Montageanleitung
Assembly instruction
Notice de montage
Montagehandleiding

CASAnotte

hülsta

11146395

hülsta

MONTAGEANLEITUNG
Assembly instruction
Notice de montage
Montagehandleiding

CASAnotte

INHALT CONTENTS TABLE DES MATIERES INHOUD

Grund-/Anbauelement Drehtürenschrank • Basic/extension unit hinge-door wardrobes • *Elément de base/complémentaire armoires à portes ouvrantes* • Basis-/aanbouwelement draaideurkasten **3-11**

Geteilter Kranz Drehtürenschrank Split cornice for hinge-door wardrobe • *Corniche séparée pour armoire à portes ouvrantes* • Gedeelde kroonlijst voor draaideurkast **12**

Schiebetürenschrank 2-türer Sliding-door wardrobes – 2 doors • *Armoires à portes coulissantes – 2 portes* • Schuifdeurkast – 2 deuren **13-21**

Schiebetürenschrank 3-türer Sliding-door wardrobes – 3 doors • *Armoires à portes coulissantes – 3 portes* • Schuifdeurkast – 3 deuren **22-31**

Schiebetürenschrank Kippsicherung Sliding-door wardrobes – anti-tilt device • *Armoires à portes coulissantes – protection contre le basculement* • Schuifdeurkast – omkiepbeveiliging **32**

Schiebetürenschrank Ausrichtbeschlag Sliding-door wardrobe – leveling bracket • *Armoire à portes coulissantes – garniture d'ajustage* • Schuifdeurkast – verstelbeslagdeel **33**

Schiebetürenschrank Innenleben Sliding-door wardrobes – interior fitting • *Armoires à portes coulissantes – aménagement intérieur* • Schuifdeurkast – kastindeling **34-36**

Betten Beds • *Lits* • Bedden **37-38**

Betthöhenverstellung Height adjustment of bed • *Réglage en hauteur du lit* • Hoogteverstelling van het bed **39**

Kommode Typ Nr. 521, 522 Chest 521, 522 • *Commode 521, 522* • Commode 521, 522 **40-46**

Kommode Typ Nr. 523 Chest 523 • *Commode 523* • Commode 523 **47-50**

Kippsicherung Beimöbel Anti-tilt device ancillary units • *Protection contre le basculement petits meubles* • Omkiepbeveiliging bijmeubelen **51**

Beimöbel SK-/Türeinstellung Ancillary units drawer/door adjustment • *Petits meubles réglage des tiroirs/portes* • Bijmeubelen afhangen van laden/deuren **52**

Griffmontage Handle assembly • *Montage des poignées* • Greepmontage **53**

Wandsteckbord Wall shelf • *Tablette murale* • Vrijhangende boekenplank **54-55**

Wandspiegel Wall mirror • *Miroir mural* • Wandspiegel **56-57**

MONTAGEANLEITUNG
GRUND-/ANBAUELEMENT
DREHTÜRENSCHRANK

BASIC/EXTENSION UNIT HINGE-DOOR WARDROBE
ELEMENT DE BASE/COMPLEMENTAIRE ARMOIRE A PORTES OUVRANTES
BASIS-/AANBOUWELEMENT DRAAIDEURKAST

GESAMTÜBERSICHT SUMMARY VUE GÉNÉRALE TOTAALOVERZICHT

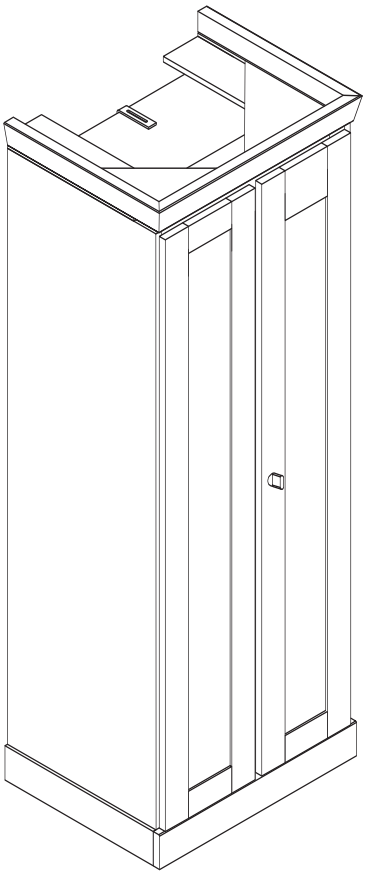

Montage darf nur durch fachkundiges Personal erfolgen
Fitting has to be done by qualified personnel
Le montage doit uniquement être effectué par de main d'œuvre spécialisée
Montage uitsluitend door vakkundig personeel

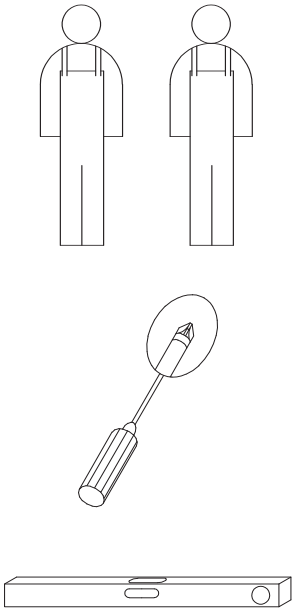

Beschlagbeutel 1407
Accessories bag 1407
Sachets de ferrures 1407
Zakjes met beslagdelen 1407

N		2x
O		8x
P	4x15	12x
Q	4x17	4x
R	hülsta	8x
S		2x
T		2x
V		10x

Beschlagbeutel 638
Accessories bag 638
Sachets de ferrures 638
Zakjes met beslagdelen 638

W		2x

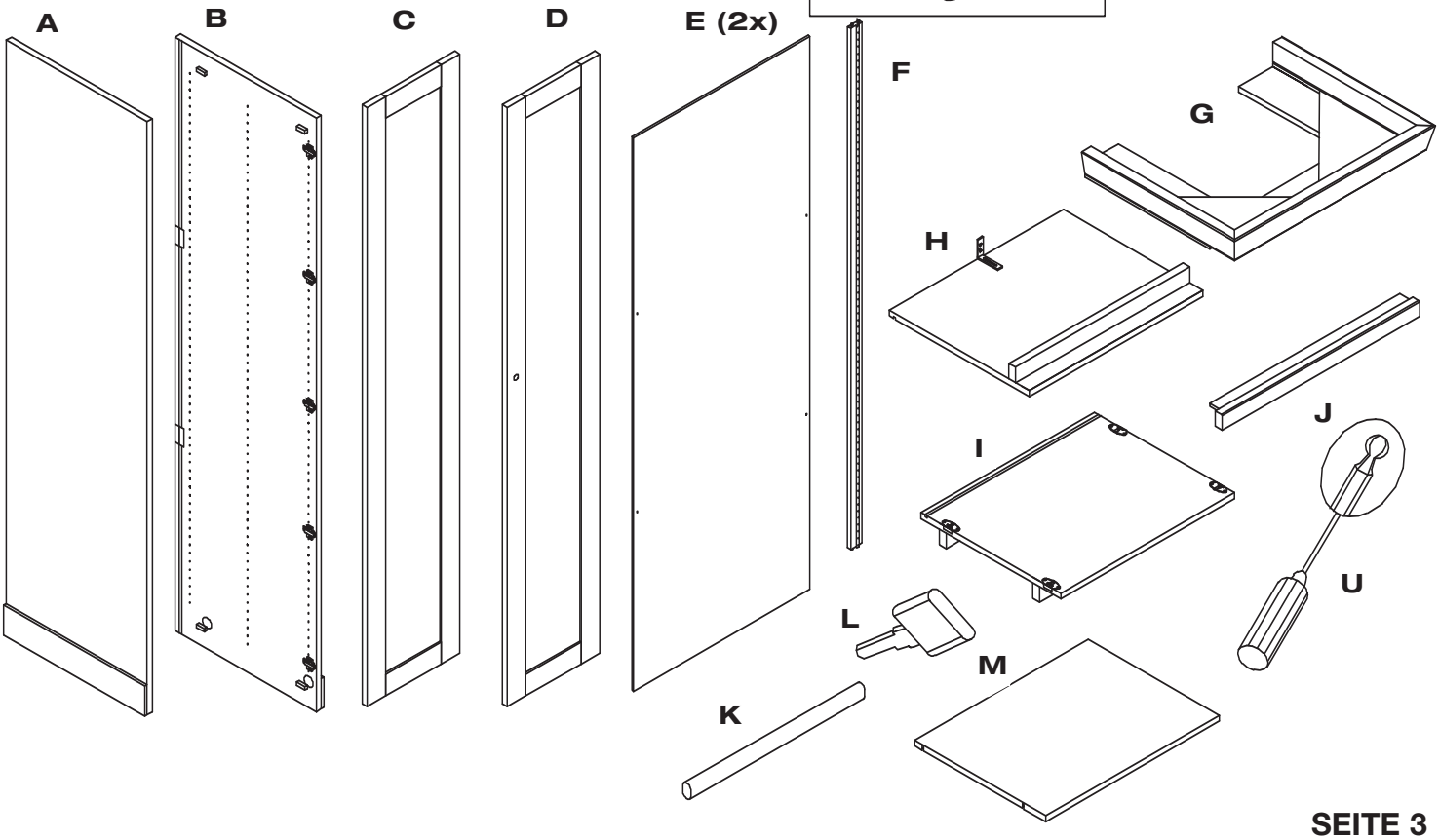

hülsta

MONTAGEANLEITUNG
GRUND-/ANBAUELEMENT
DREHTÜRENSCHRANK

BASIC/EXTENSION UNIT HINGE-DOOR WARDROBE

ELEMENT DE BASE/COMPLEMENTAIRE ARMOIRE A PORTES OUVRANTES

BASIS-/AANBOUWELEMENT DRAAIDEURKAST

CASAnotte

MONTAGE ASSEMBLY MONTAGE MONTAGE

1

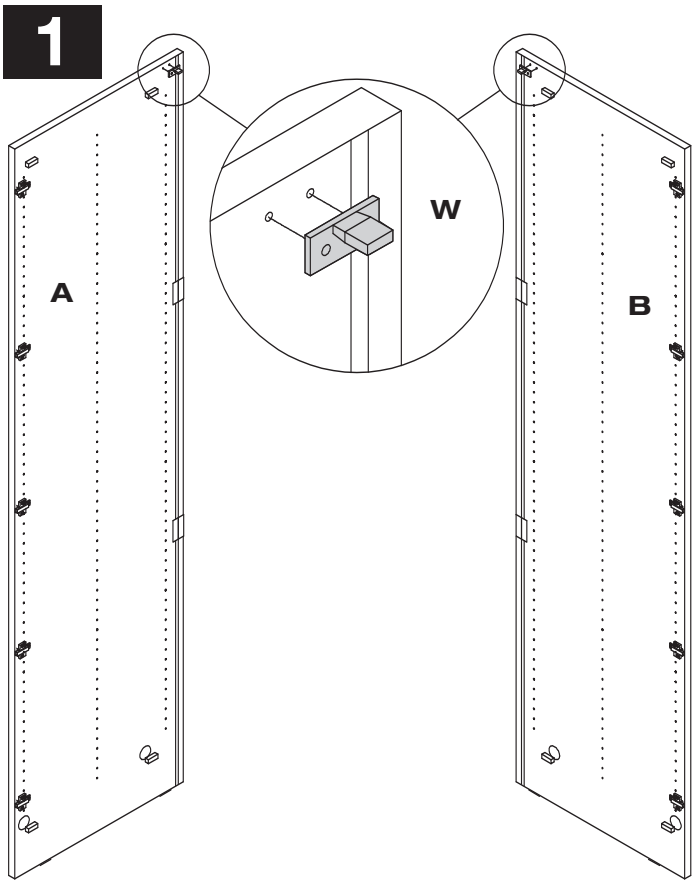

2

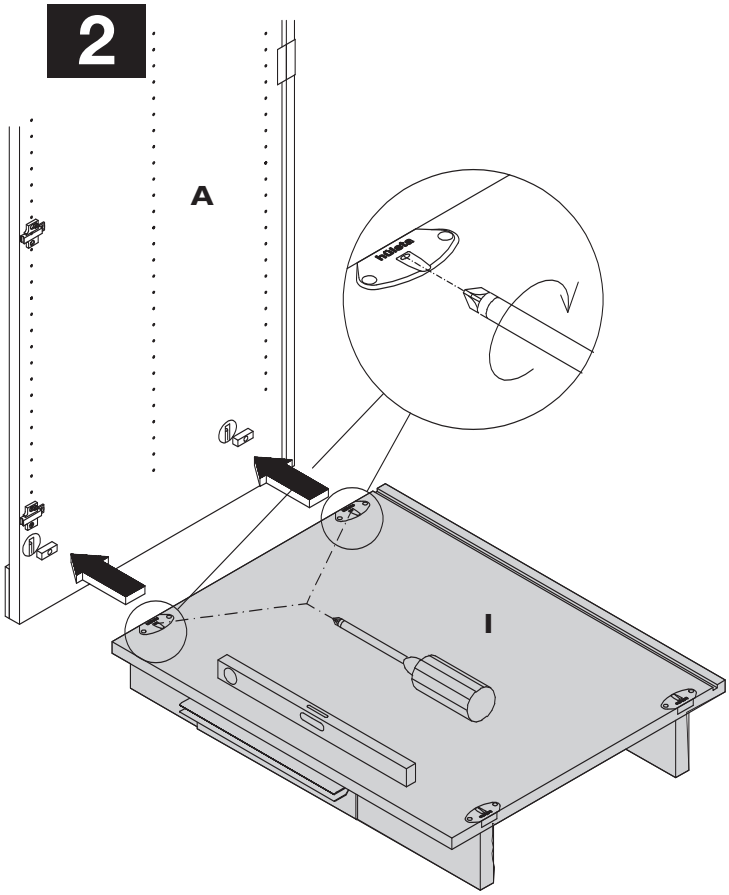

3

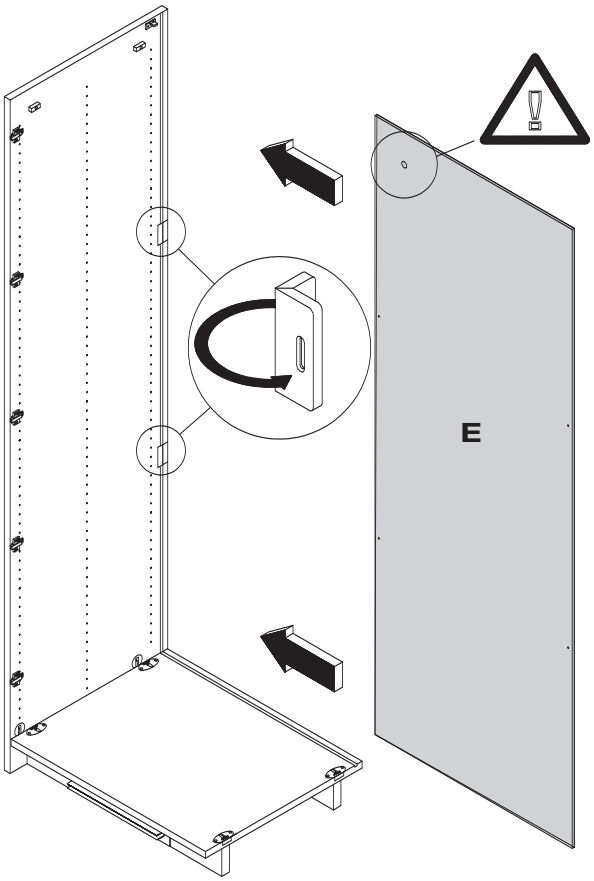

hülsta

MONTAGEANLEITUNG
GRUND-/ANBAUELEMENT
DREHTÜRENSCHRANK

BASIC/EXTENSION UNIT HINGE-DOOR WARDROBE
ELEMENT DE BASE/COMPLEMENTAIRE ARMOIRE A PORTES OUVRANTES
BASIS-/AANBOUWELEMENT DRAAIDEURKAST

CASAnotte

MONTAGE ASSEMBLY MONTAGE MONTAGE

4

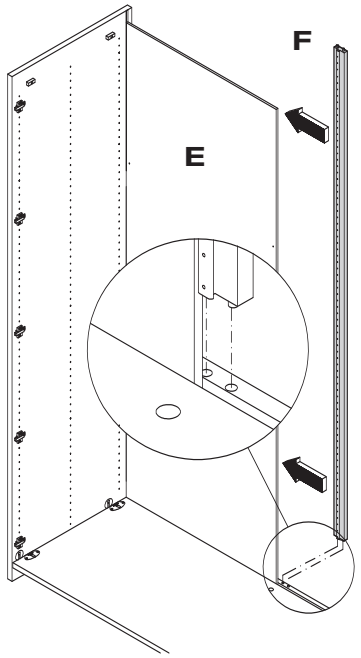

Bei 140er Breite
For 140 cm width
Pour largeur de 140 cm
Voor 140 cm breedte

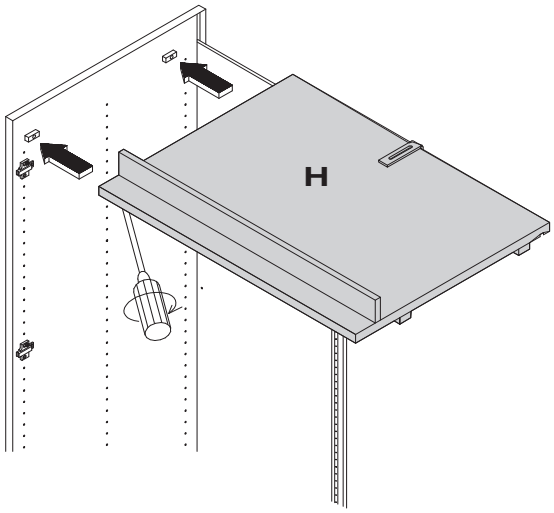

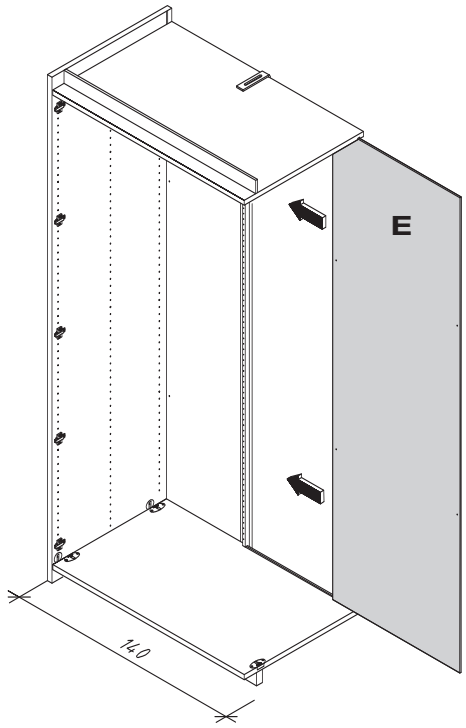

Bei 140er Breite
For 140 cm width
Pour largeur de 140 cm
Voor 140 cm breedte

5

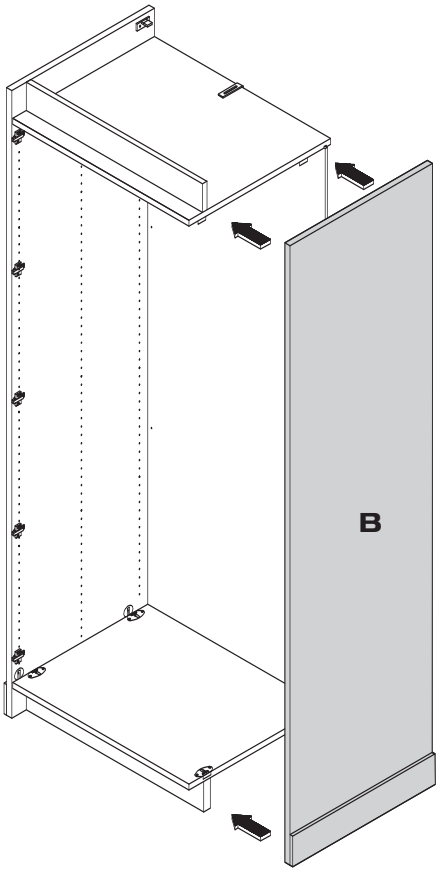

6

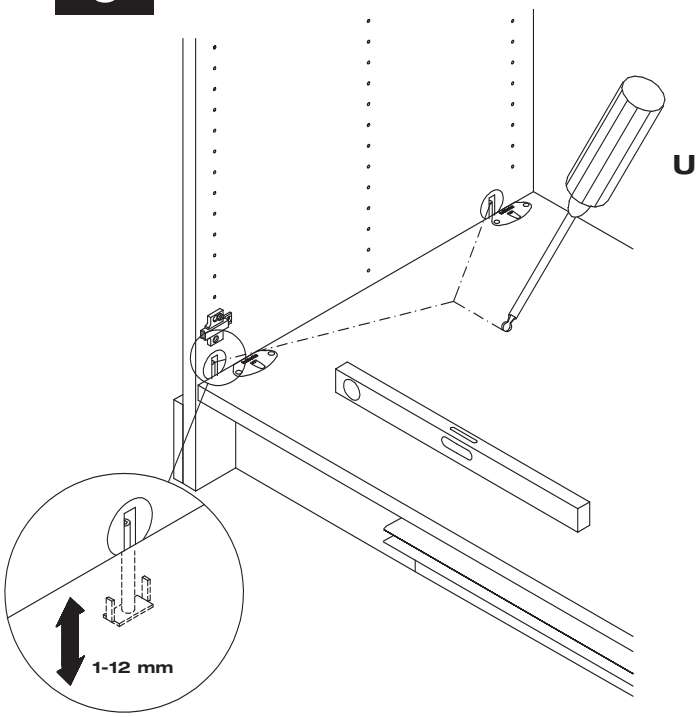

MONTAGE ASSEMBLY MONTAGE MONTAGE

7

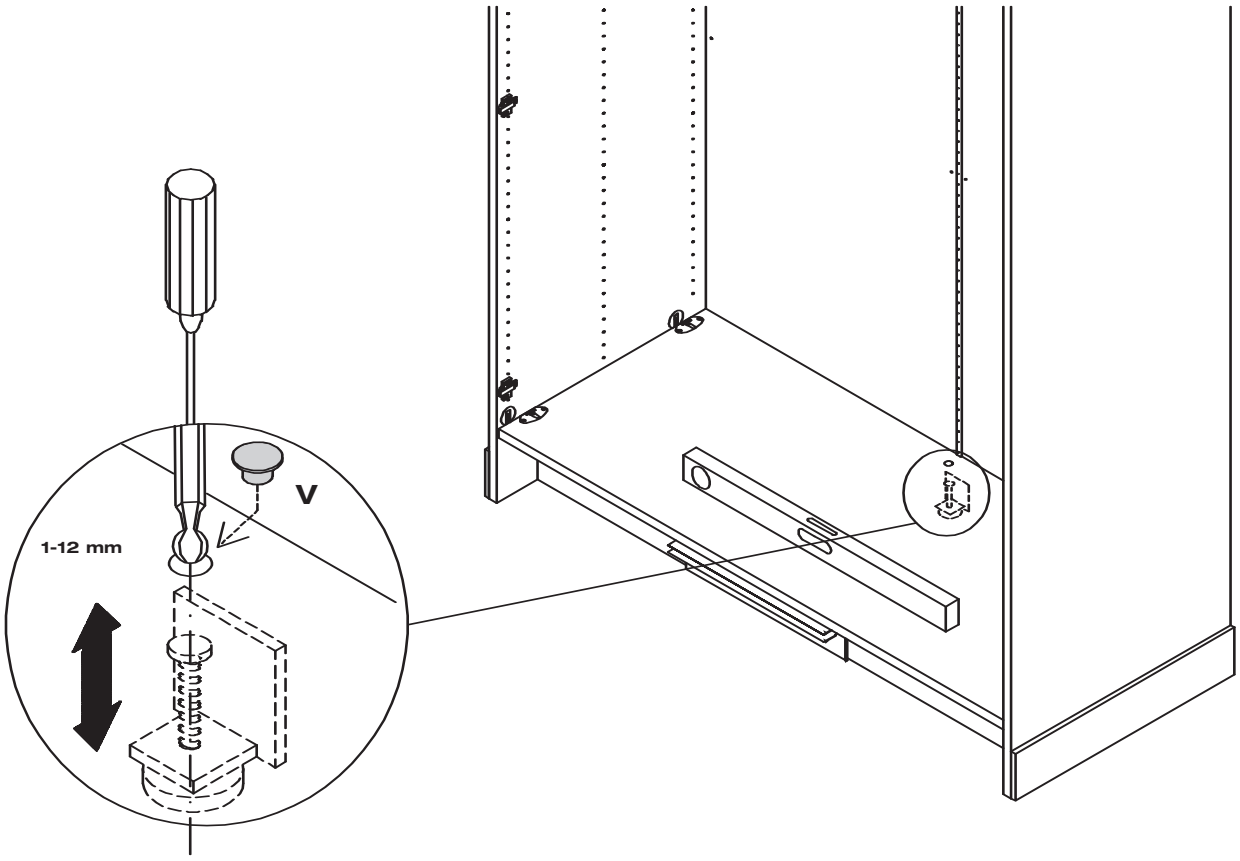

8

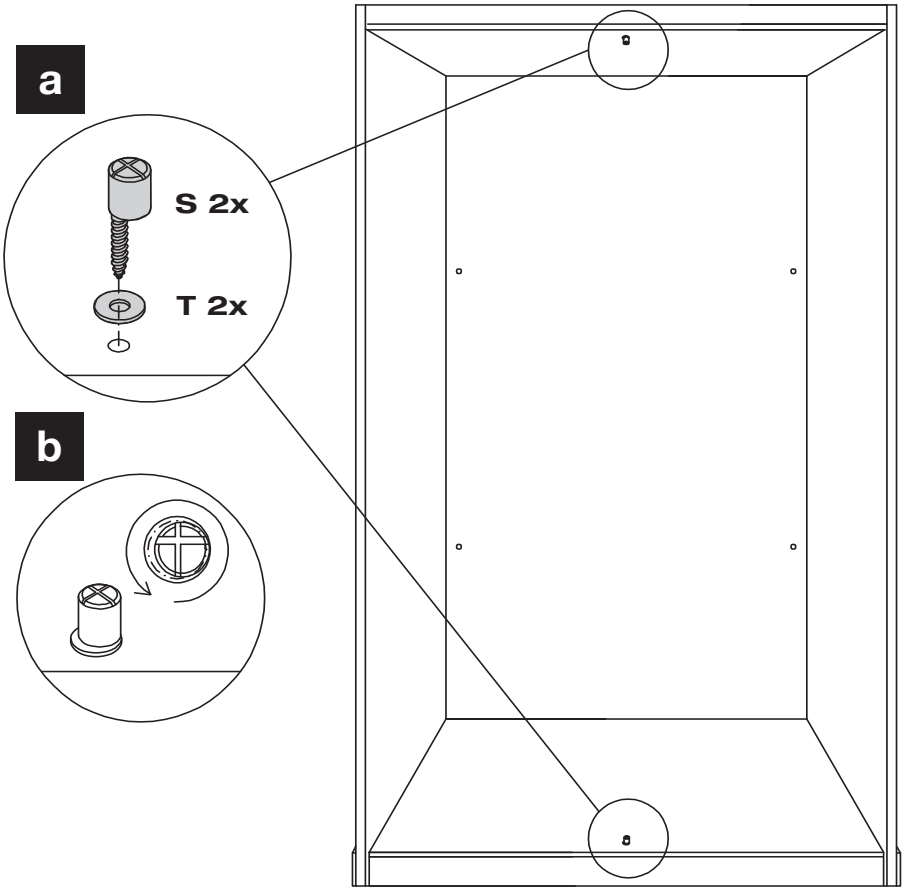

MONTAGE ASSEMBLY MONTAGE MONTAGE

9

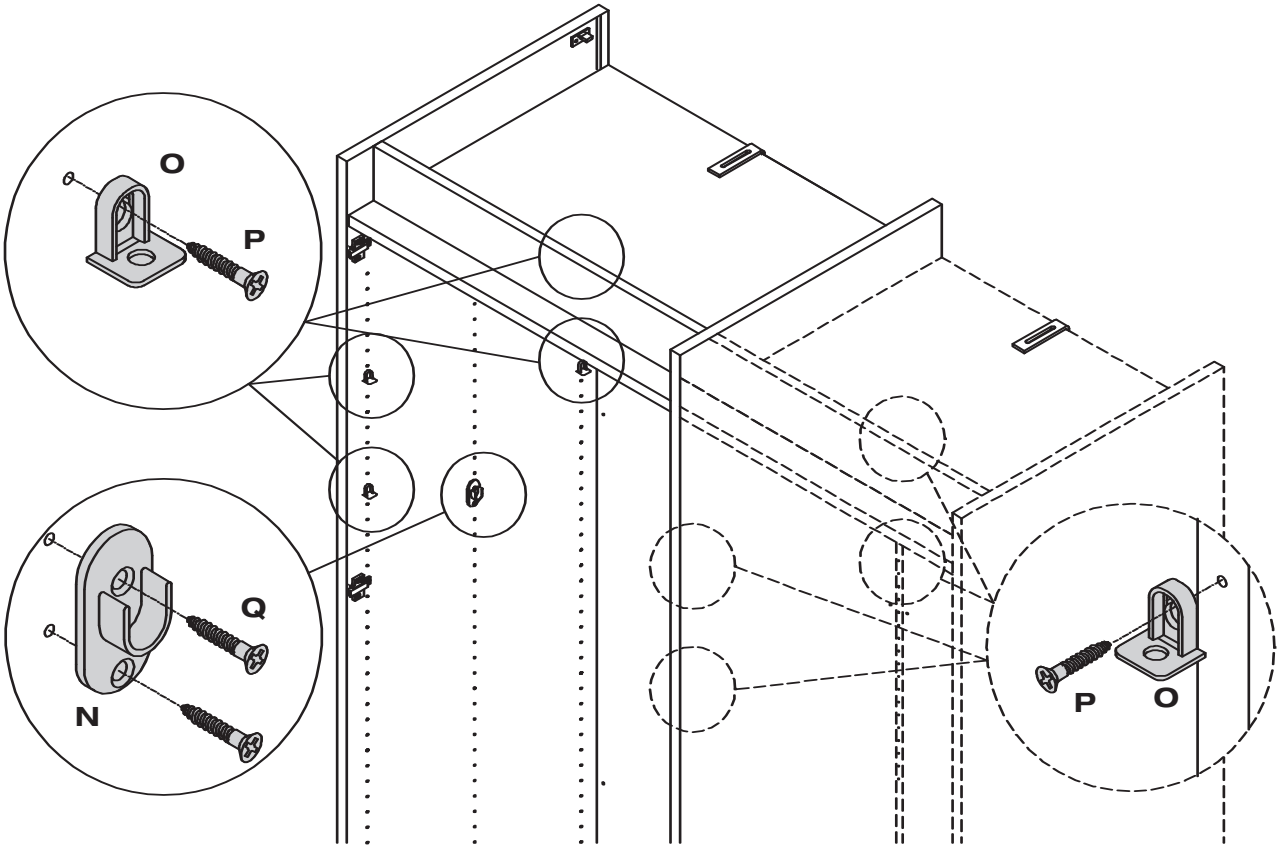

10

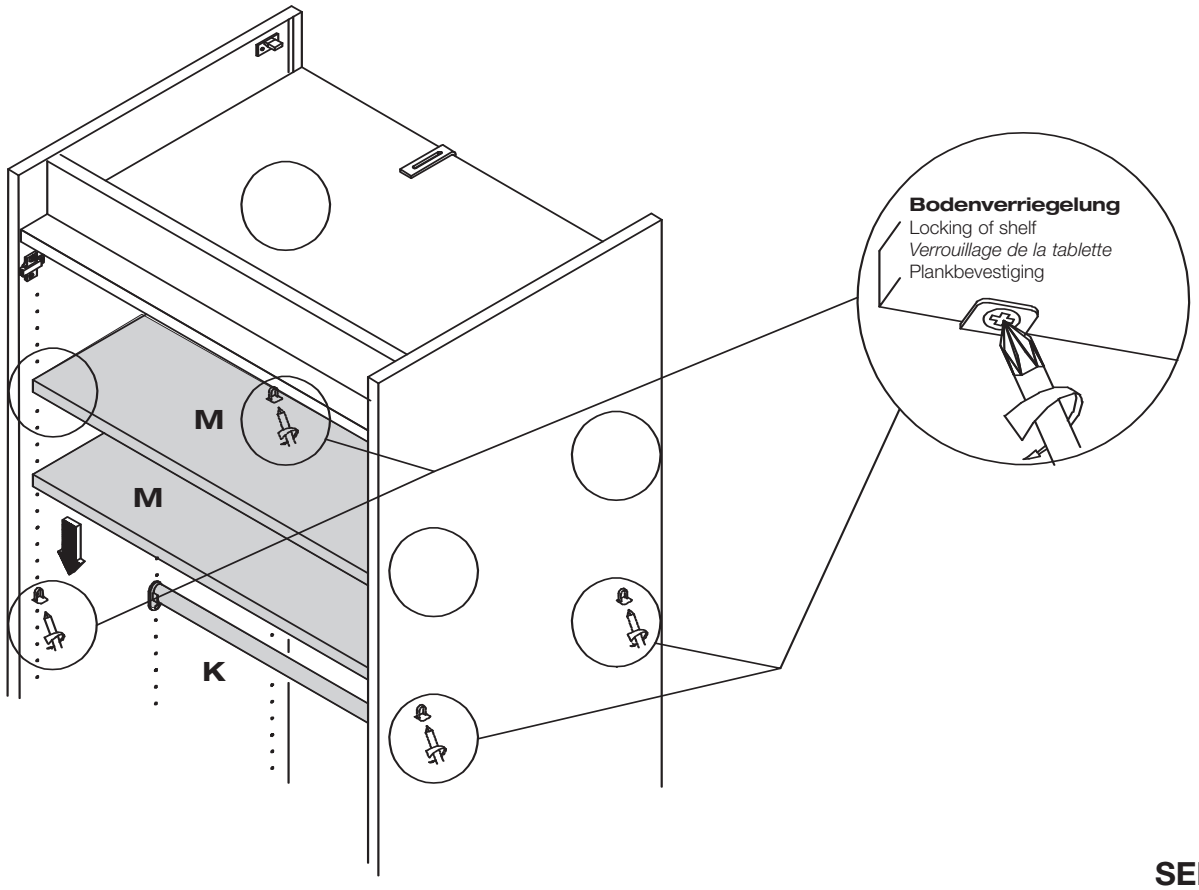

11

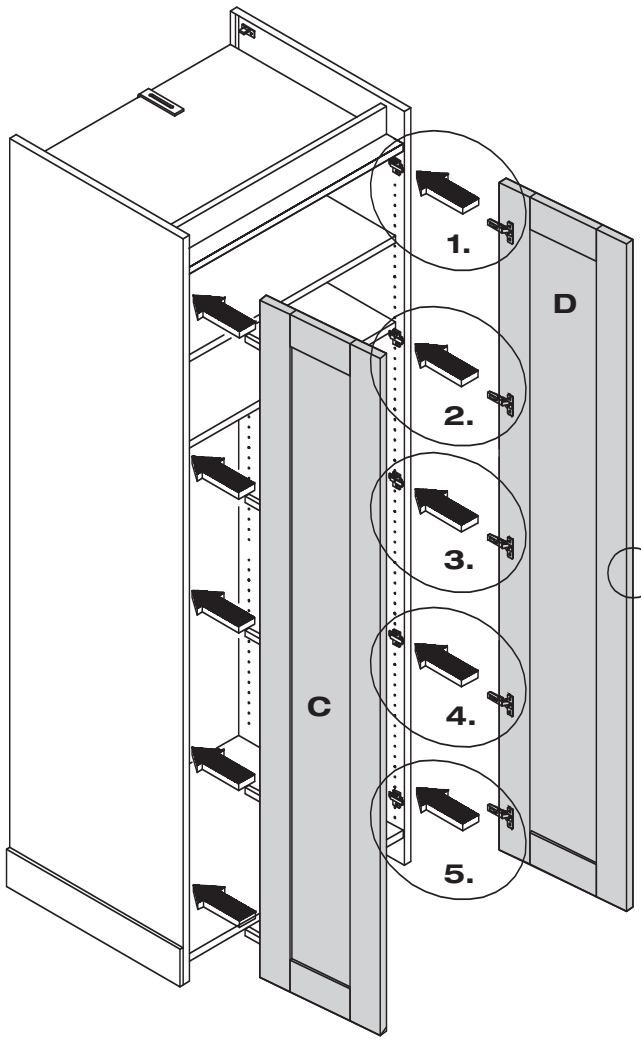

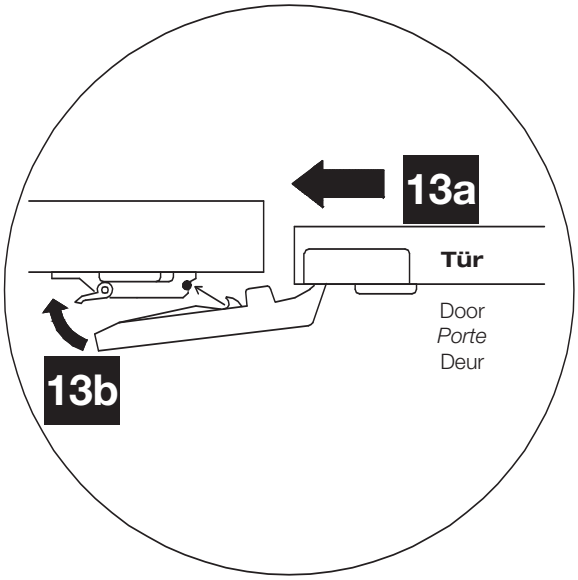

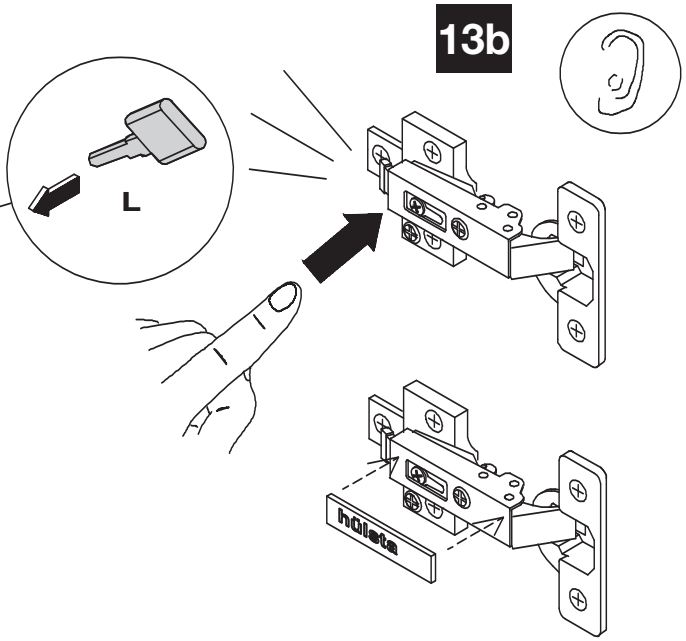

Scharnier lösen
Releasing the hinge
Desserrez la charnière
Scharnier verwijderen

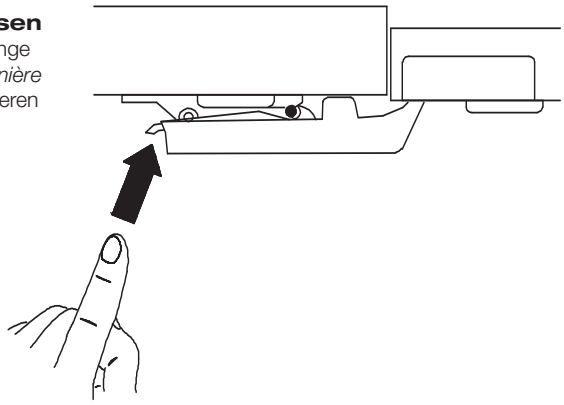

12

Scharnierverstellung
Hinge adjustment / *Réglage de la charnière* / Scharnierverstelling

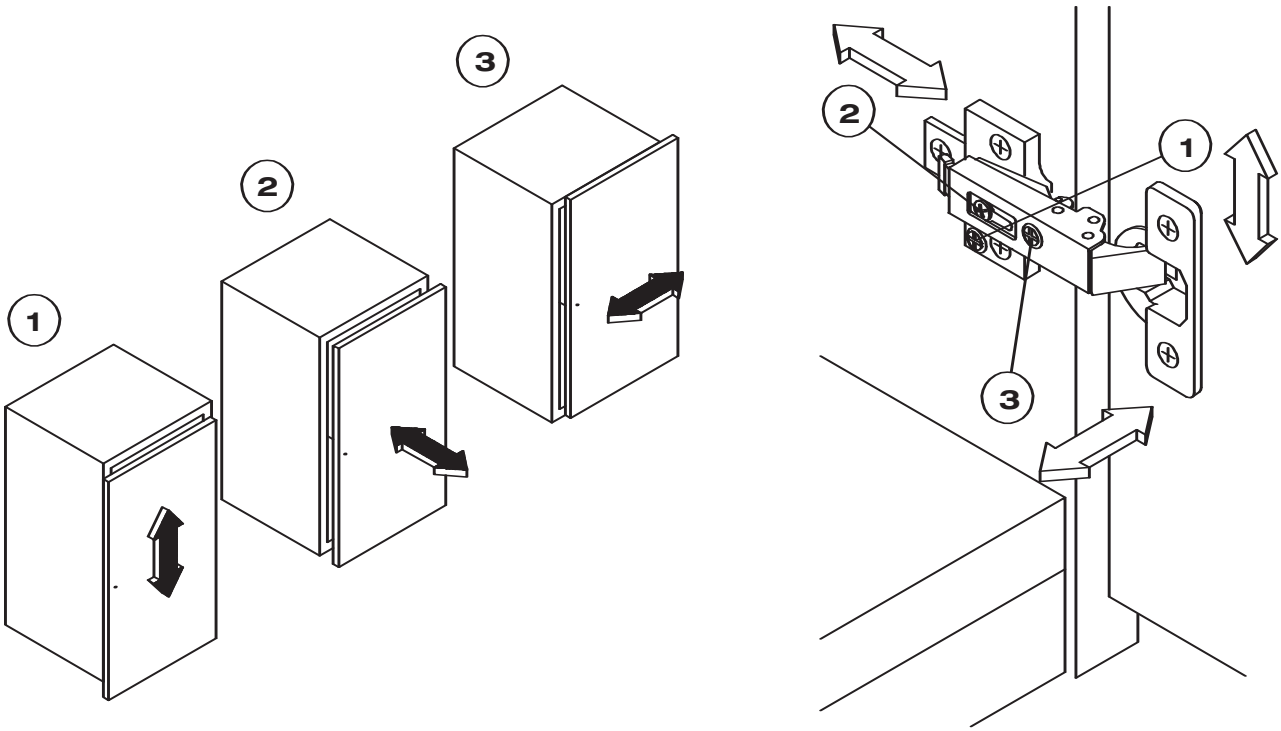

13

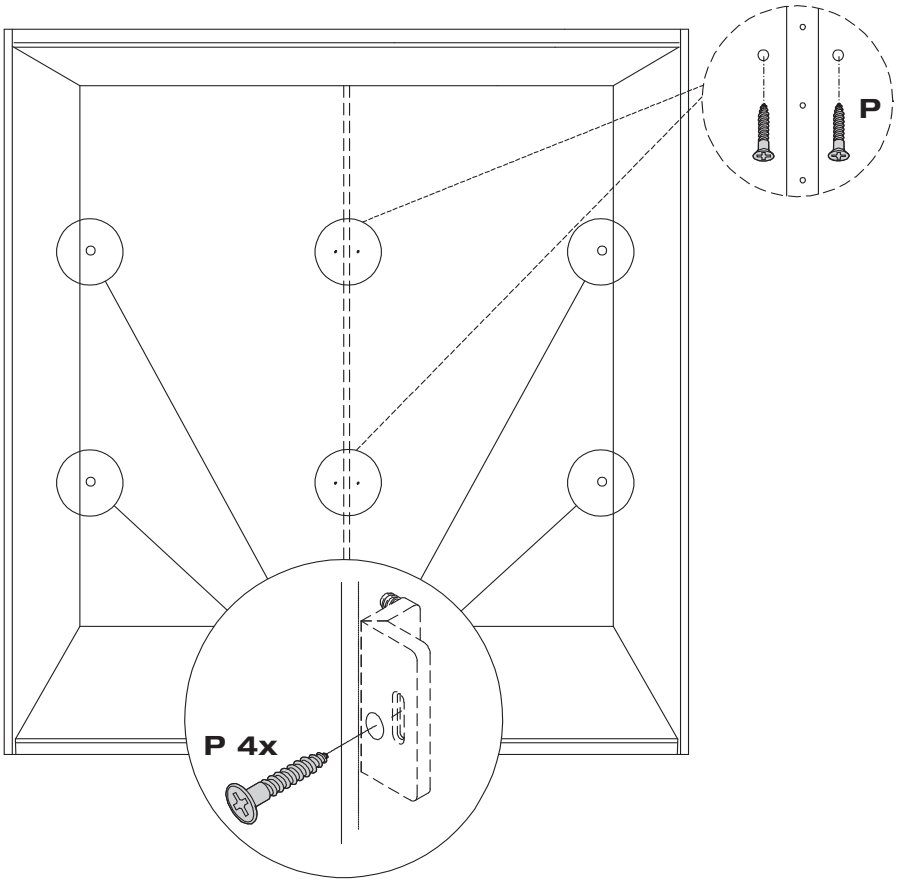

14

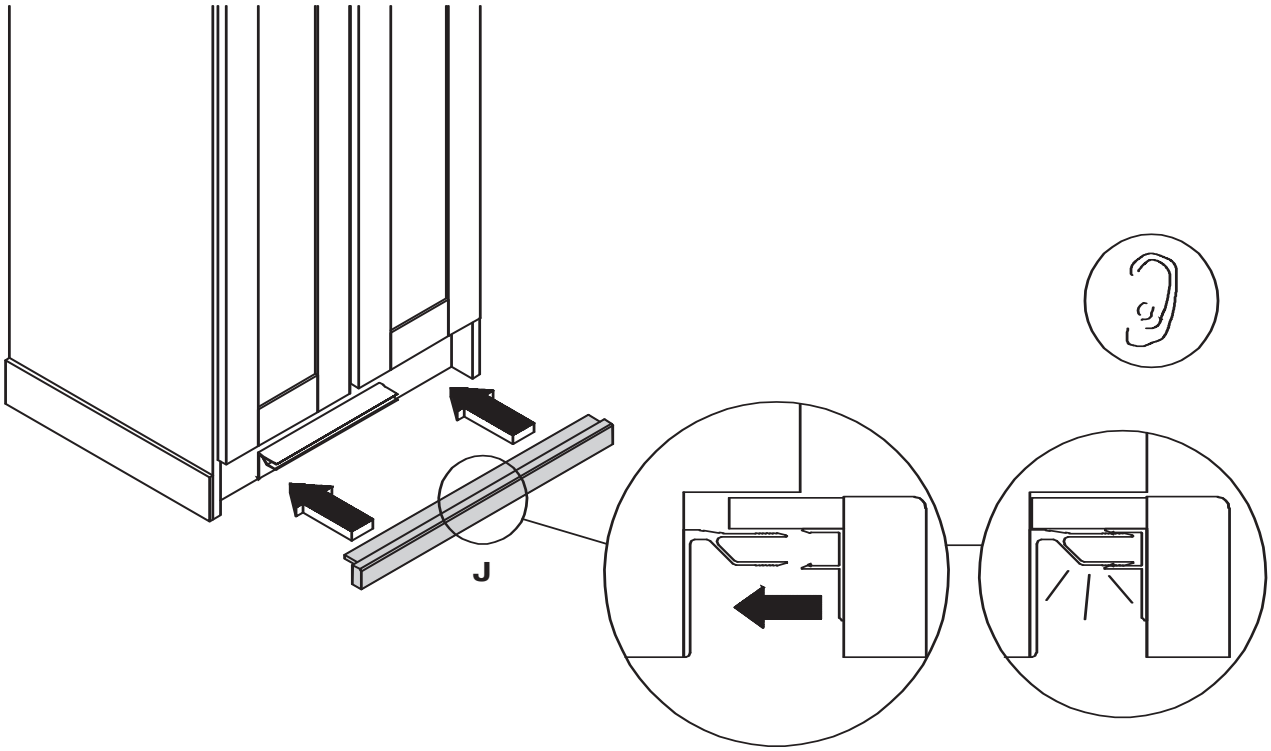

15

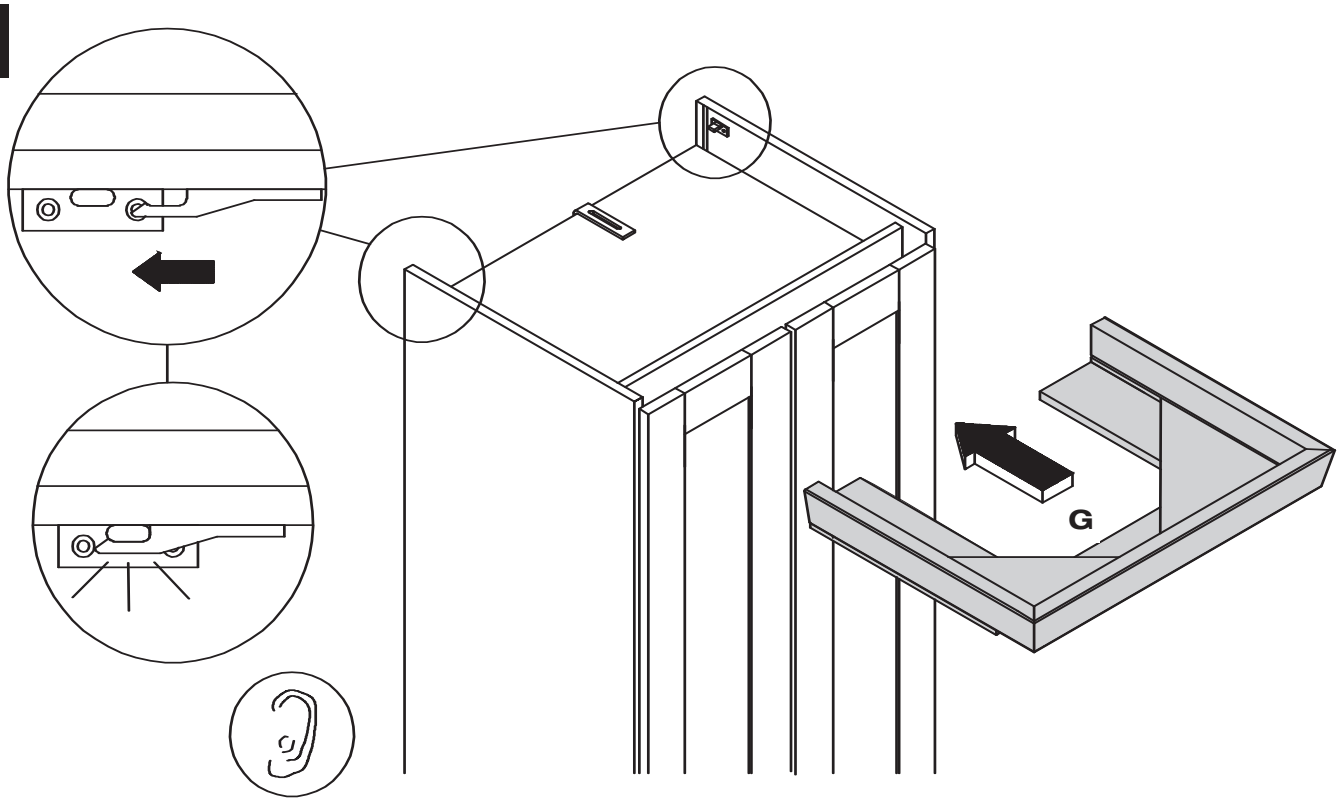

hülsta

MONTAGEANLEITUNG
GRUND-/ANBAUELEMENT
DREHTÜRENSCHRANK

BASIC/EXTENSION UNIT HINGE-DOOR WARDROBE
ELEMENT DE BASE/COMPLEMENTAIRE ARMOIRE A PORTES OUVRANTES
BASIS-/AANBOUWELEMENT DRAAIDEURKAST

CASAnotte

MONTAGE ASSEMBLY MONTAGE MONTAGE

1

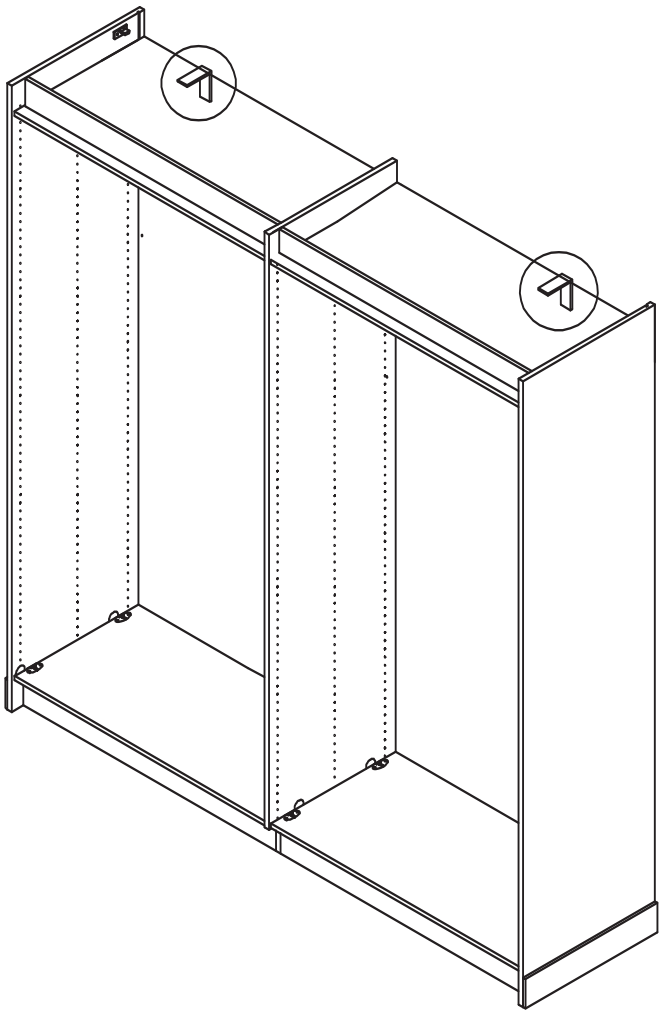

Beschlagbeutel 456
Accessories bag 456
Sachets de ferrures 456
Zakjes met beslagdelen 456

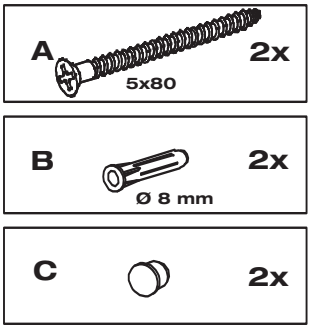

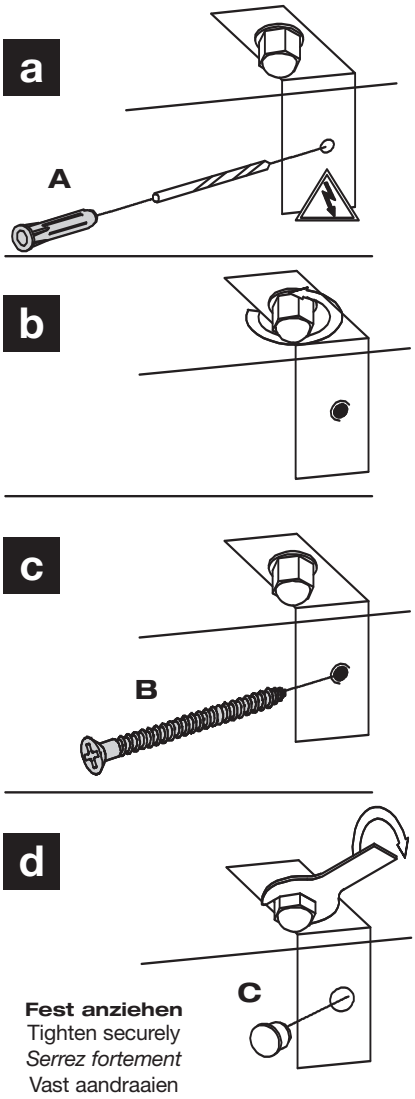

Fest anziehen
Tighten securely
Serrez fortement
Vast aandraaien

Kippsicherung
Achtung! Die Wandbeschaffenheit ist vor der Montage unbedingt zu prüfen. Verwendung von Dübeln bei Beton und/oder festem Mauerwerk. Bei abweichender Beschaffenheit (z.B. Rahmenbauweise mit Gipskartonplatten, Leichtbausteinen etc.) ist eine andere, der Belastung angemessene Befestigung bauseits vorzunehmen. Beachten Sie, dass in dem Befestigungsbereich keine Elektro-Installationszonen und keine Ver- oder Entsorgungsleitungen vorhanden sein dürfen. Prüfen Sie mit einem geeigneten Leitungssuchgerät. Beachten Sie, dass Kunststoffrohre nicht dedektiert werden.

Anti-tilt device
Please note! Please be sure to test the soundness of walls beforehand. Use plugs for concrete and solid walls. Use different method for lighter masonry. Please note that there must not be any electrical installations nor any electrical connections or leads of any kind in the assembly area. Please ensure this is so by testing the area with a suitable electrical leads search device. Please also note that plastic tubing will not be detected.

Protection contre le basculement
Attention! La composition du mur doit absolument être contrôlée. Utilisation de chevilles pour le béton et/ou la maçonnerie dure. Pour les autres types de construction (cloisons en placo-plâtre, maçonnerie légère, etc...), il faut prévoir un autre mode de fixation en rapport avec la charge. Veuillez contrôler l'absence d'installations électriques et de conduits dans le secteur de la fixation à l'aide d'un appareil. Veuillez noter que les tubes en matière synthétiques ne sont pas détectés.

Omkiepbeveiliging
Attentie! Kontroleer het materiaal waarvan de muur vervaardigd is. I.g.v. beton en schoon metselwerk zijn standaard pluggen voldoende. Voor muren van gips, gasbetonblokken e.d. zijn speciale bevestigingsmaterialen te gebruiken. Let u er a.u.b. op, dat in het muurgedeelte geen elektrische- en afvoerleidingen lopen. U kunt dit controleren met een desbetreffend opspoor-apparaat. N.B.! Kunststofleidingen zijn helaas niet op te sporen.

hülsta

MONTAGEANLEITUNG
GETEILTER KRANZ DREHTÜRENSCHRANK

SPLIT CORNICE FOR HINGE-DOOR WARDROBE
CORNICHE SEPAREE POUR ARMOIRE A PORTES OUVRANTES
GEDEELDE KROONLIJST VOOR DRAAIDEURKAST

CASAnotte

GESAMTÜBERSICHT SUMMARY VUE GÉNÉRALE TOTAALOVERZICHT

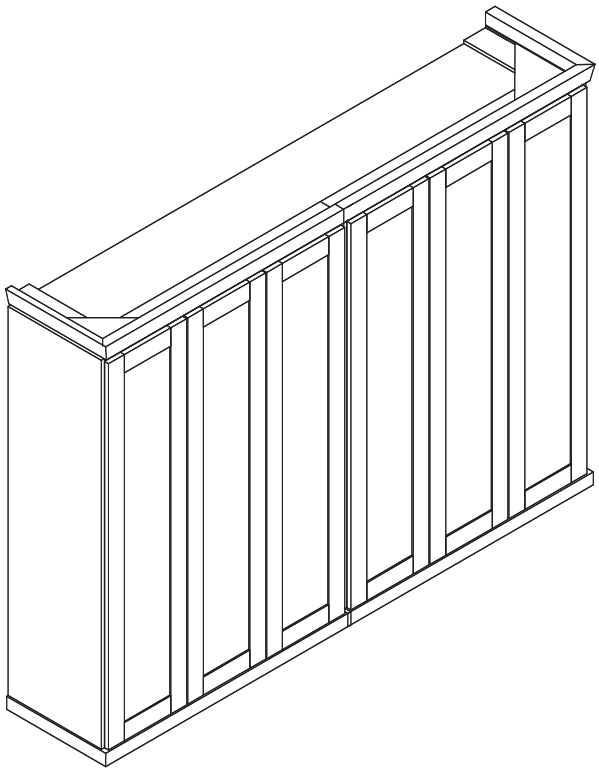

Montage darf nur durch fachkundiges Personal erfolgen
Fitting has to be done by qualified personnel
Le montage doit uniquement être effectué par de main d'œuvre spécialisée
Montage uitsluitend door vakkundig personeel

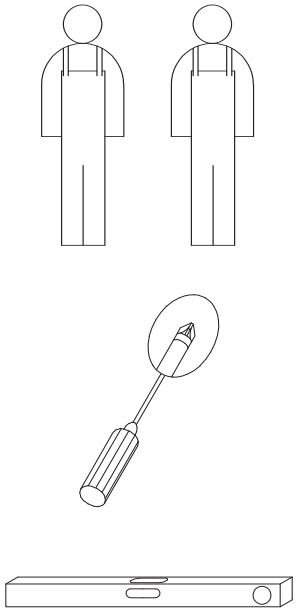

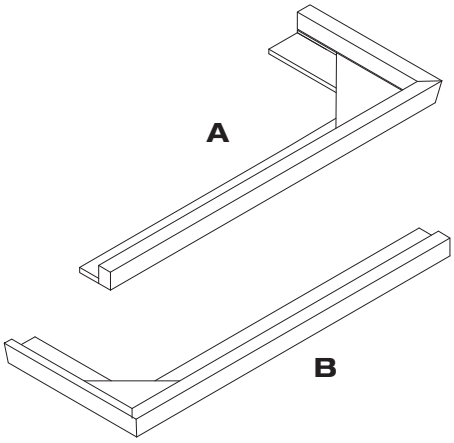

Beschlagbeutel 466
Accessories bag 466
Sachets de ferrures 466
Zakjes met beslagdelen 466

C		6x
D	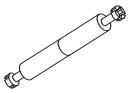	3x

1

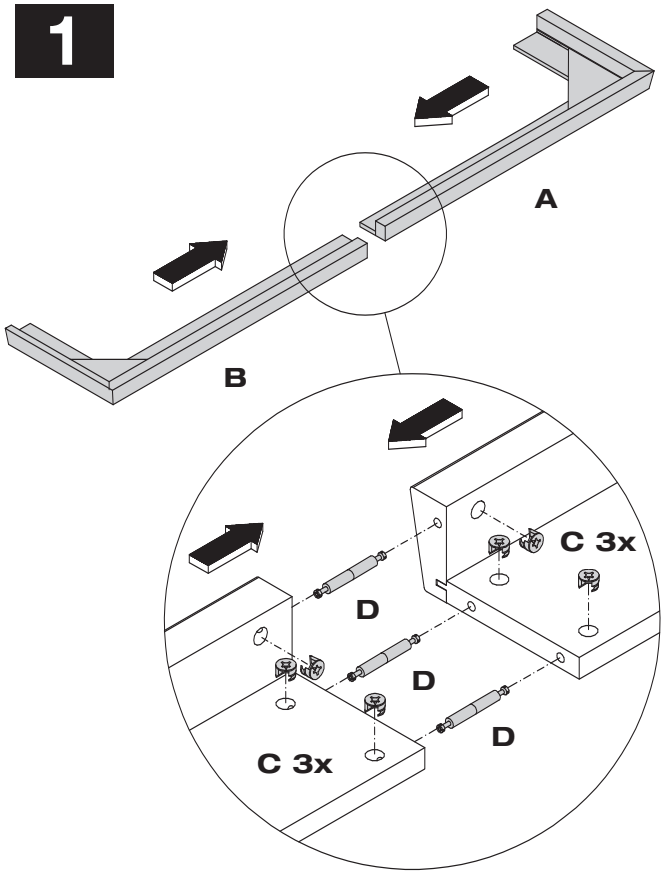

2

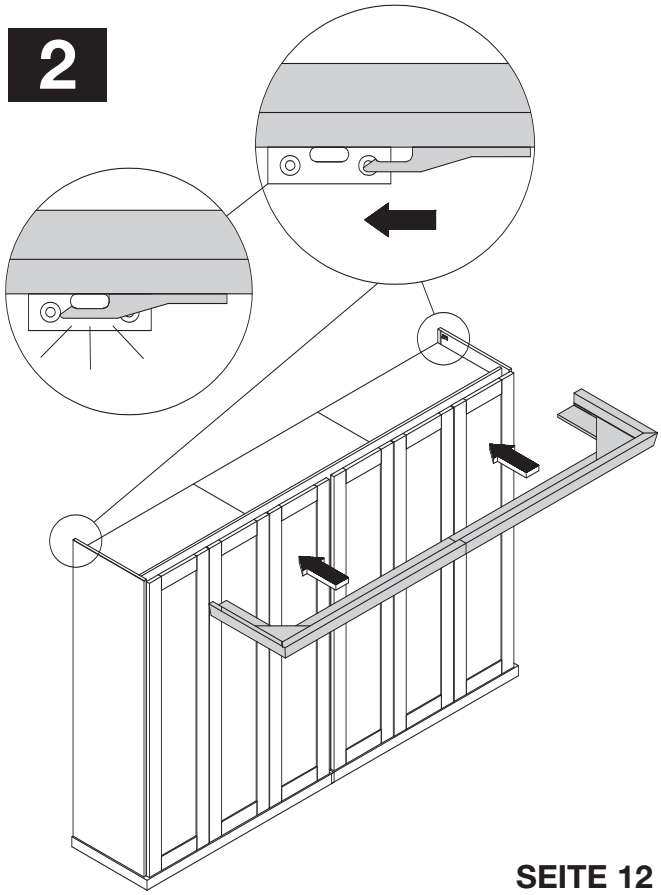

MONTAGEANLEITUNG
SCHIEBETÜRENSCHRANK 2-TÜRER

SLIDING-DOOR WARDROBE 2-DOORS
ARMOIRE A PORTES COULISSANTES A 2 PORTES
SCHUIFDEURKAST 2-DEUREN

hülsta

CASAnotte

GESAMTÜBERSICHT SUMMARY VUE GÉNÉRALE TOTAALOVERZICHT

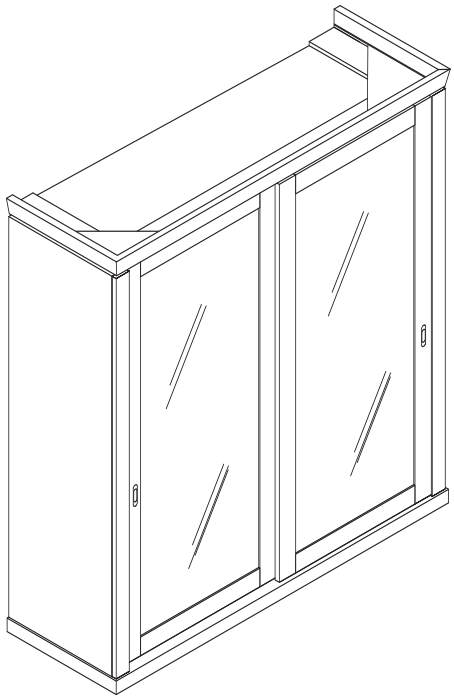

Montage darf nur durch fachkundiges Personal erfolgen
Fitting has to be done by qualified personnel
Le montage doit uniquement être effectué par de main d'œuvre spécialisée
Montage uitsluitend door vakkundig personeel

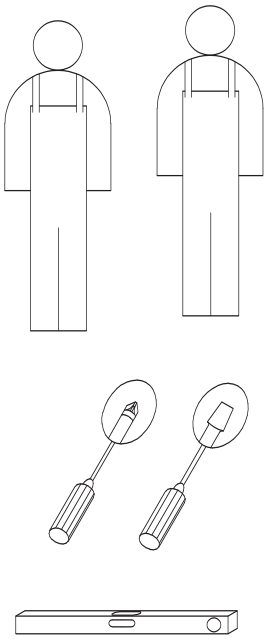

Beschlagbeutel 1410
Accessories bag 1410
Sachets de ferrures 1410
Zakjes met beslagdelen 1410

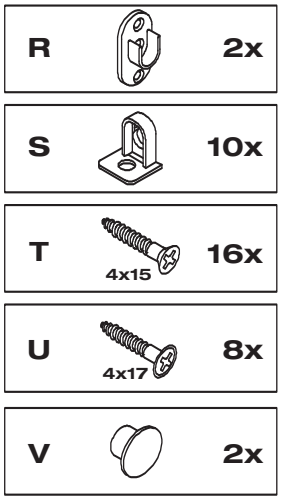

Beschlagkarton
Box of fittings
Carton de ferrures
Beslagdelendoos

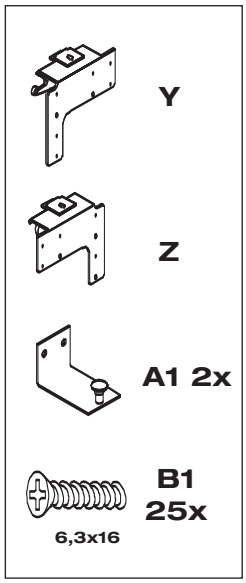

Beschlagbeutel 638
Accessories bag 638
Sachets de ferrures 638
Zakjes met beslagdelen 638

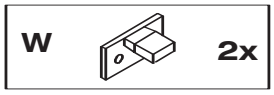

Beschlagbeutel 604
Accessories bag 604
Sachets de ferrures 604
Zakjes met beslagdelen 604

Beschlagbeutel 752
Accessories bag 752
Sachets de ferrures 752
Zakjes met beslagdelen 752

Beschlagbeutel 1089
Accessories bag 1089
Sachets de ferrures 1089
Zakjes met beslagdelen 1089

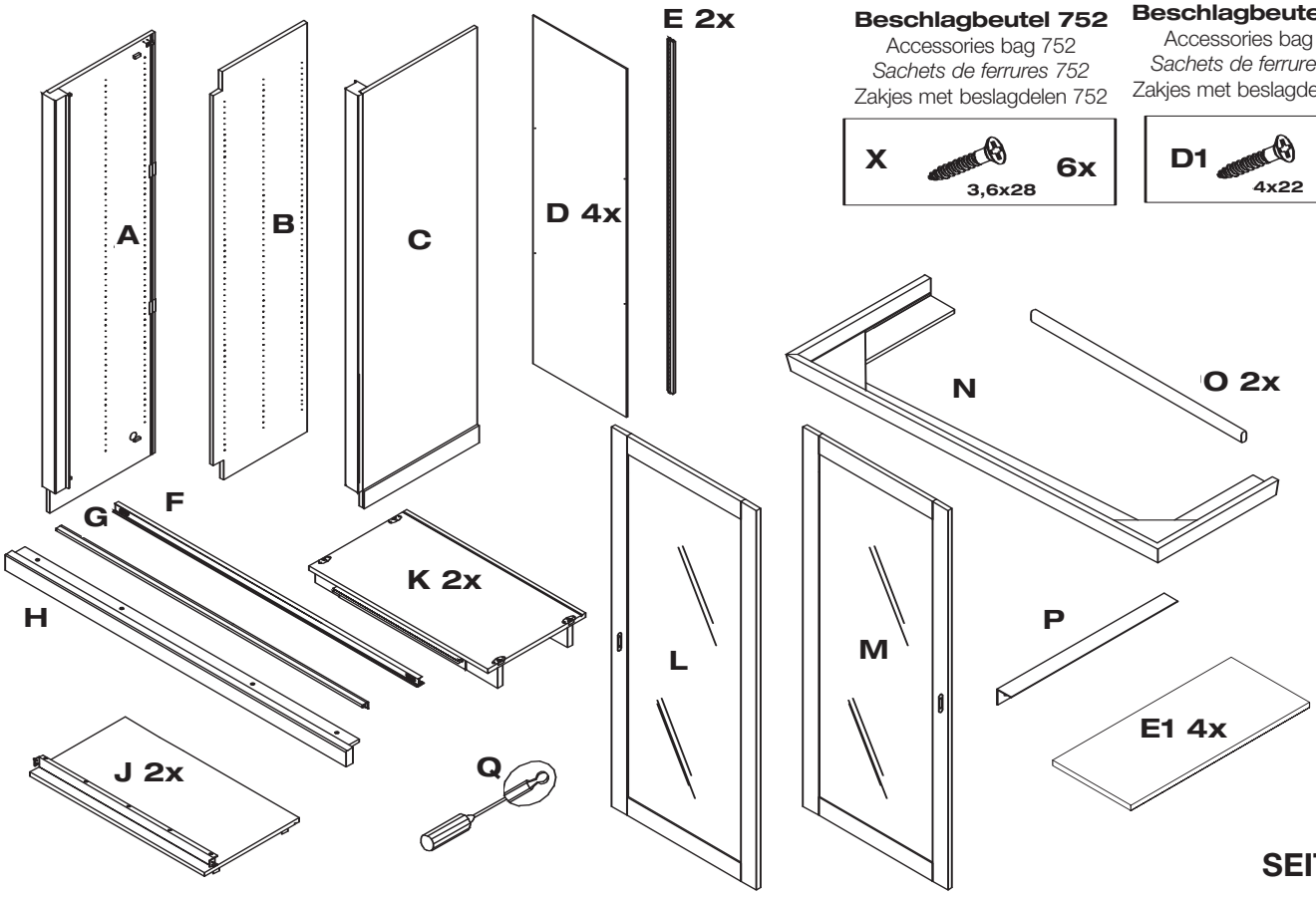

hülsta

MONTAGEANLEITUNG
SCHIEBETÜRENSCHRANK
2-TÜRER

SLIDING-DOOR WARDROBE 2-DOORS
ARMOIRE A PORTES COULISSANTES A 2 PORTES
SCHUIFDEURKAST 2-DEUREN

CASAnotte

MONTAGE ASSEMBLY MONTAGE MONTAGE

1

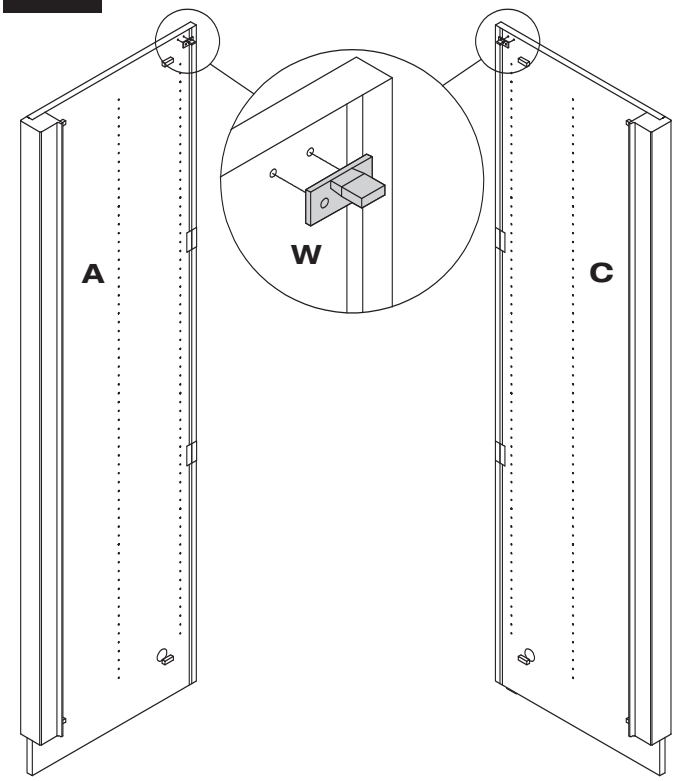

2

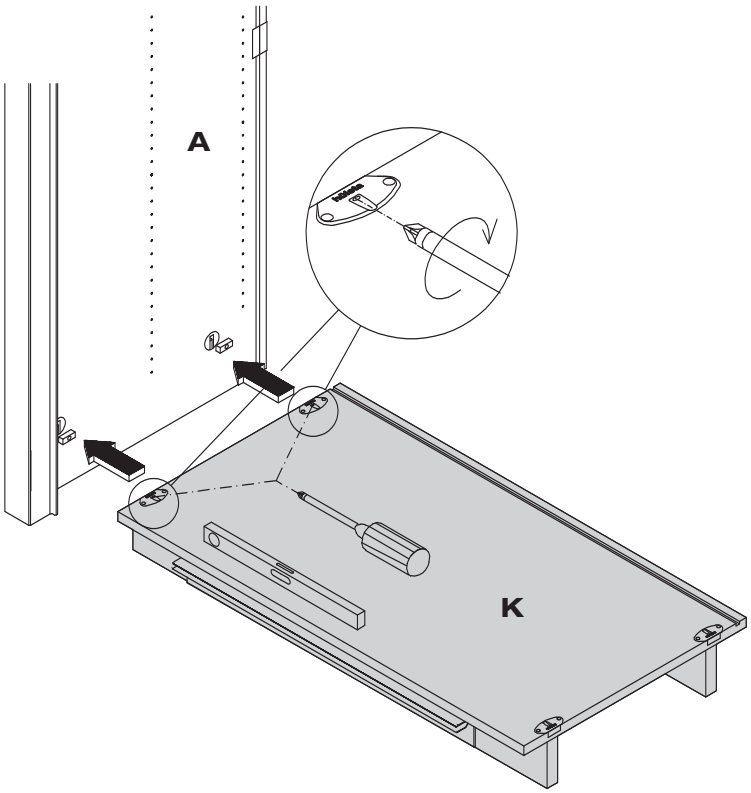

3

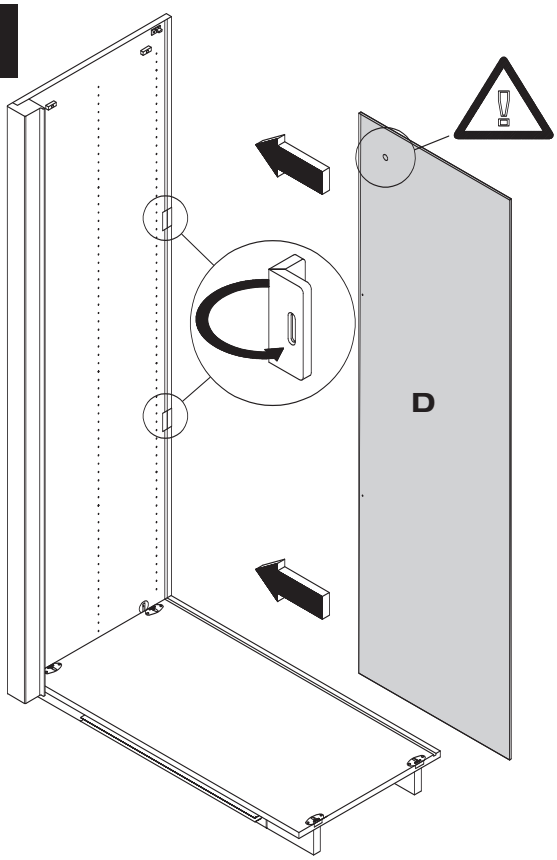

4

Nur Type 26202!
Only for ref. 26202!
Seulement pour réf. 26202!
Alleen voor ref. 26202!

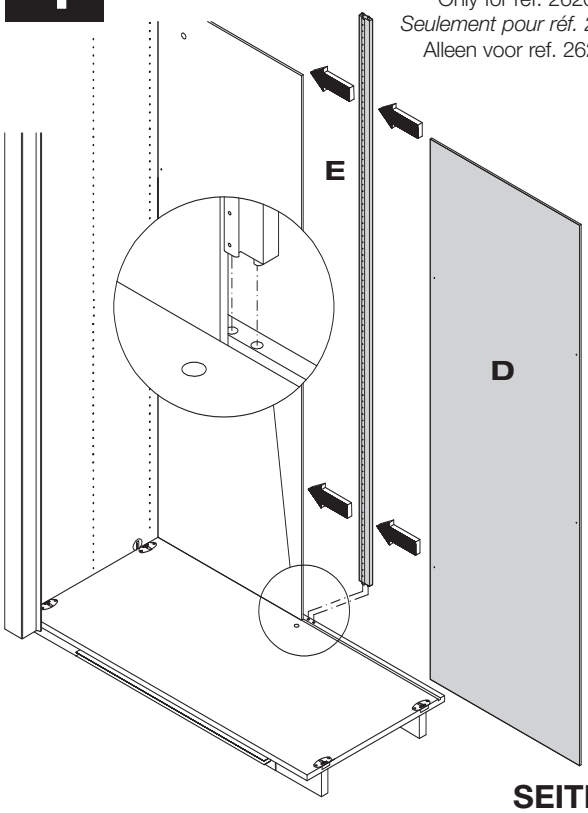

MONTAGE ASSEMBLY MONTAGE MONTAGE

5

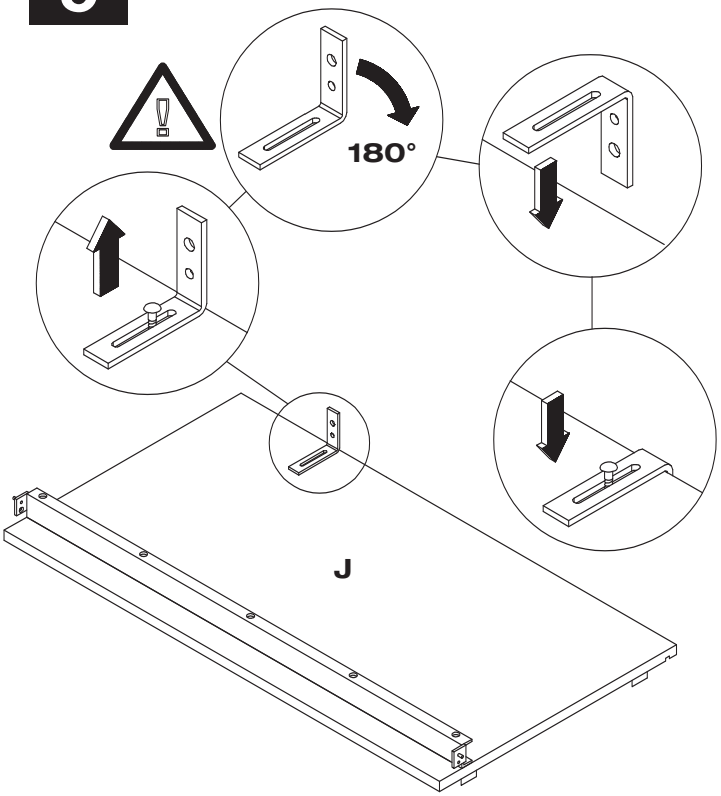

6

Nur Type 26202!
Only for ref. 26202!
Seulement pour réf. 26202!
Alleen voor ref. 26202!

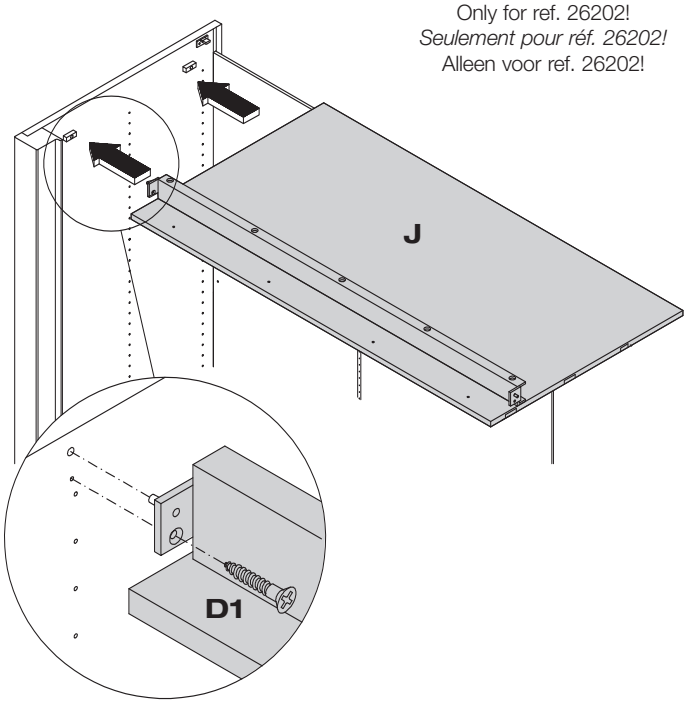

7

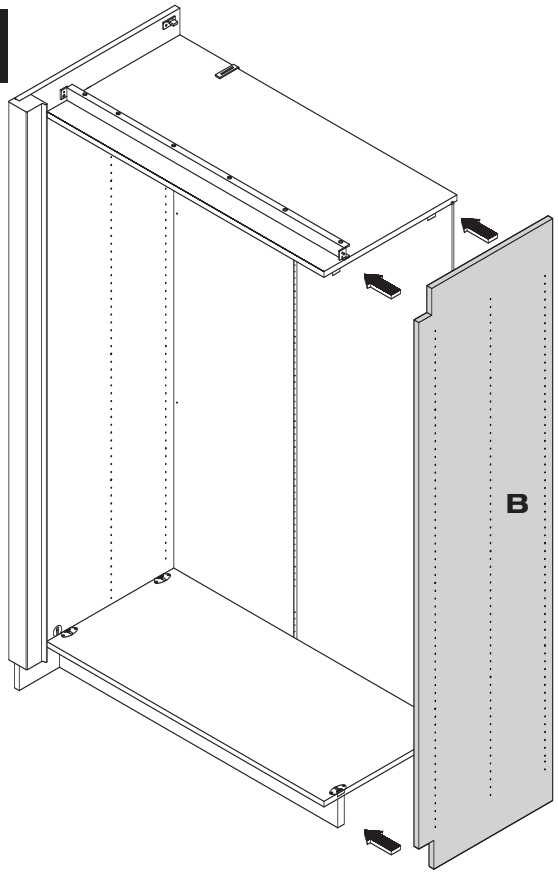

8

Nur Type 26202!
Only for ref. 26202!
Seulement pour réf. 26202!
Alleen voor ref. 26202!

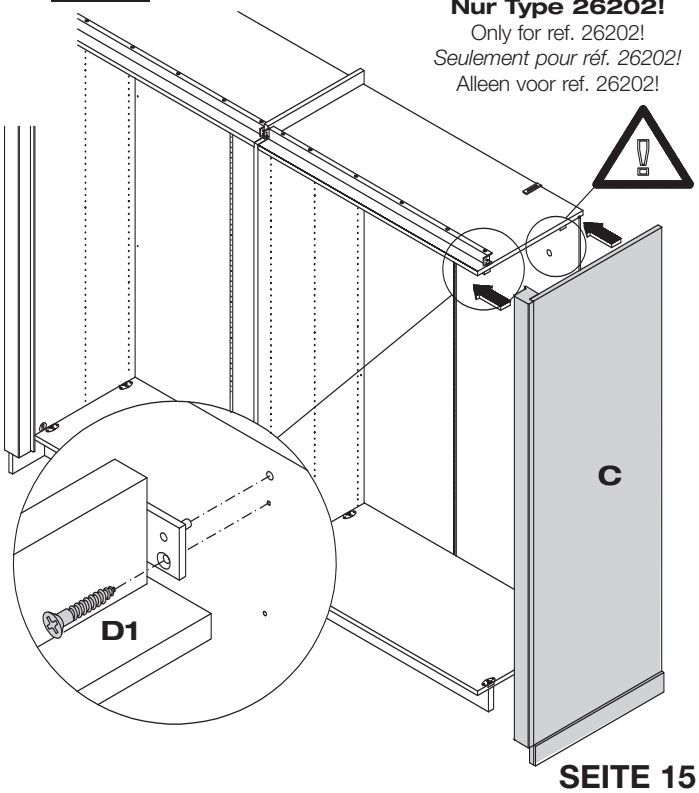

9

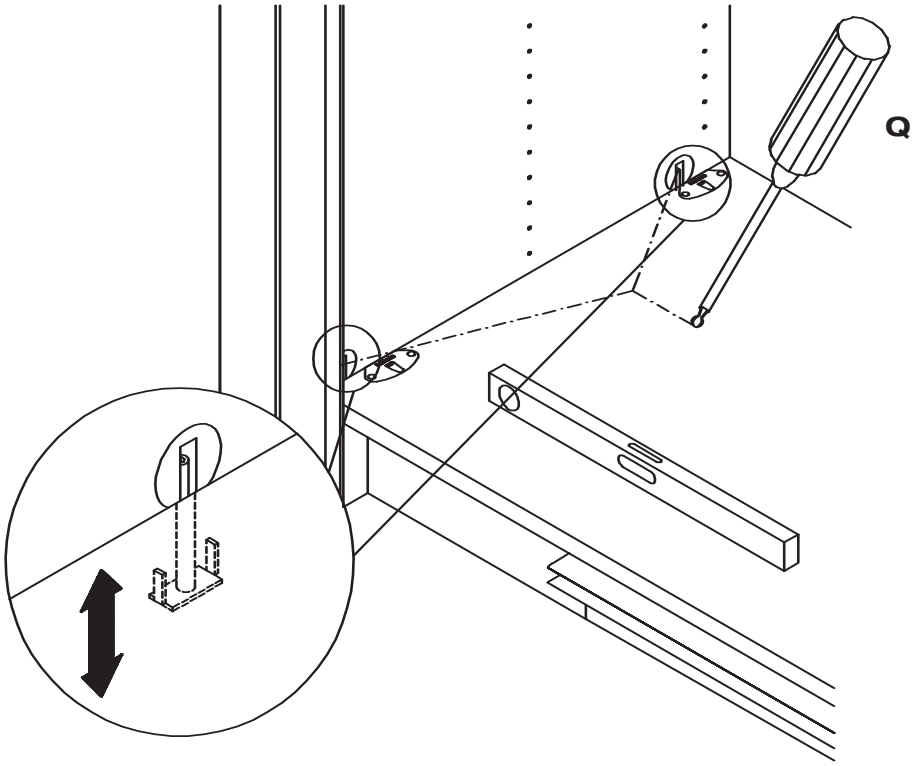

1-12 mm
Höhenausgleich
Height adjustment
Reglage de la hauteur
In hoogte verstelbaar

10

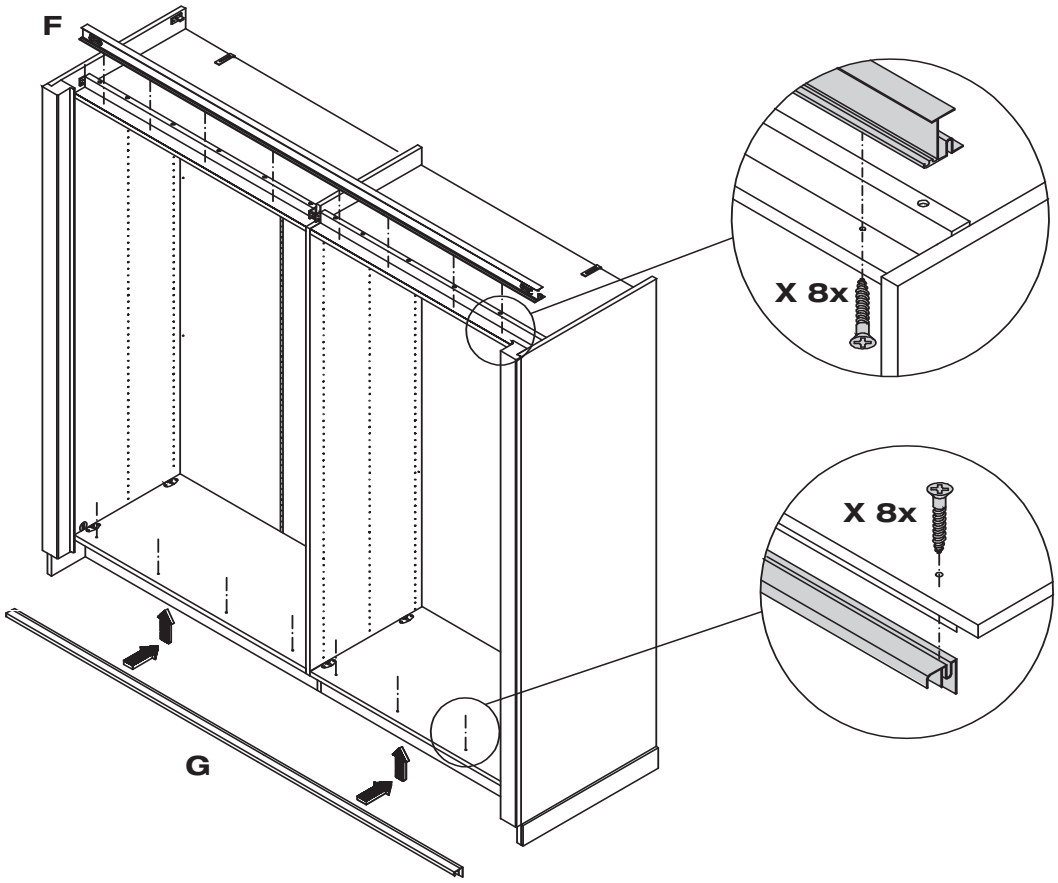

MONTAGE ASSEMBLY MONTAGE MONTAGE

11

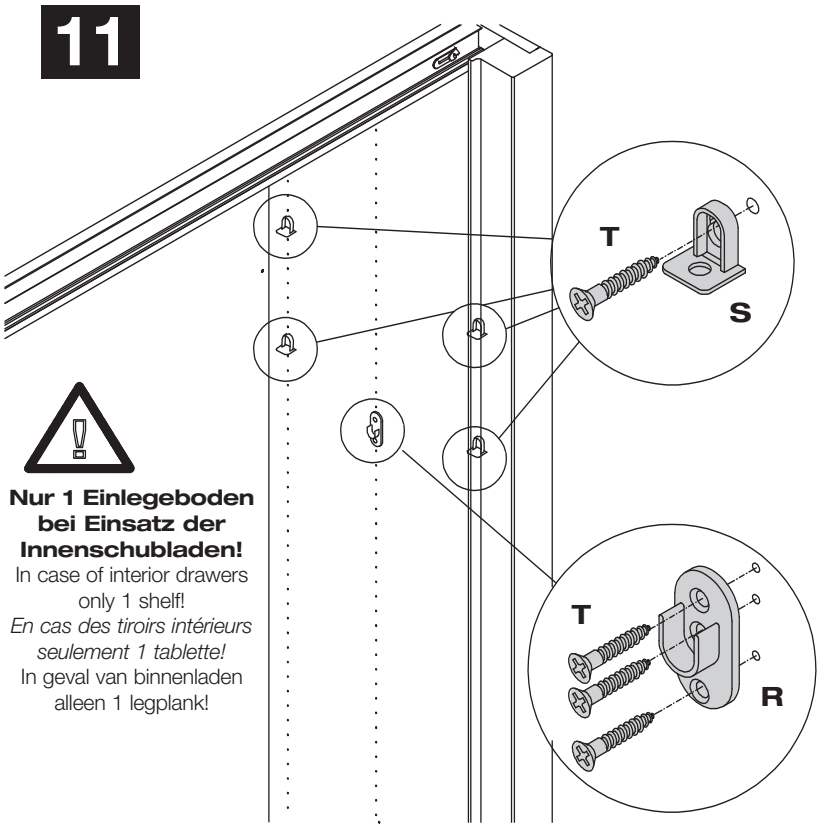

Nur 1 Einlegeboden bei Einsatz der Innenschubladen!
In case of interior drawers only 1 shelf!
En cas des tiroirs intérieurs seulement 1 tablette!
In geval van binnenladen alleen 1 legplank!

12

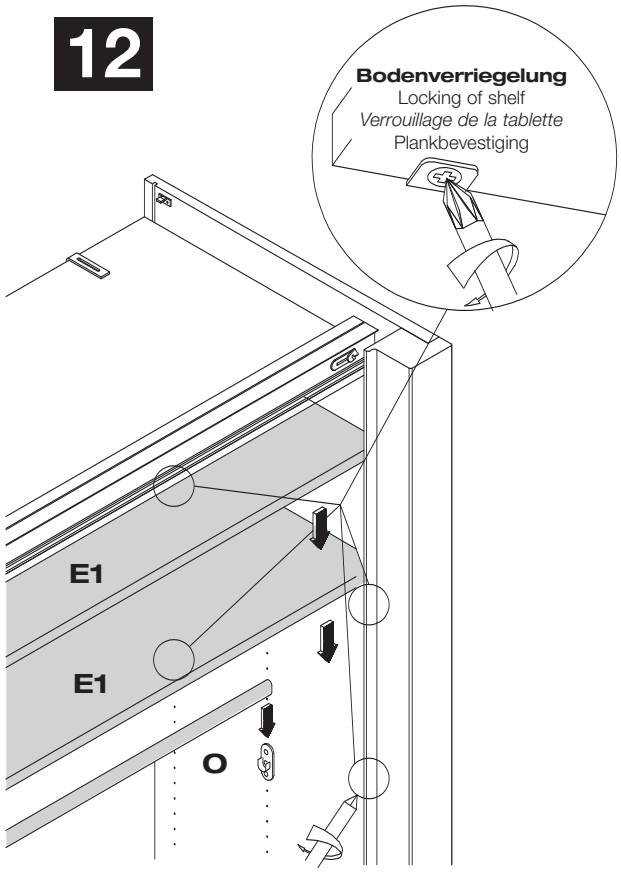

13

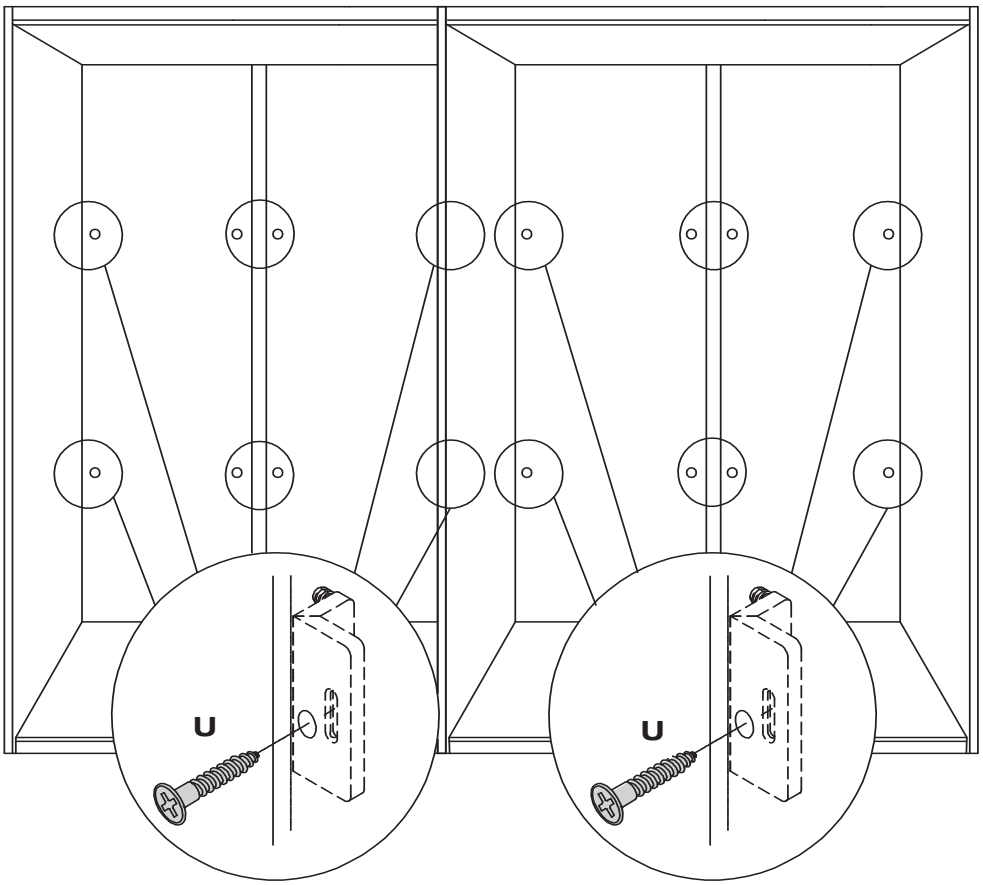

13.1

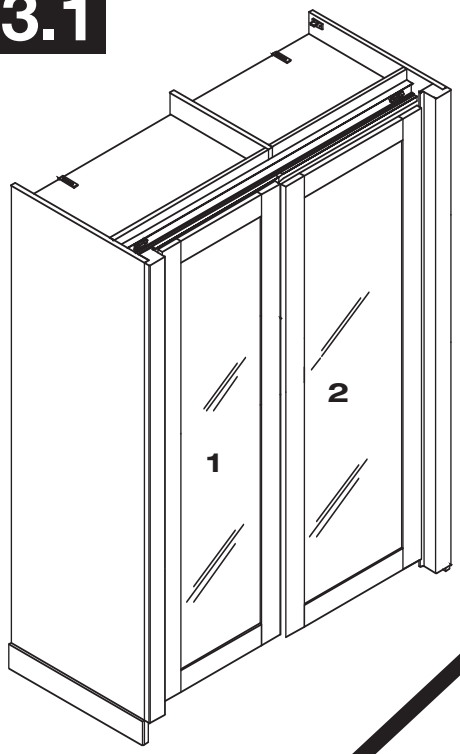

Empfohlene Reihenfolge der Türmontage

Recommended assembly of the doors

Montage recommandé des portes

Aanbevolen deurmontage

Aushängesicherung hinten laufende Tür
Removal security device rear running door
Système de sécurité contre le décrochage porte coulissante arrière
Vergrendeling de achter schuivende deur

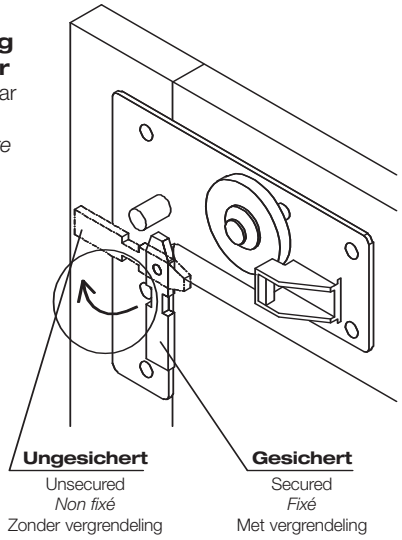

14

Tür 1
Door 1
Porte 1
Deur 1

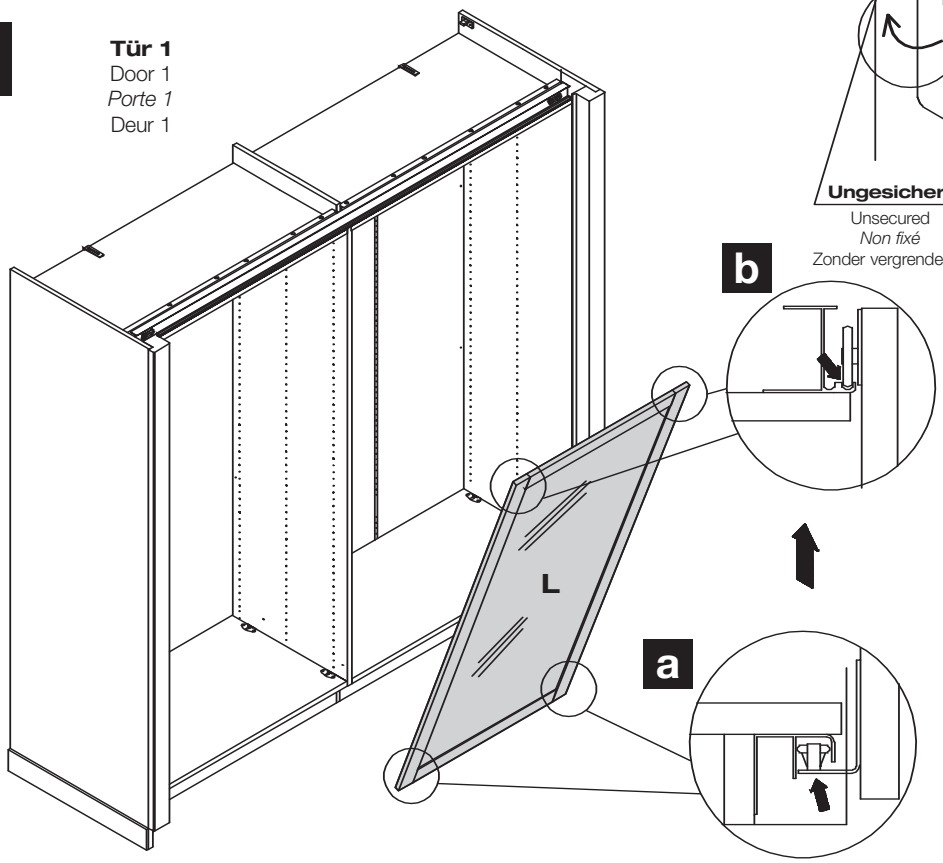

MONTAGE ASSEMBLY MONTAGE MONTAGE

15

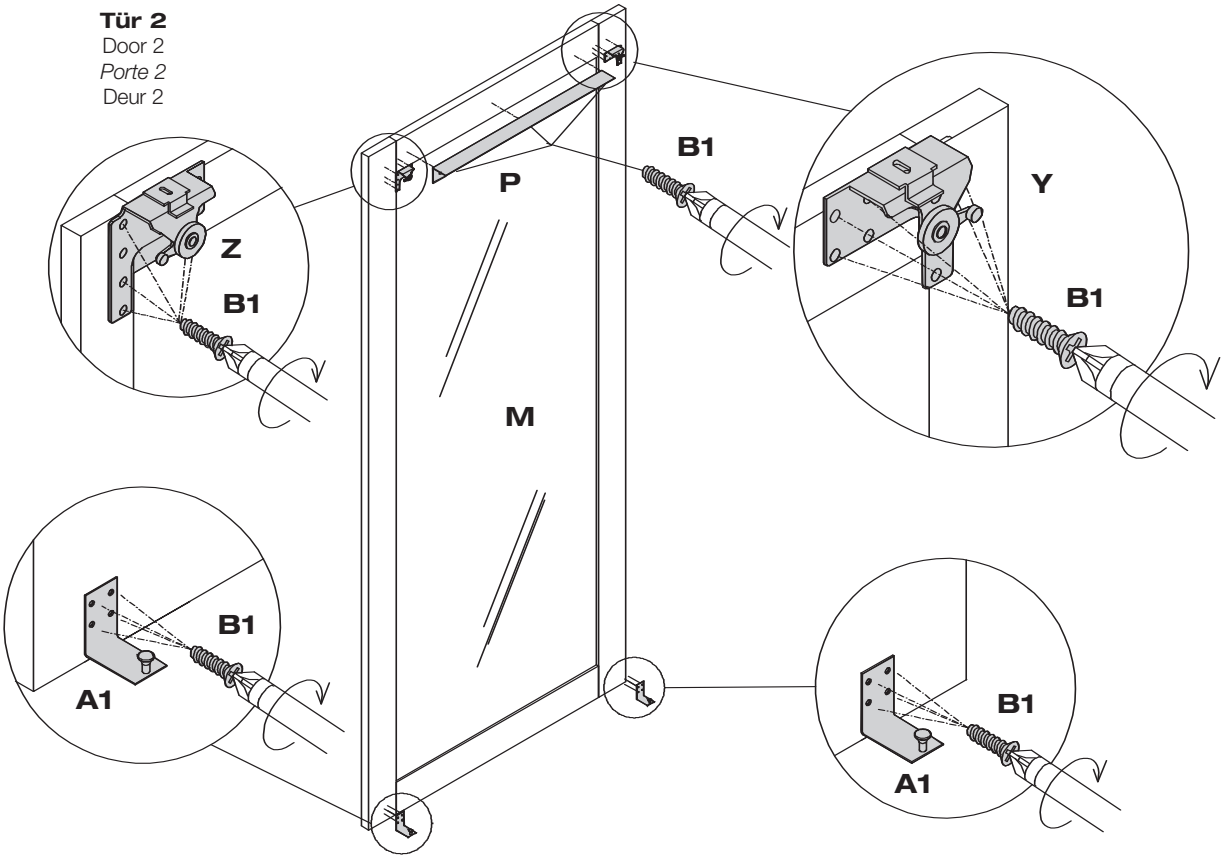

16

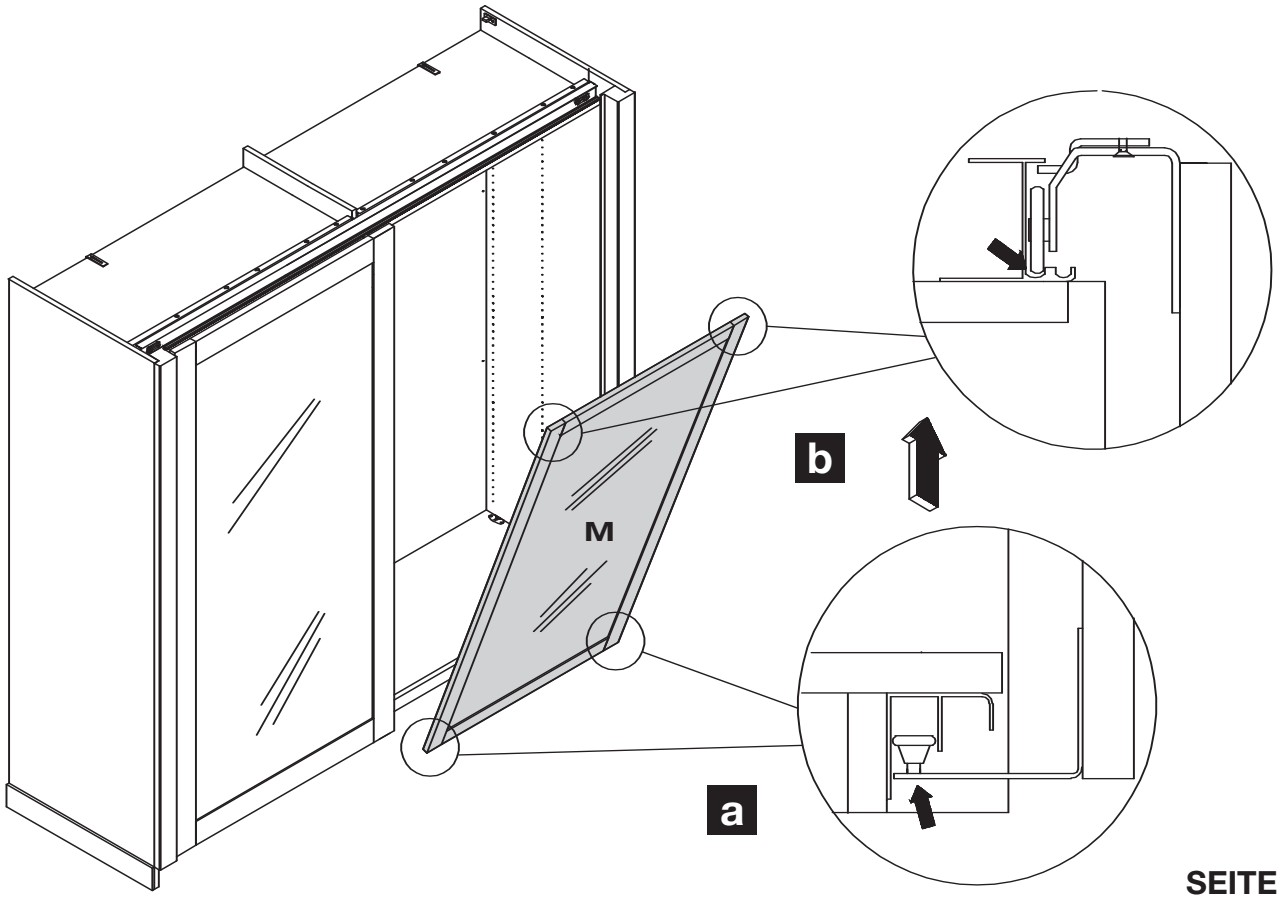

17

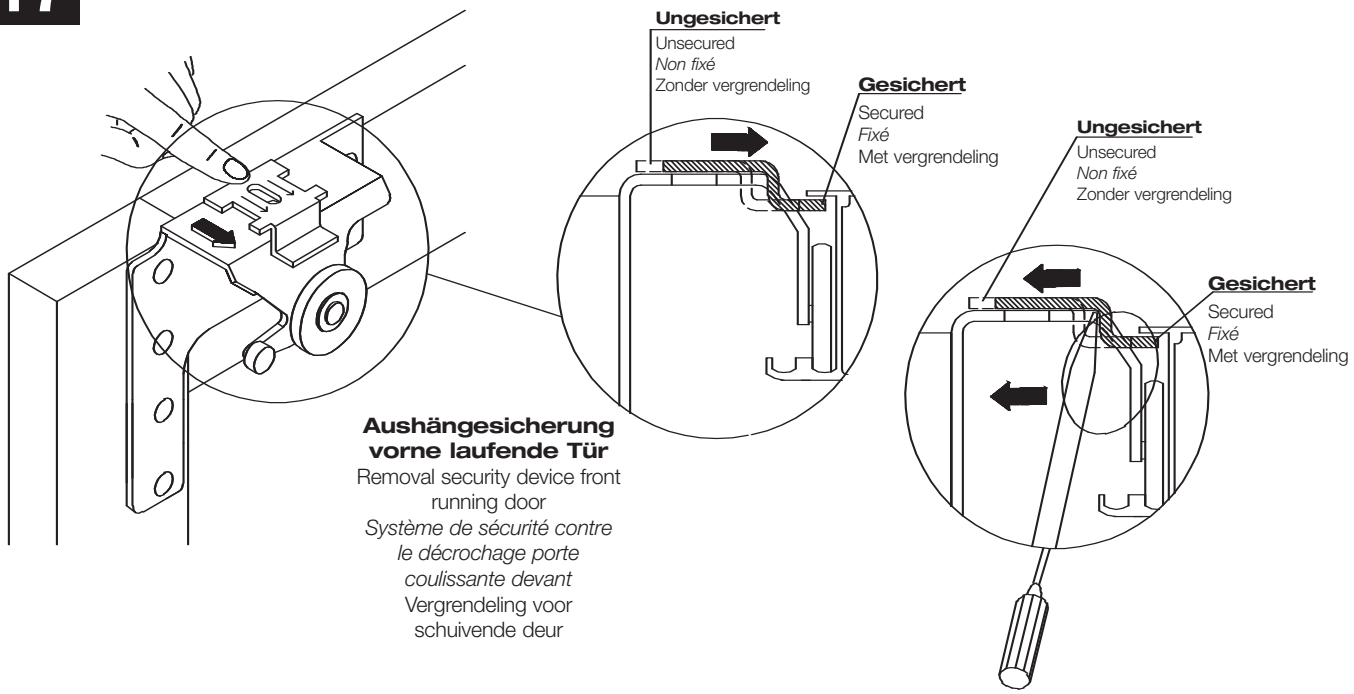
Ungesichert
Unsecured
Non fixé
Zonder vergrendeling
Gesichert
Secured
Fixé
Met vergrendeling
Ungesichert
Unsecured
Non fixé
Zonder vergrendeling
Gesichert
Secured
Fixé
Met vergrendeling
Aushängesicherung vorne laufende Tür
Removal security device front running door
Système de sécurité contre le décrochage porte coulissante devant
Vergrendeling voor schuivende deur

18

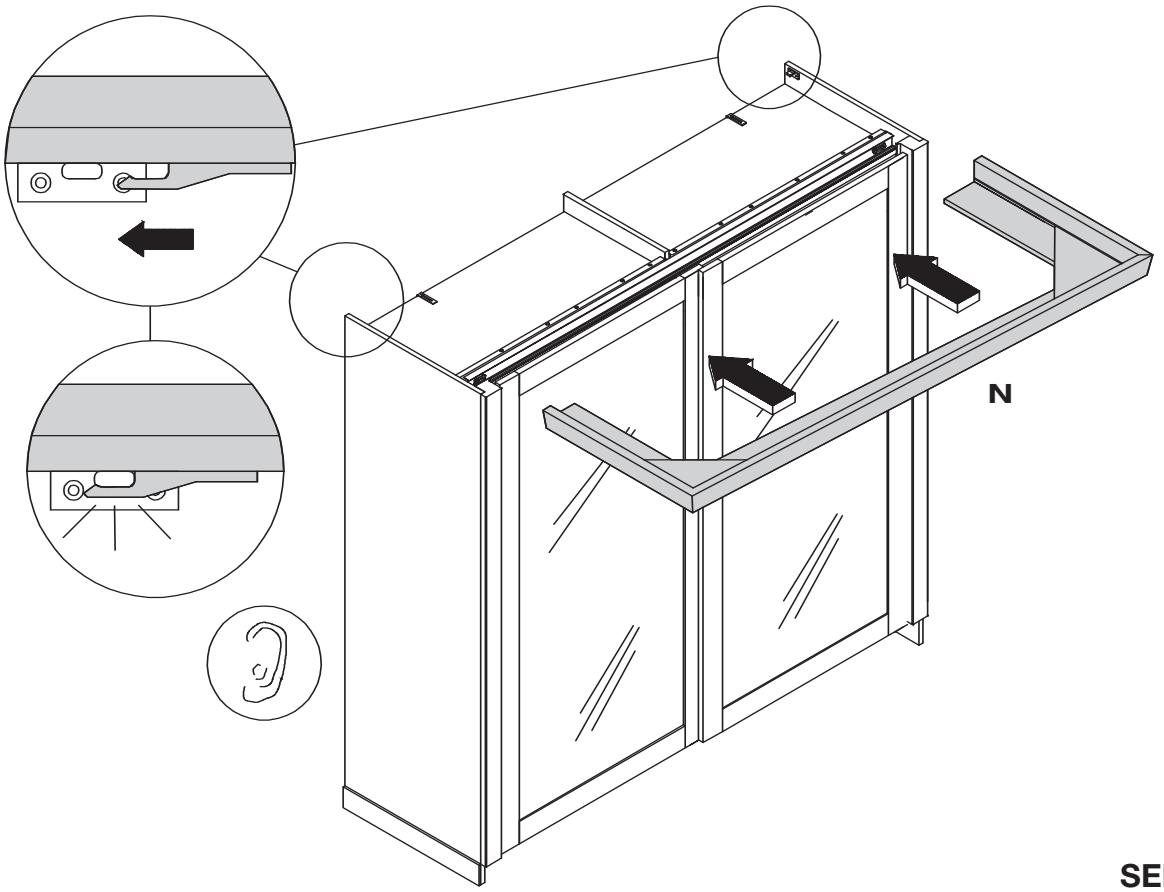
N

MONTAGE ASSEMBLY MONTAGE MONTAGE

19

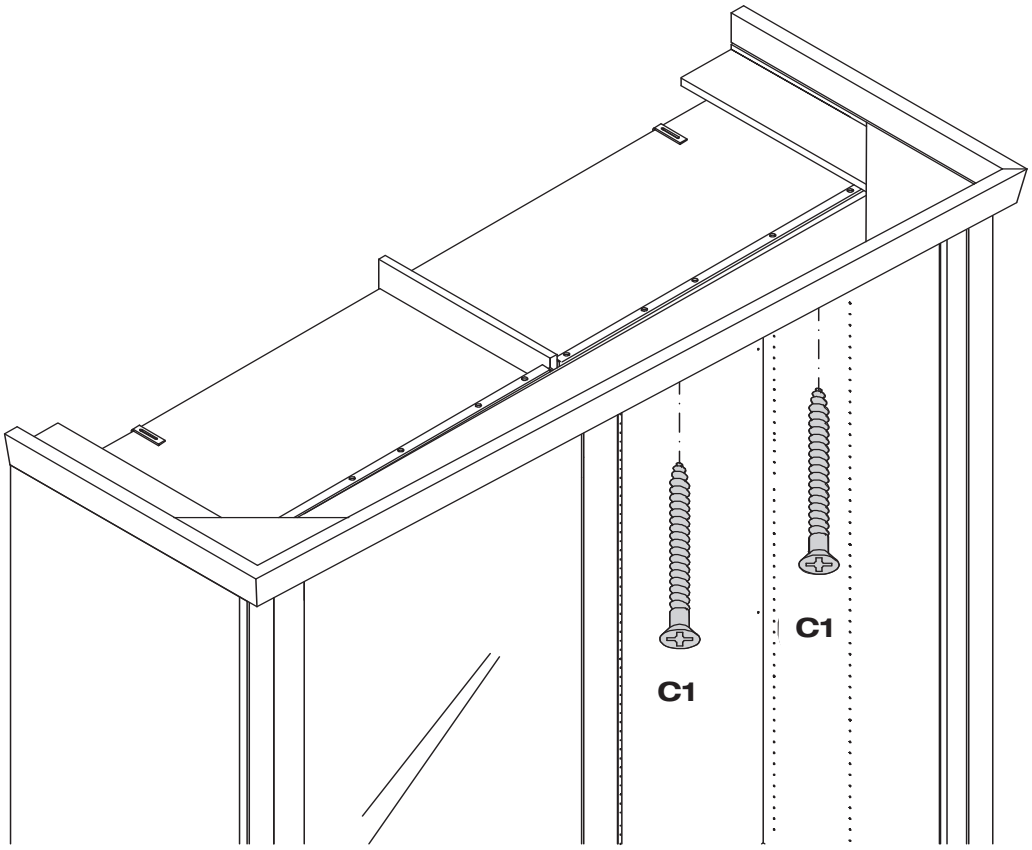

20

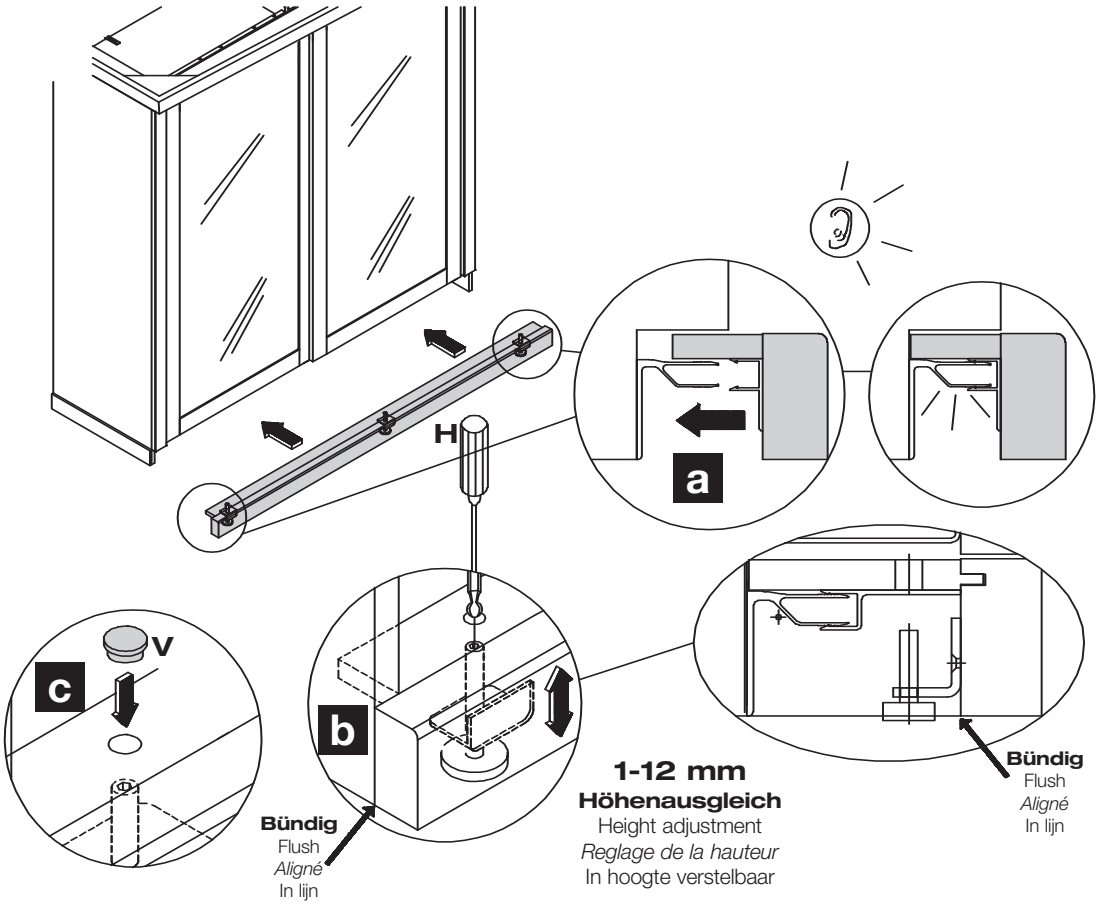

hülsta

MONTAGEANLEITUNG
SCHIEBETÜRENSCHRANK 3-TÜRER

SLIDING-DOOR WARDROBE 3-DOORS
ARMOIRE A PORTES COULISSANTES A 3 PORTES
SCHUIFDEURKAST 3-DEUREN

CASAnotte

GESAMTÜBERSICHT SUMMARY VUE GÉNÉRALE TOTAALOVERZICHT

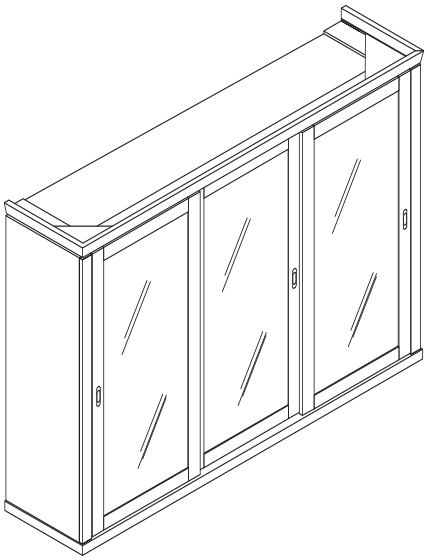

Montage darf nur durch fachkundiges Personal erfolgen
Fitting has to be done by qualified personnel
Le montage doit uniquement être effectué par de main d'œuvre spécialisée
Montage uitsluitend door vakkundig personeel

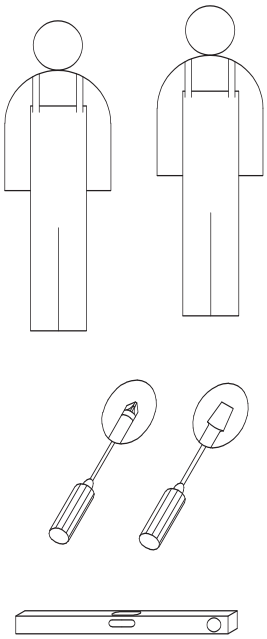

Beschlagbeutel 1409
Accessories bag 1409
Sachets de ferrures 1409
Zakjes met beslagdelen 1409

Q		2x
R		8x
S	4x15	12x
T	4x17	4x
U		2x

Beschlagbeutel 638
Accessories bag 638
Sachets de ferrures 638
Zakjes met beslagdelen 638

V		2x

Beschlagbeutel 752
Accessories bag 752
Sachets de ferrures 752
Zakjes met beslagdelen 752

W	3,6x28	6x

Beschlagkarton
Box of fittings
Carton de ferrures
Beslagdelendoos

X	1x
Y	1x
Z	2x
A1	4x
B1 6,3x16	50x

Beschlagbeutel 604
Accessories bag 604
Sachets de ferrures 604
Zakjes met beslagdelen 604

C1	5x90	6x

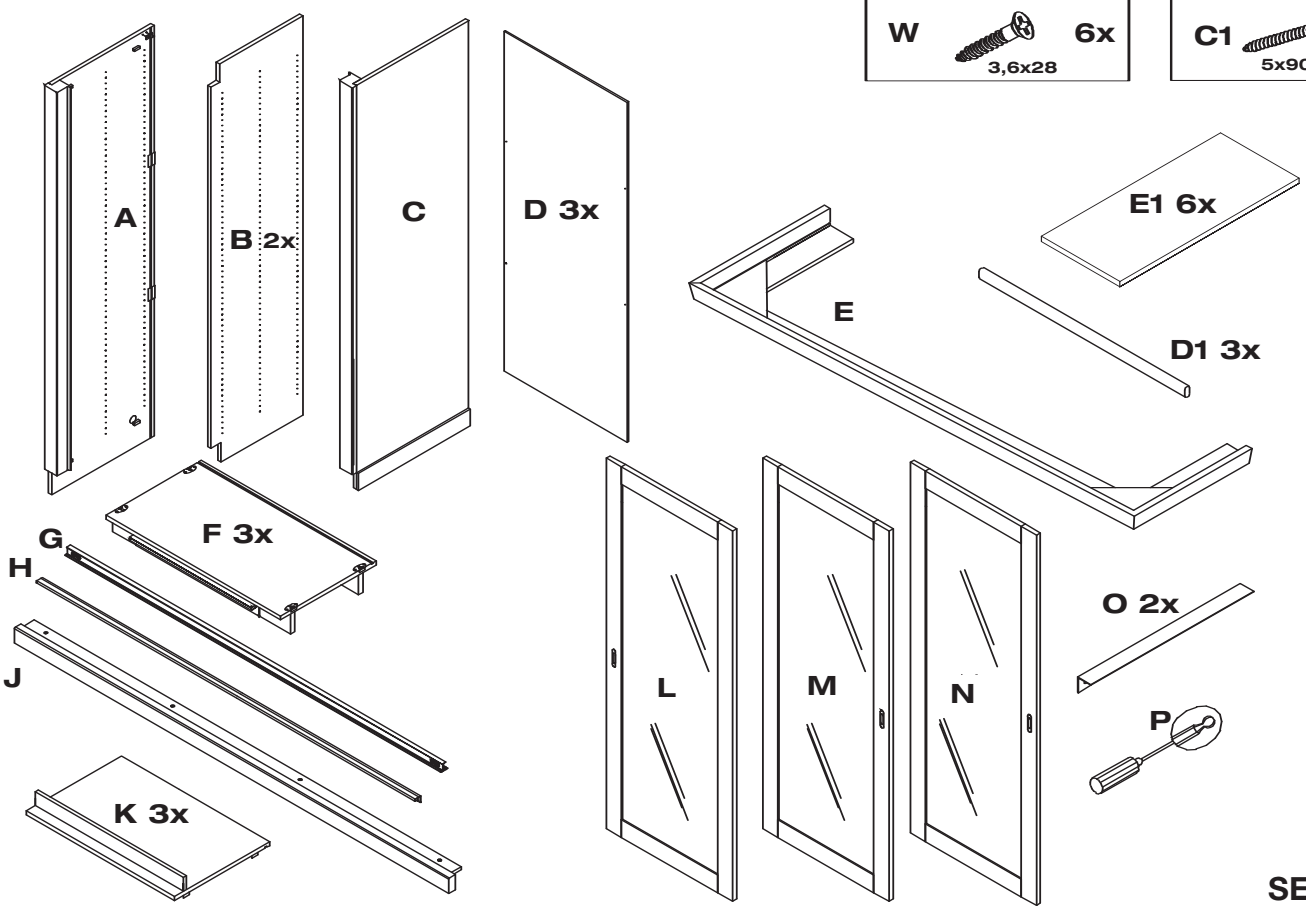

hülsta

MONTAGEANLEITUNG
SCHIEBETÜRENSCHRANK
3-TÜRER

SLIDING-DOOR WARDROBE 3-DOORS
ARMOIRE A PORTES COULISSANTES A 3 PORTES
SCHUIFDEURKAST 3-DEUREN

CASAnotte

MONTAGE ASSEMBLY MONTAGE MONTAGE

1

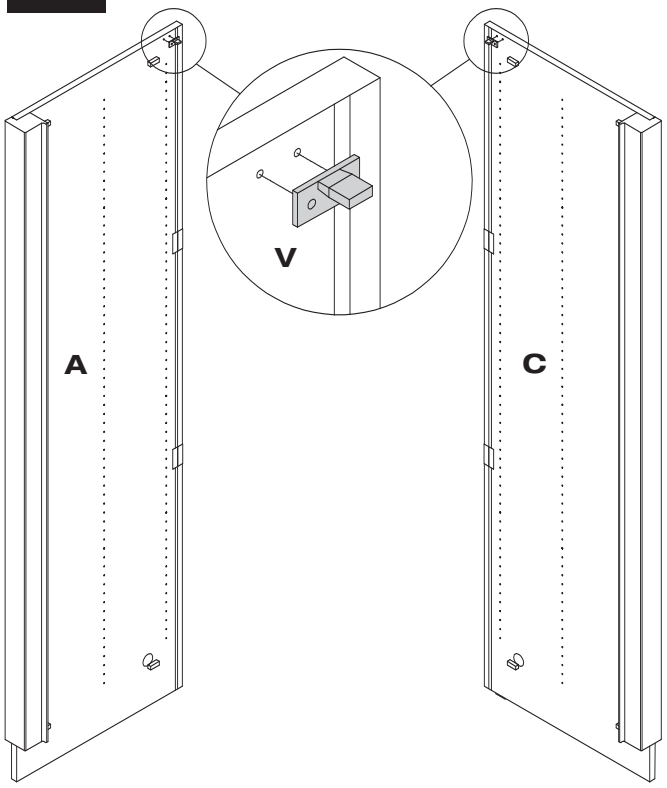

2

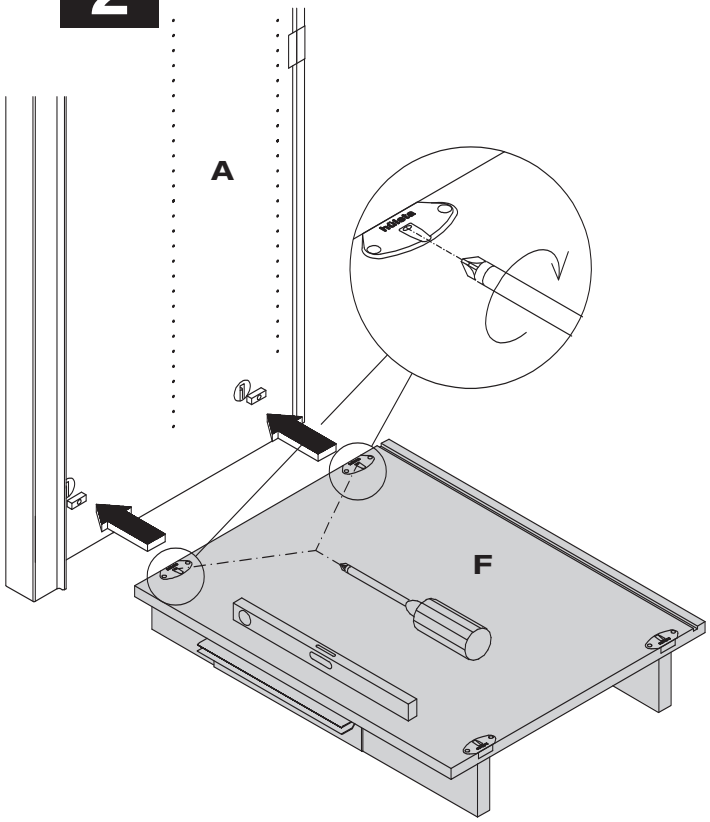

3

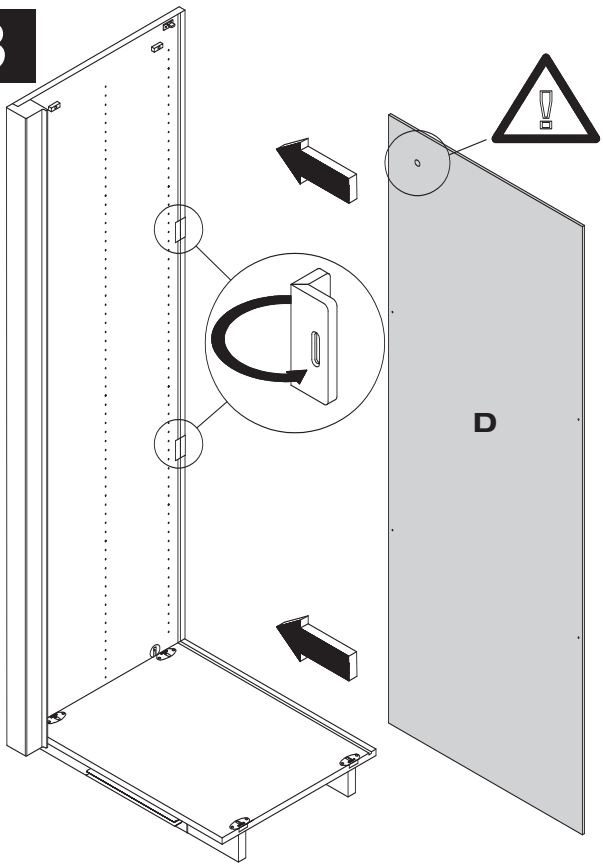

4

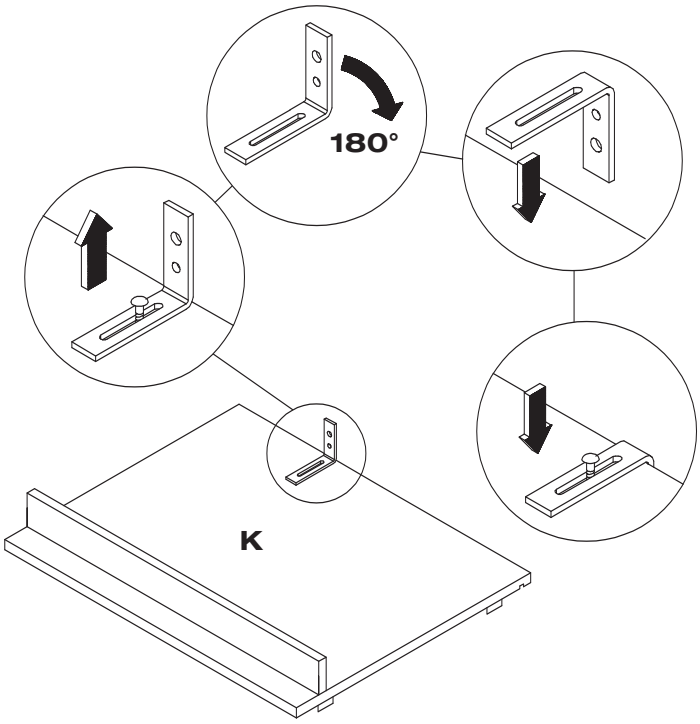

MONTAGE ASSEMBLY MONTAGE MONTAGE

5

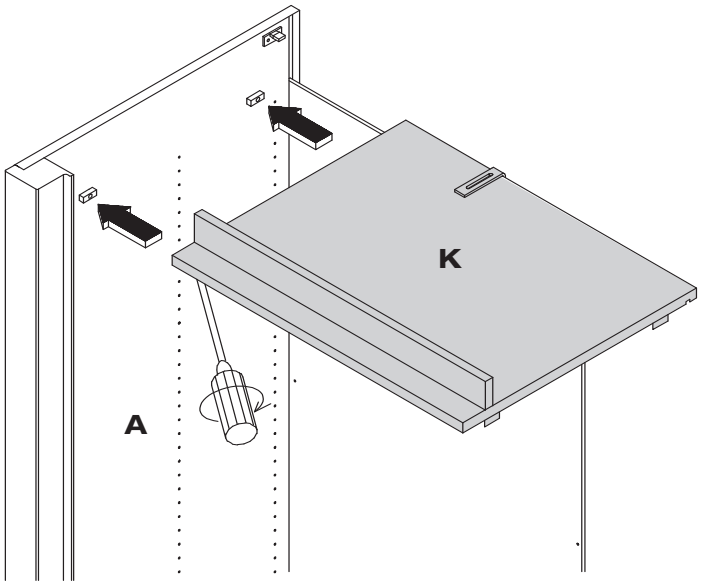

6

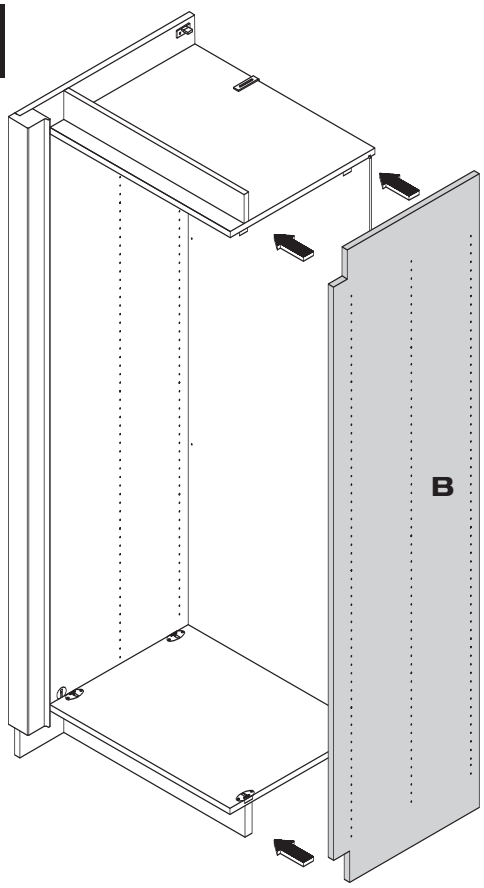

7

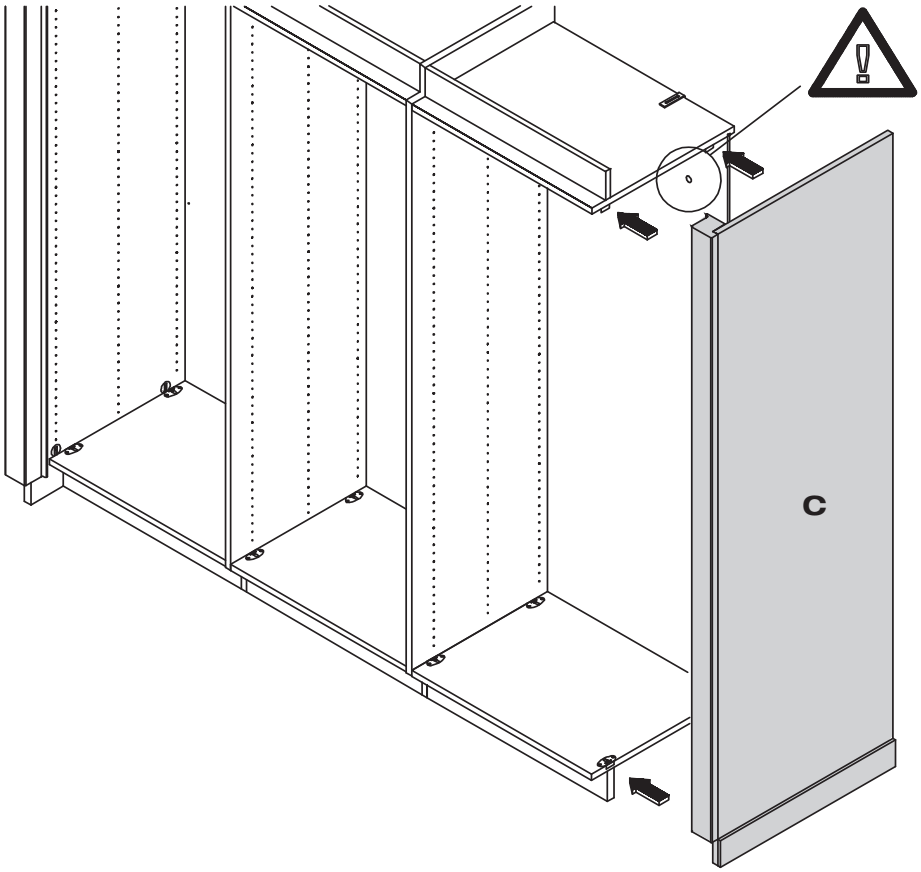

8

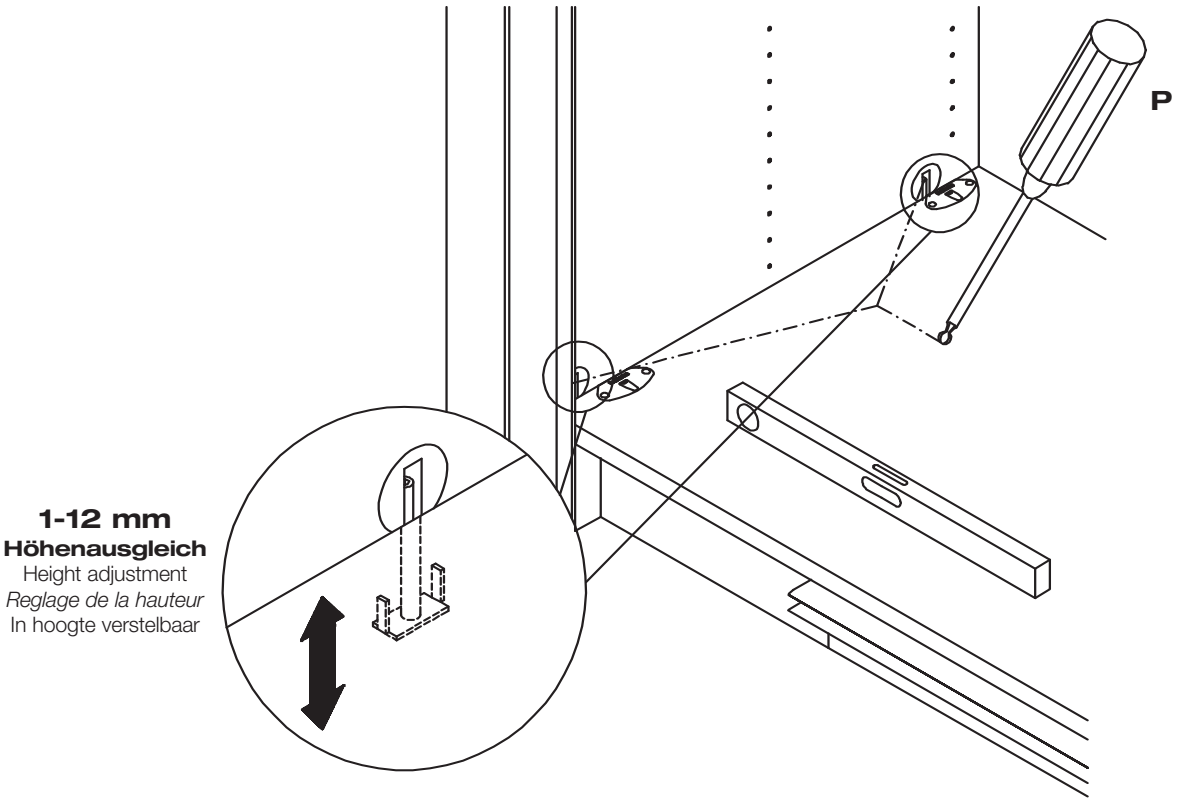
P
1-12 mm
Höhenausgleich
Height adjustment
Reglage de la hauteur
In hoogte verstelbaar

9

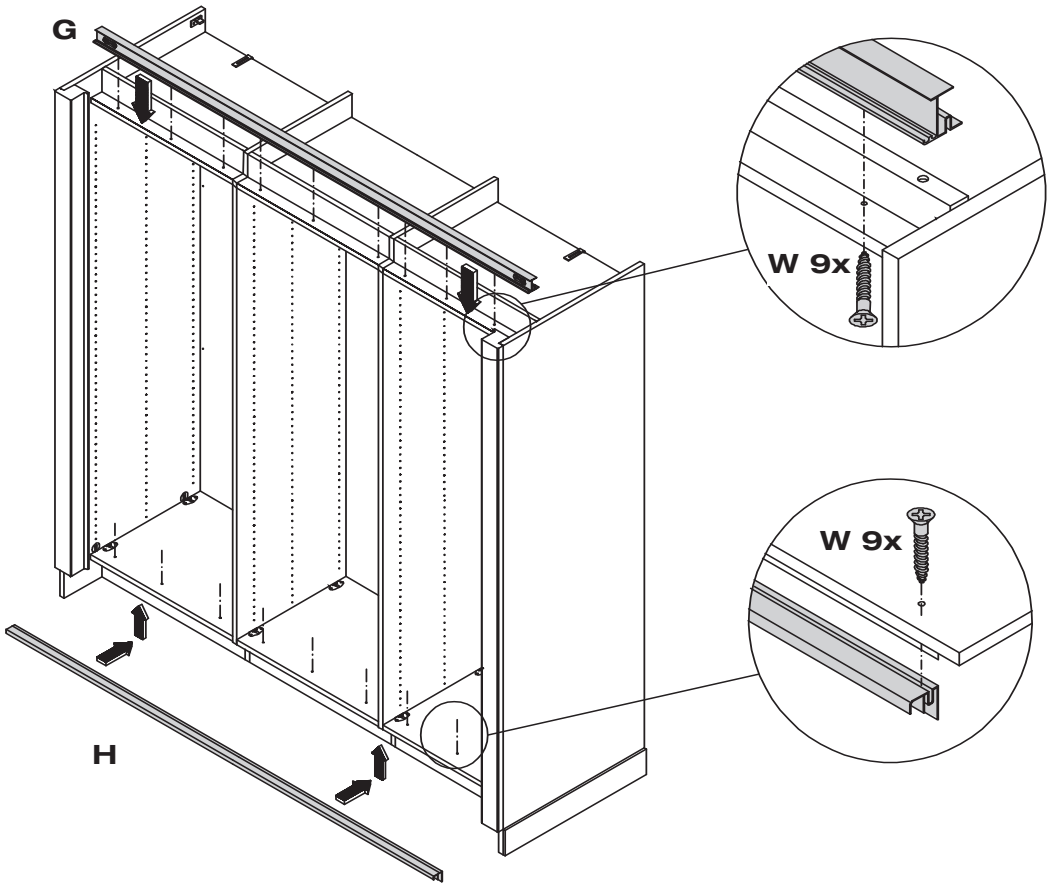
G
W 9x
W 9x
H

10

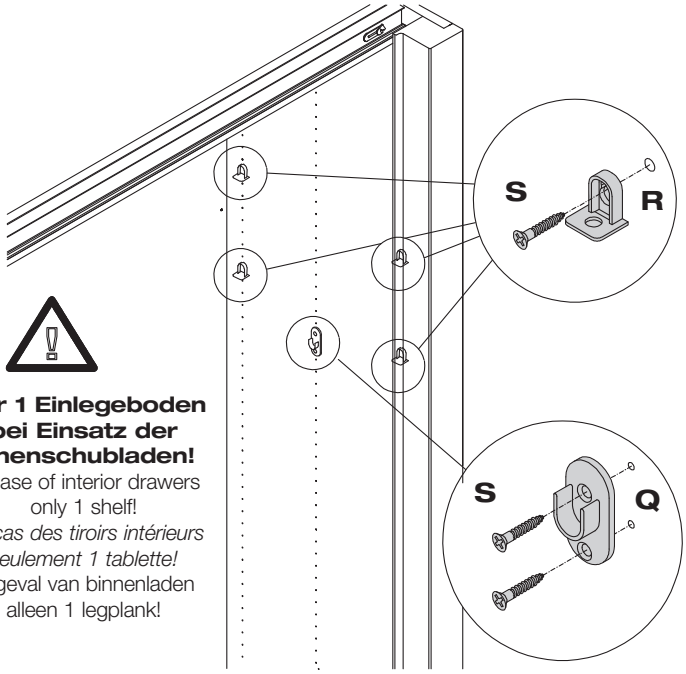

Nur 1 Einlegeboden bei Einsatz der Innenschubladen!
In case of interior drawers only 1 shelf!
En cas des tiroirs intérieurs seulement 1 tablette!
In geval van binnenladen alleen 1 legplank!

11

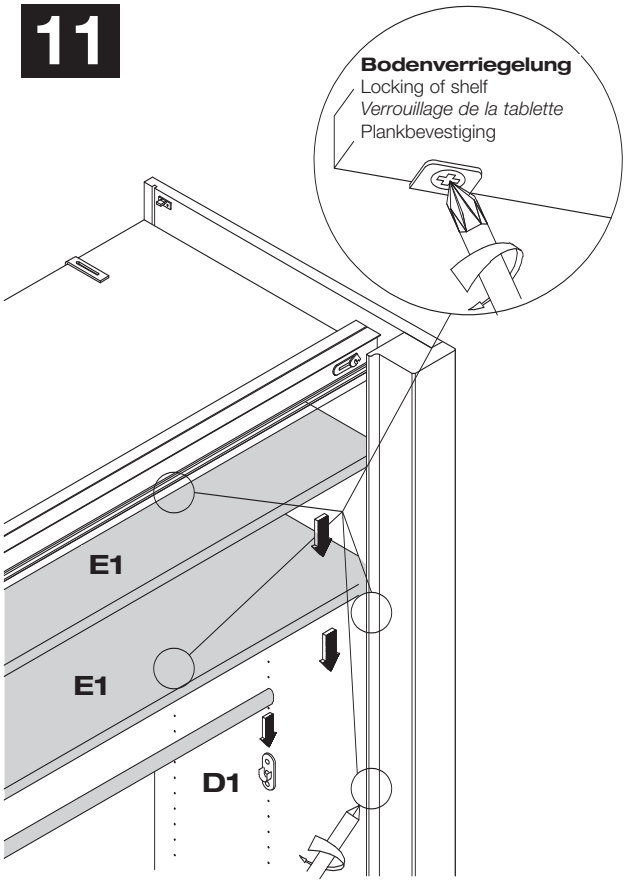

12

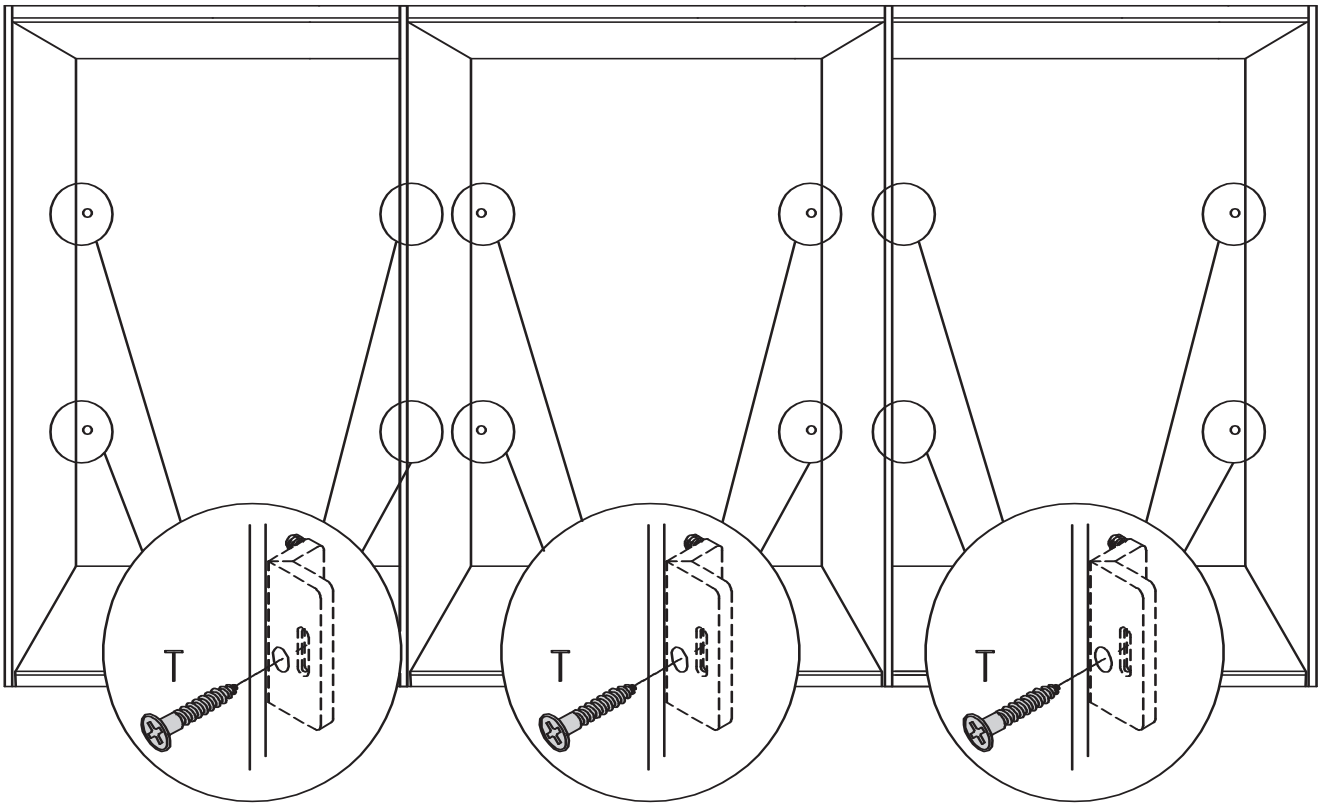

13

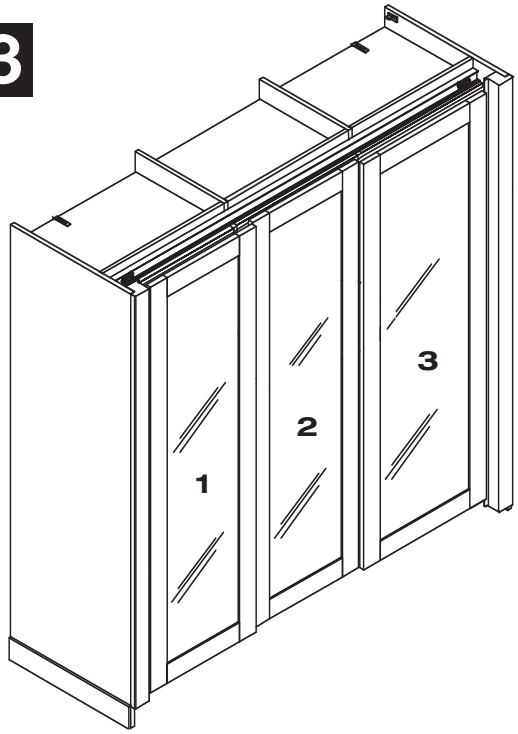

Empfohlene Reihenfolge der Türmontage

Recommended assembly of the doors

Montage recommandé des portes

Aanbevolen deurmontage

14

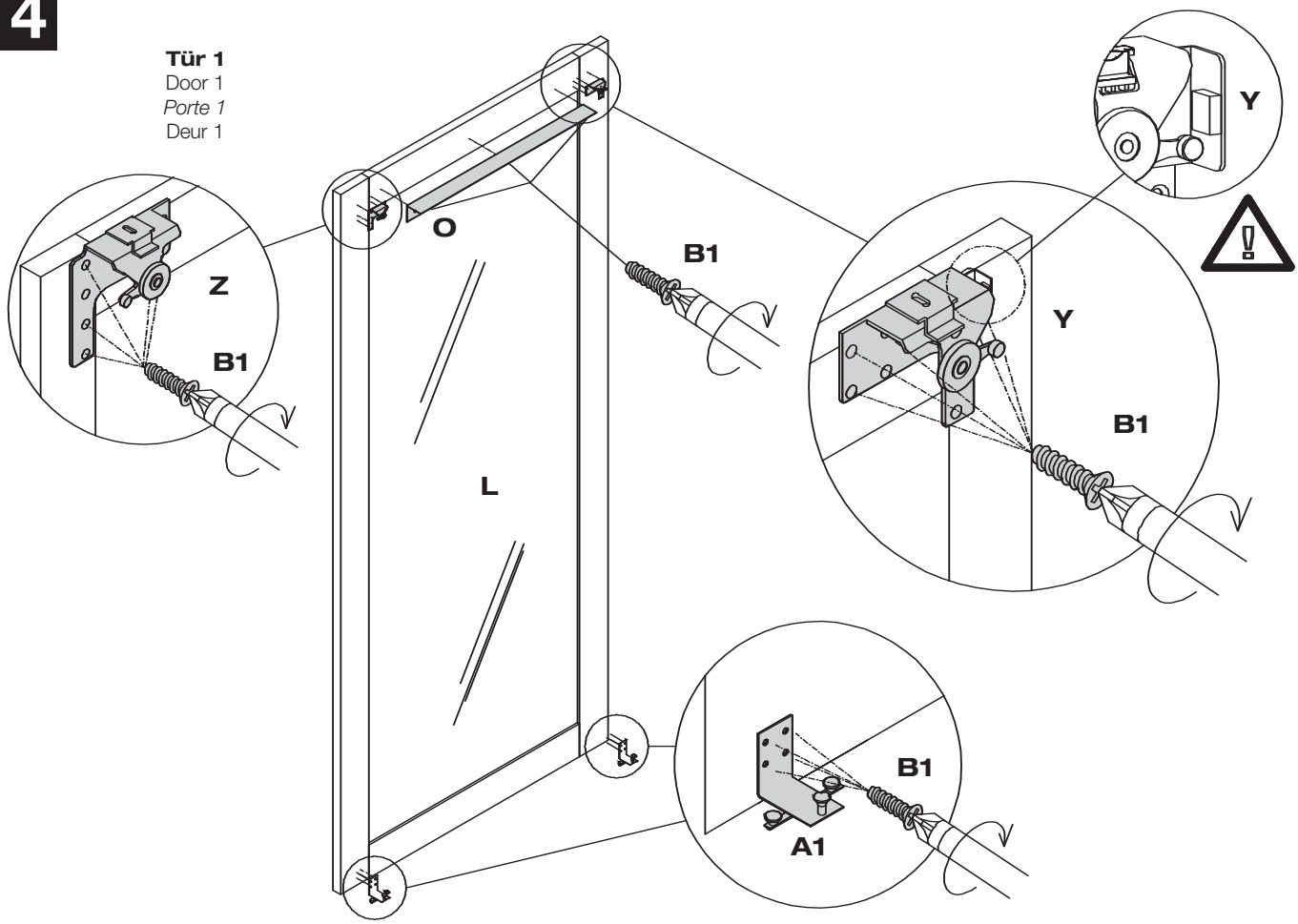

MONTAGE ASSEMBLY MONTAGE MONTAGE

15

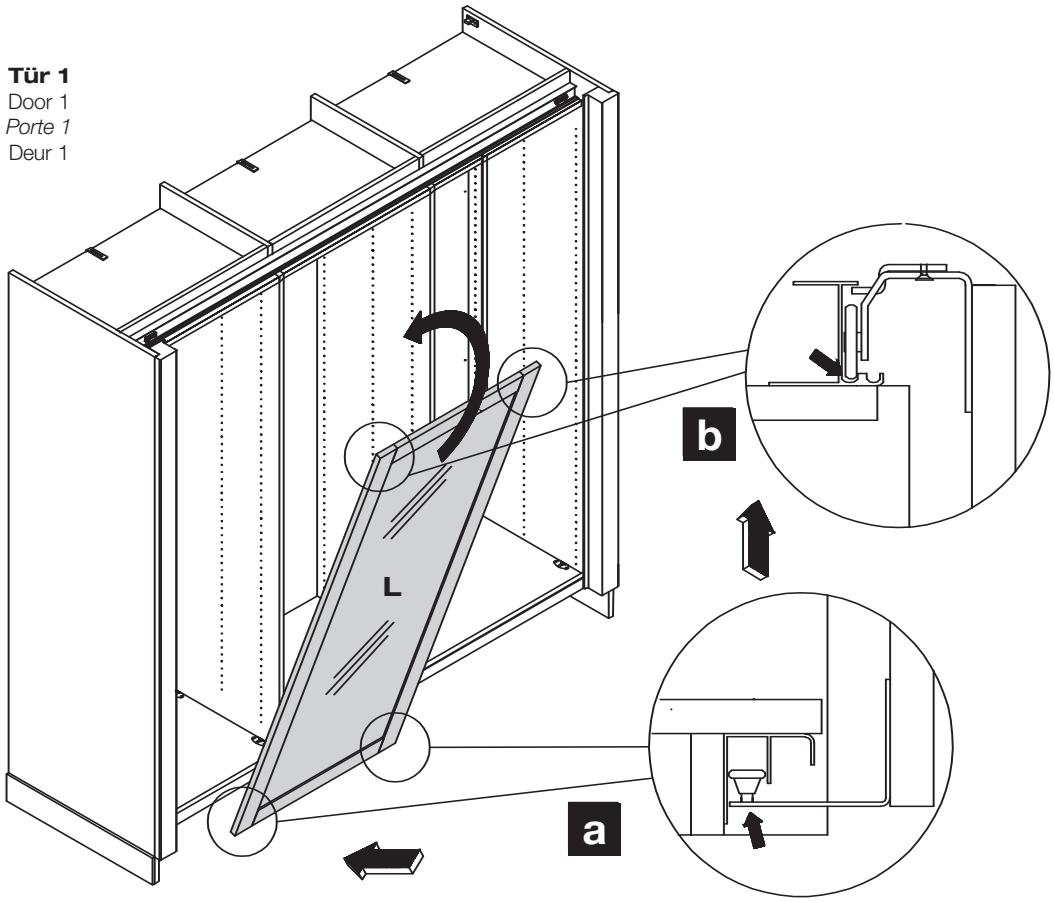

16

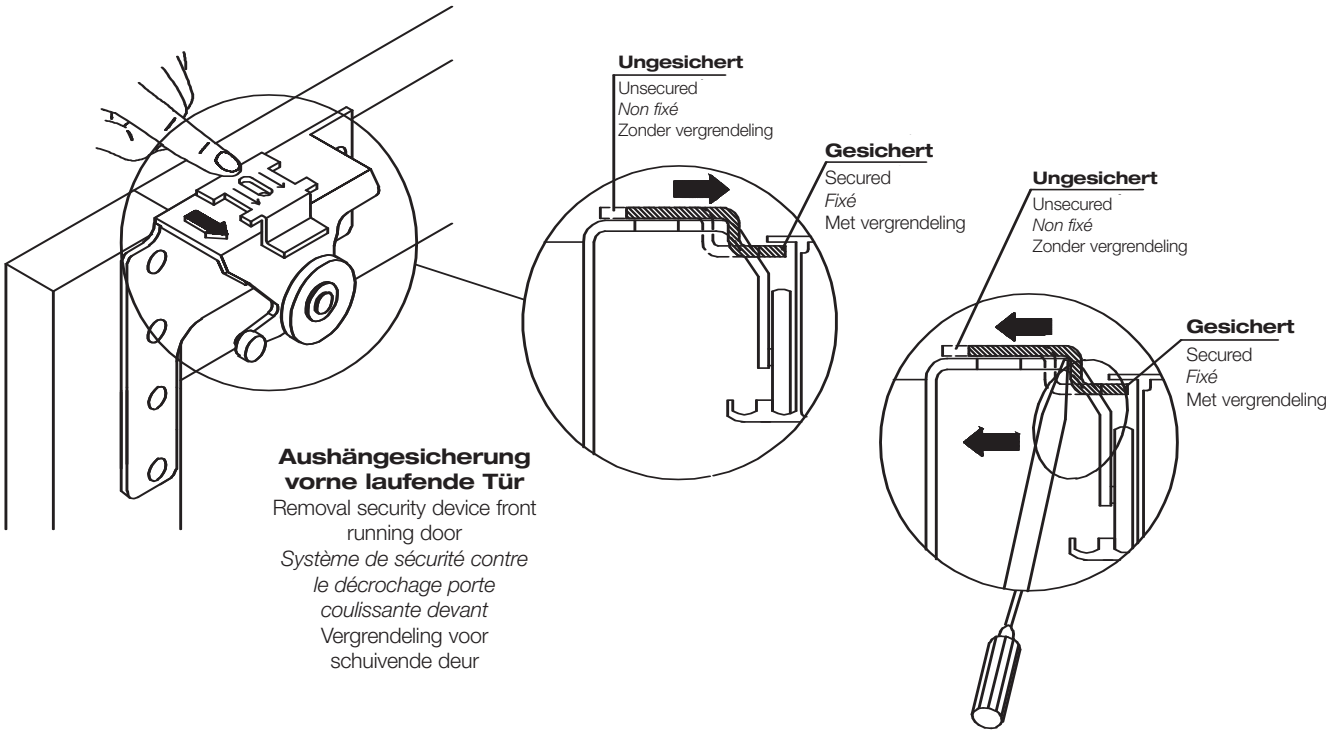

17

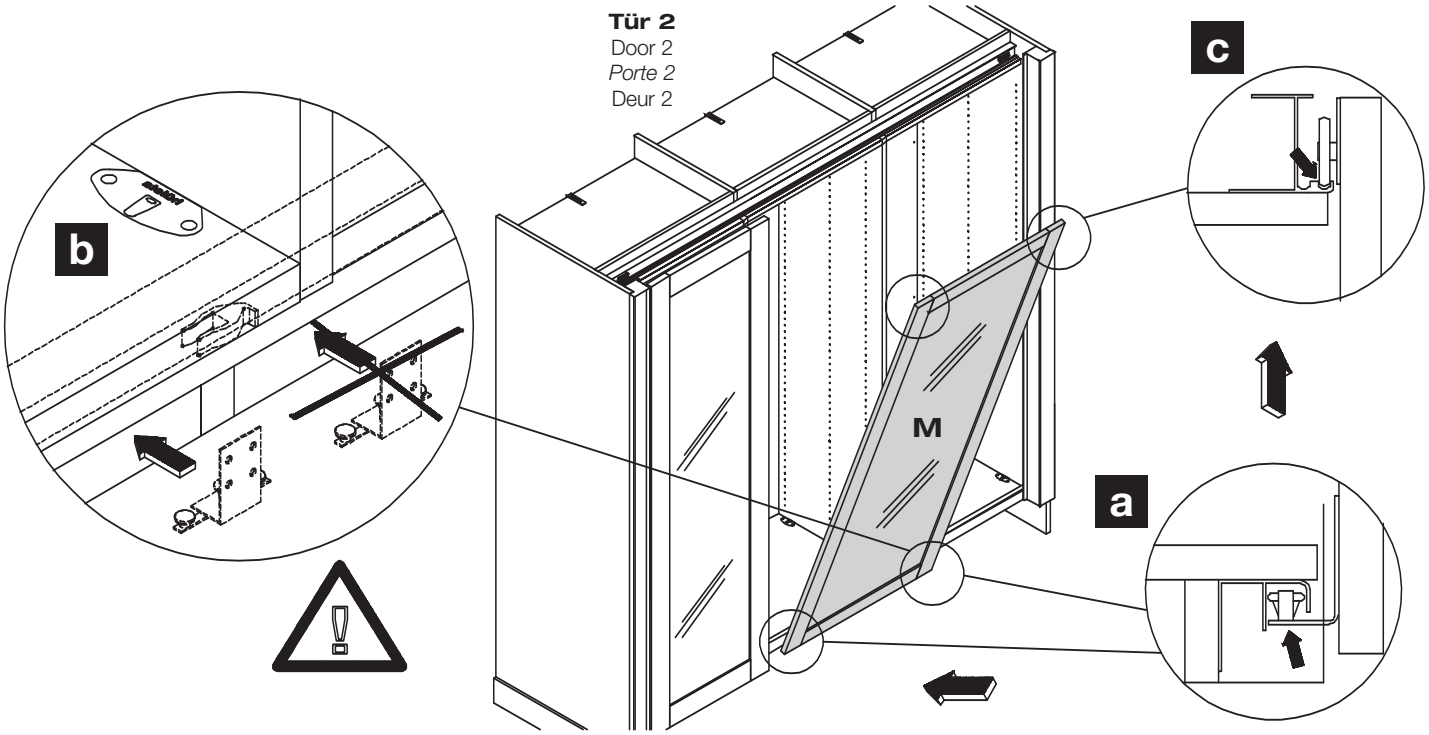

Aushängesicherung hinten laufende Tür
Removal security device rear running door
Système de sécurité contre le décrochage porte coulissante arrière
Vergrendeling de achter schuivende deur

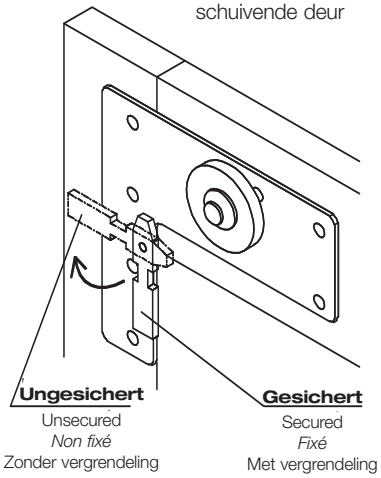

18

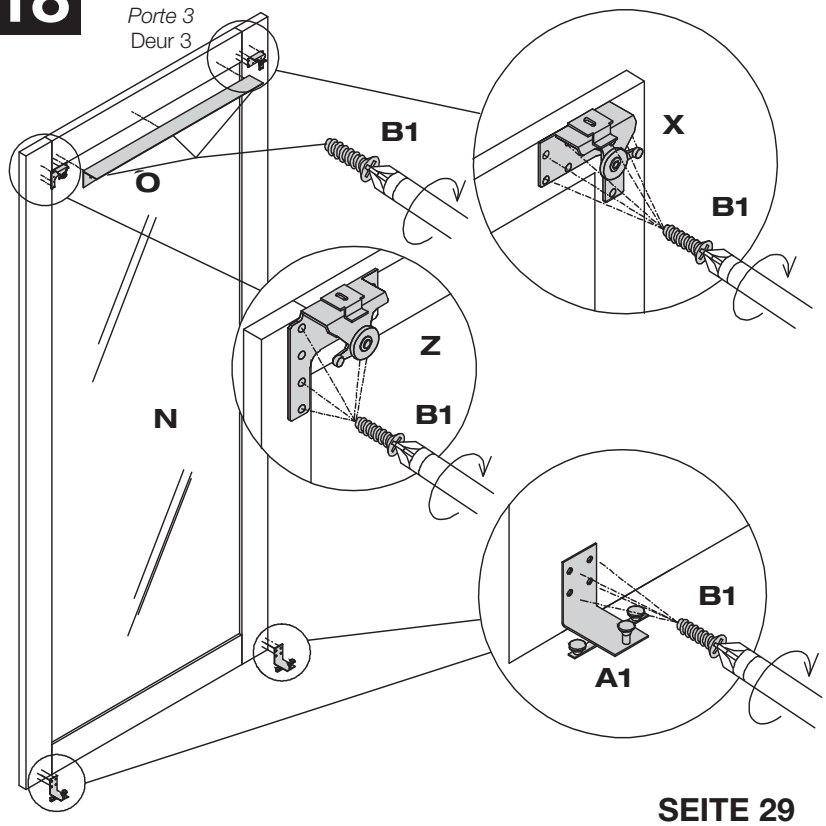

MONTAGE ASSEMBLY MONTAGE MONTAGE

19

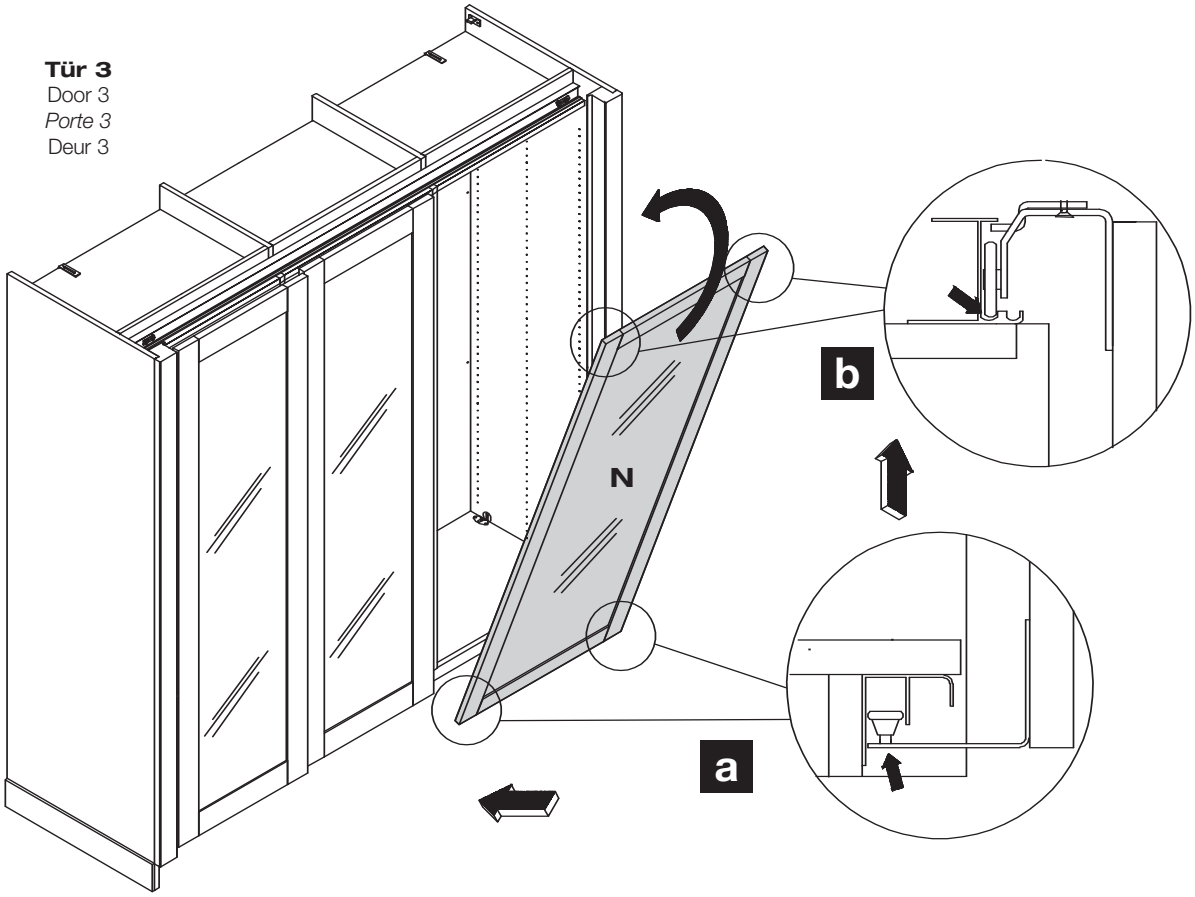

20

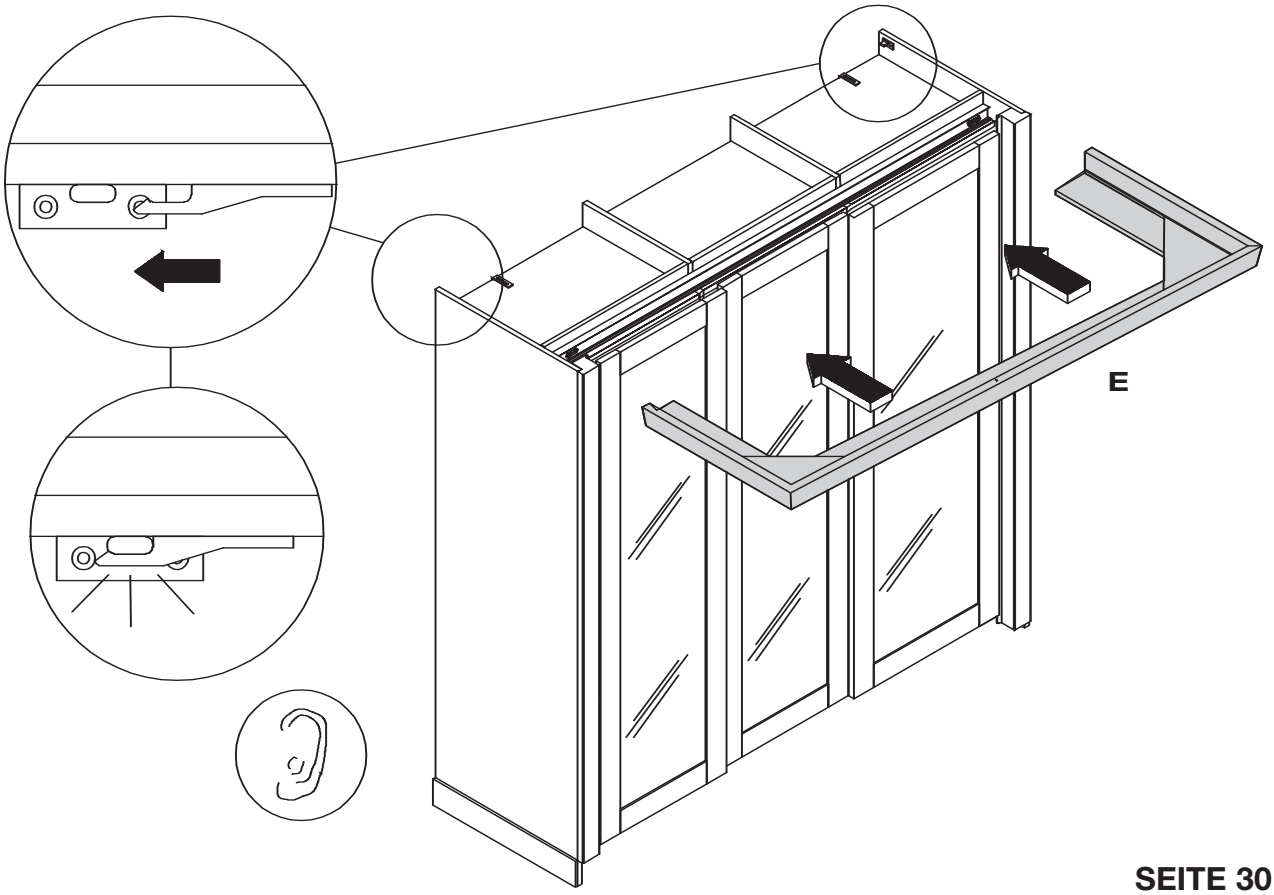

21

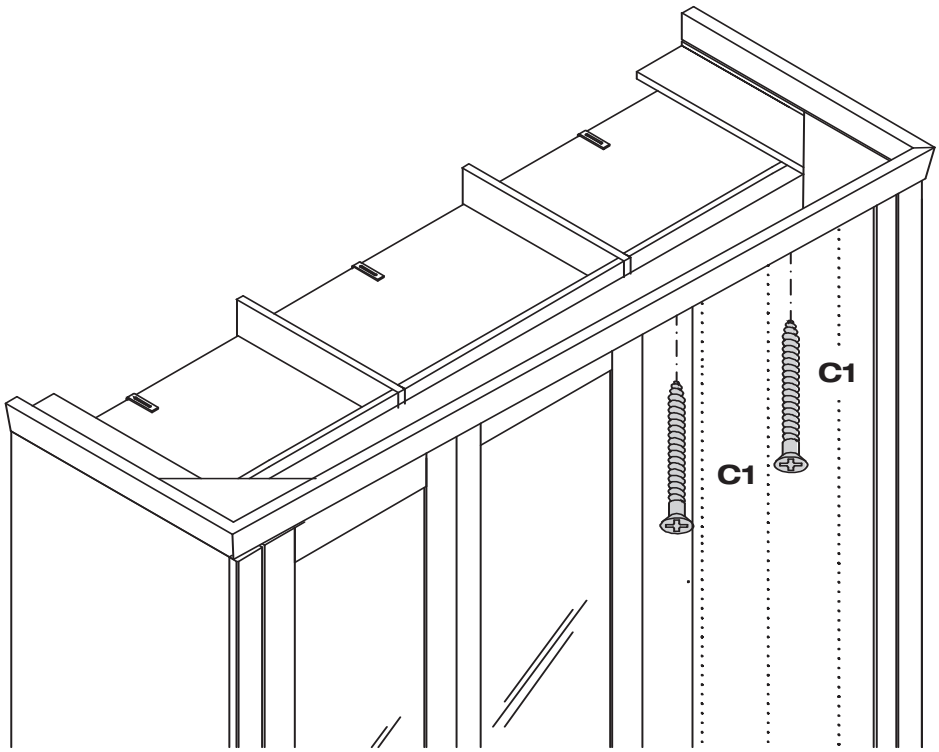
C1
C1

22

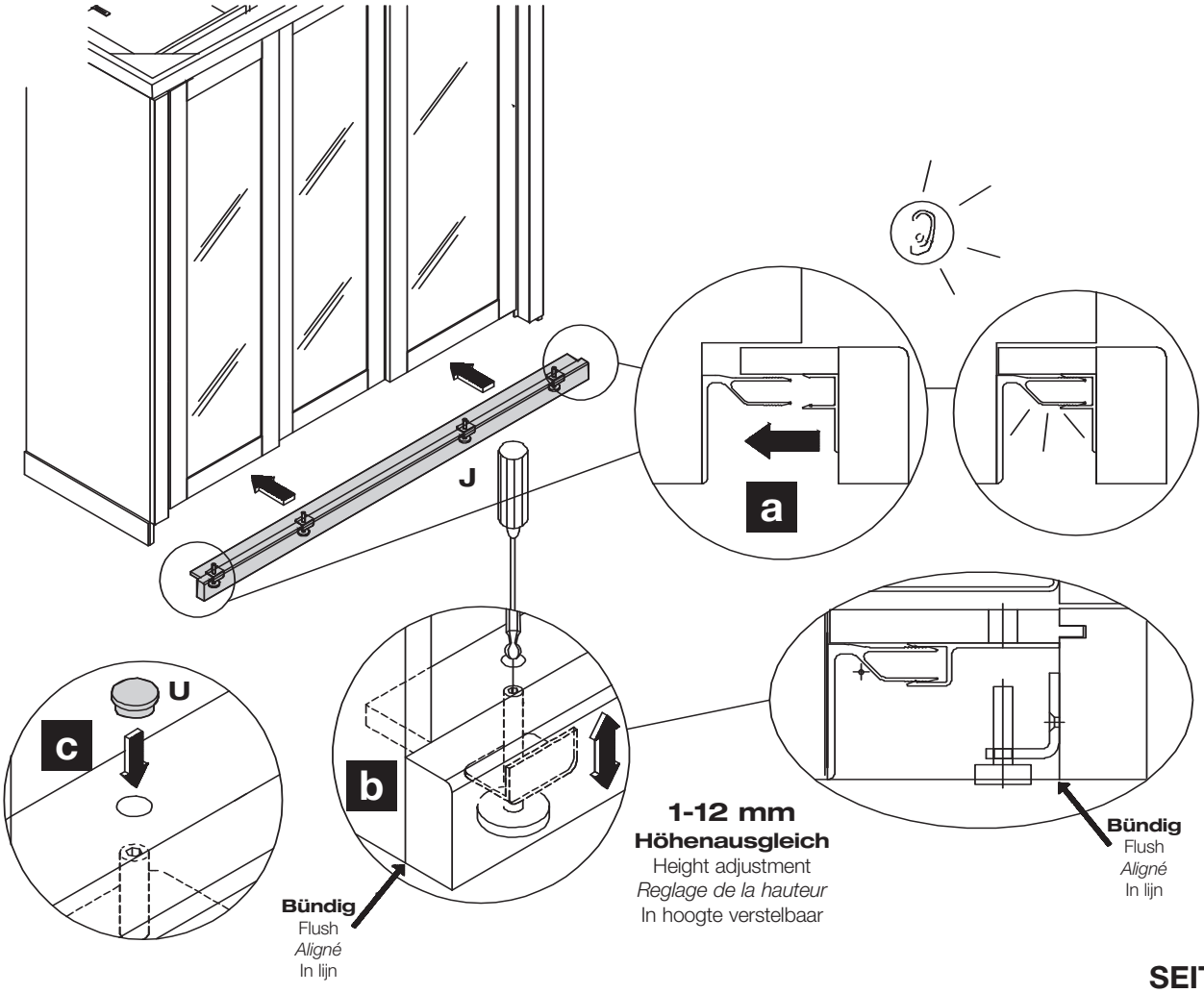
J
a
U
c
b
1-12 mm
Höhenausgleich
Height adjustment
Reglage de la hauteur
In hoogte verstelbaar
Bündig
Flush
Aligné
In lijn
Bündig
Flush
Aligné
In lijn

hülsta

MONTAGEANLEITUNG
SCHIEBETÜRENSCHRANK
KIPPSICHERUNG

CASAnotte

SLIDING-DOOR WARDROBE – ANTI-TILT DEVICE
ARMOIRE A PORTES COULISSANTES – PROTECTION CONTRE LE BASCULEMENT
SCHUIFDEURKAST – OMKIEPBEVEILIGING

MONTAGE ASSEMBLY MONTAGE MONTAGE

1

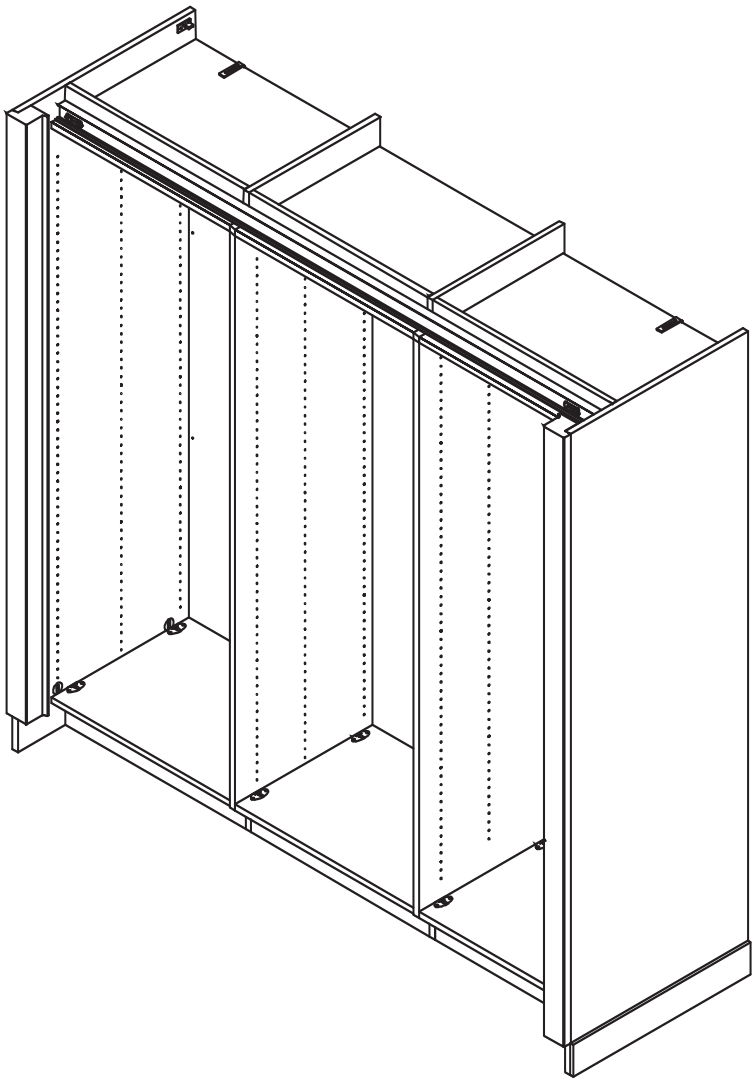

Beschlagbeutel 456
Accessories bag 456
Sachets de ferrures 456
Zakjes met beslagdelen 456

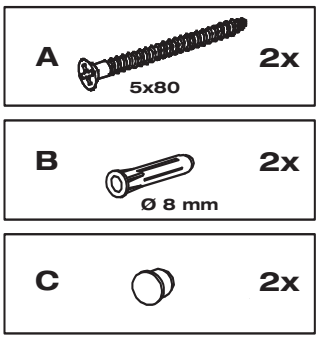

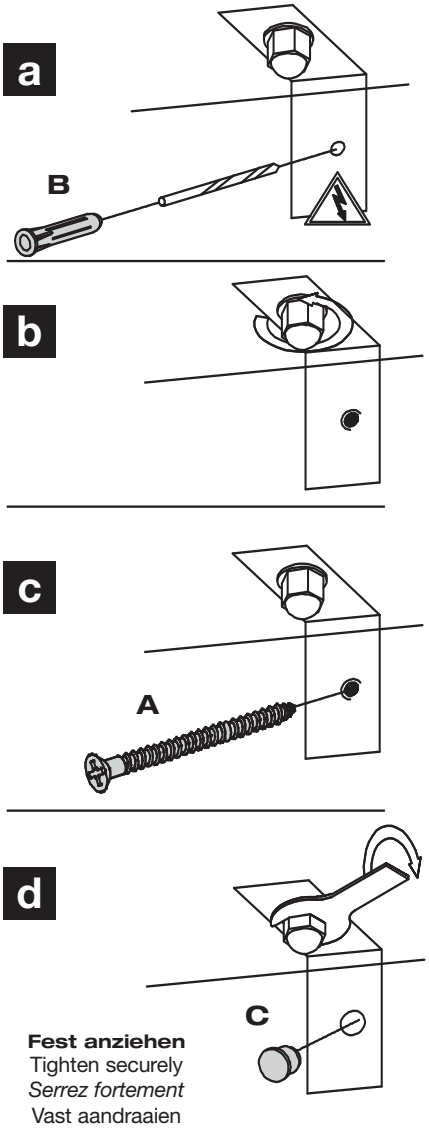

Kippsicherung
Achtung! Die Wandbeschaffenheit ist vor der Montage unbedingt zu prüfen. Verwendung von Dübeln bei Beton und/oder festem Mauerwerk. Bei abweichender Beschaffenheit (z.B. Rahmenbauweise mit Gipskartonplatten, Leichtbausteinen etc.) ist eine andere, der Belastung angemessene Befestigung bauseits vorzunehmen. Beachten Sie, dass in dem Befestigungsbereich keine Elektro-Installationszonen und keine Ver- oder Entsorgungsleitungen vorhanden sein dürfen. Prüfen Sie mit einem geeigneten Leitungssuchgerät. Beachten Sie, dass Kunststoffrohre nicht dedektiert werden.

Anti-tilt device
Please note! Please be sure to test the soundness of walls beforehand. Use plugs for concrete and solid walls. Use different method for lighter masonry. Please note that there must not be any electrical installations nor any electrical connections or leads of any kind in the assembly area. Please ensure this is so by testing the area with a suitable electrical leads search device. Please also note that plastic tubing will not be detected.

Protection contre le basculement
Attention! La composition du mur doit absolument être contrôlée. Utilisation de chevilles pour le béton et/ou la maçonnerie dure. Pour les autres types de construction (cloisons en placoplâtre, maçonnerie légère, etc...), il faut prévoir un autre mode de fixation en rapport avec la charge. Veuillez contrôler l'absence d'installations électriques et de conduits dans le secteur de la fixation à l'aide d'un appareil. Veuillez noter que les tubes en matière synthétiques ne sont pas détectés.

Omkiepbeveiliging
Attentie! Kontroleer het materiaal waarvan de muur vervaardigd is. I.g.v. beton en schoon metselwerk zijn standaard pluggen voldoende. Voor muren van gips, gasbetonblokken e.d. zijn speciale bevestigingsmaterialen te gebruiken. Let u er a.u.b. op, dat in het muurgedeelte geen elektrische- en afvoerleidingen lopen. U kunt dit controleren met een desbetreffend opspoorapparaat.
N.B.! Kunststofleidingen zijn helaas niet op te sporen.

MONTAGE ASSEMBLY MONTAGE MONTAGE

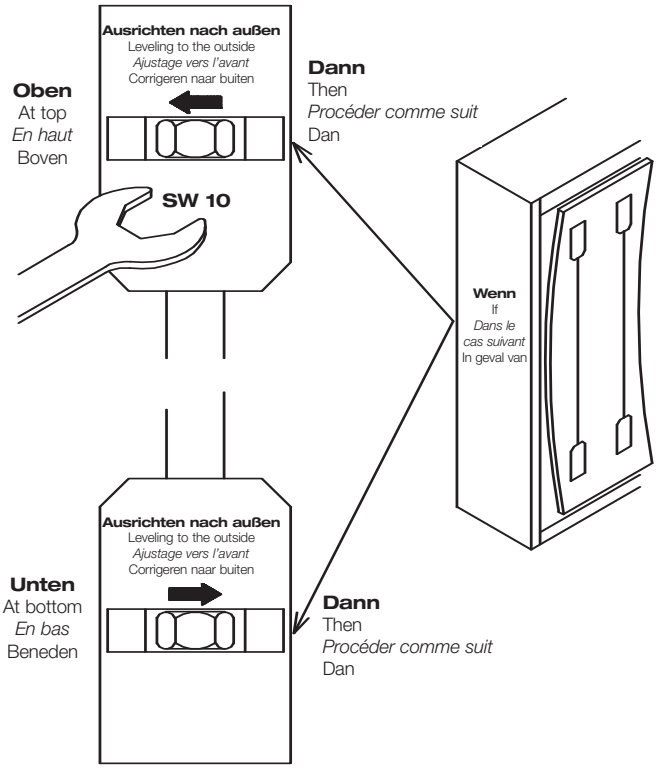

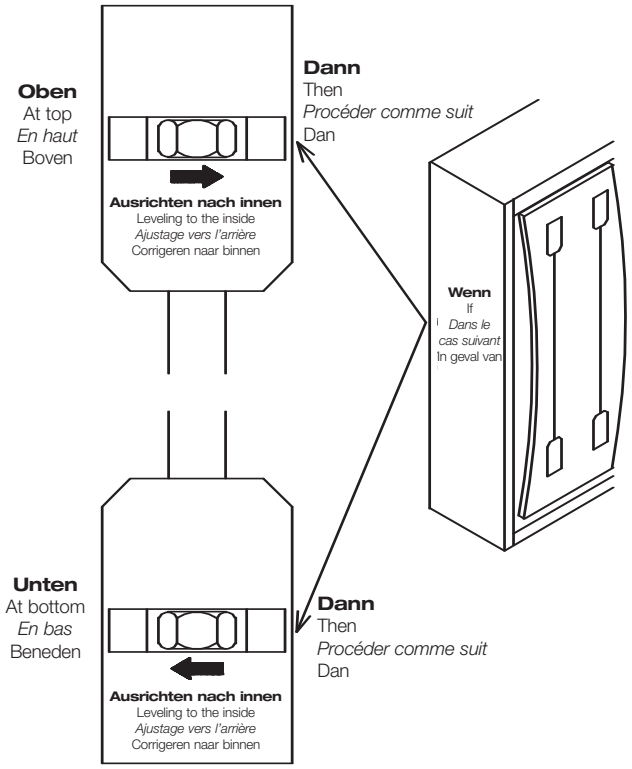

MONTAGEANLEITUNG
SCHIEBETÜRENSCHRANK
INNENLEBEN

SLIDING-DOOR WARDROBE – INTERIOR FITTING
ARMOIRE A PORTES COULISSANTES – AMENAGEMENT INTERIEUR
SCHUIFDEURKAST – KASTINDELING

GESAMTÜBERSICHT SUMMARY VUE GÉNÉRALE TOTAALOVERZICHT

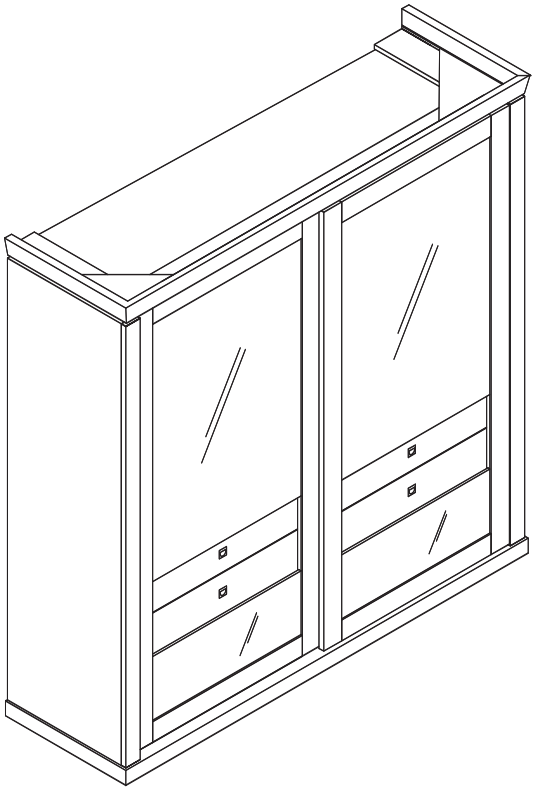

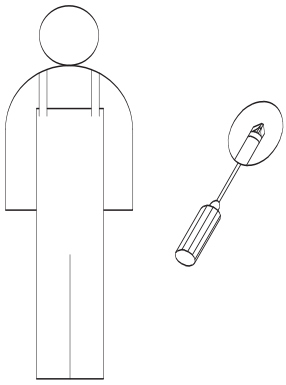

Montage darf nur durch fachkundiges Personal erfolgen
Fitting has to be done by qualified personnel
Le montage doit uniquement être effectué par de main d'œuvre spécialisée
Montage uitsluitend door vakkundig personeel

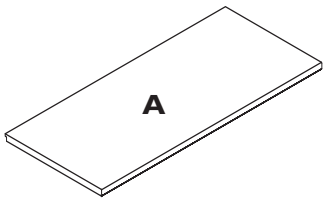

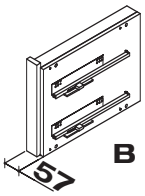

Für Mittelseiten
For intermediate panels
Pour côté intermédiaire
Voor tussenzijde

Für Aussenseiten
For exterior panels
Pour côté extérieur
Voor buitenzijde

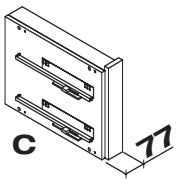

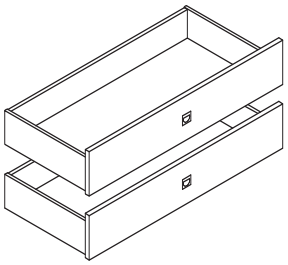

Beschlagbeutel 1412
Accessories bag 1412
Sachets de ferrures 1412
Zakjes met beslagdelen 1412

E		4x
F	4x15	8x
G	5x70	8x
H	5x90	8x
J		2x

Beschlagbeutel 1310
Accessories bag 1310
Sachets de ferrures 1310
Zakjes met beslagdelen 1310

K		2x
L	4x20	8x

1

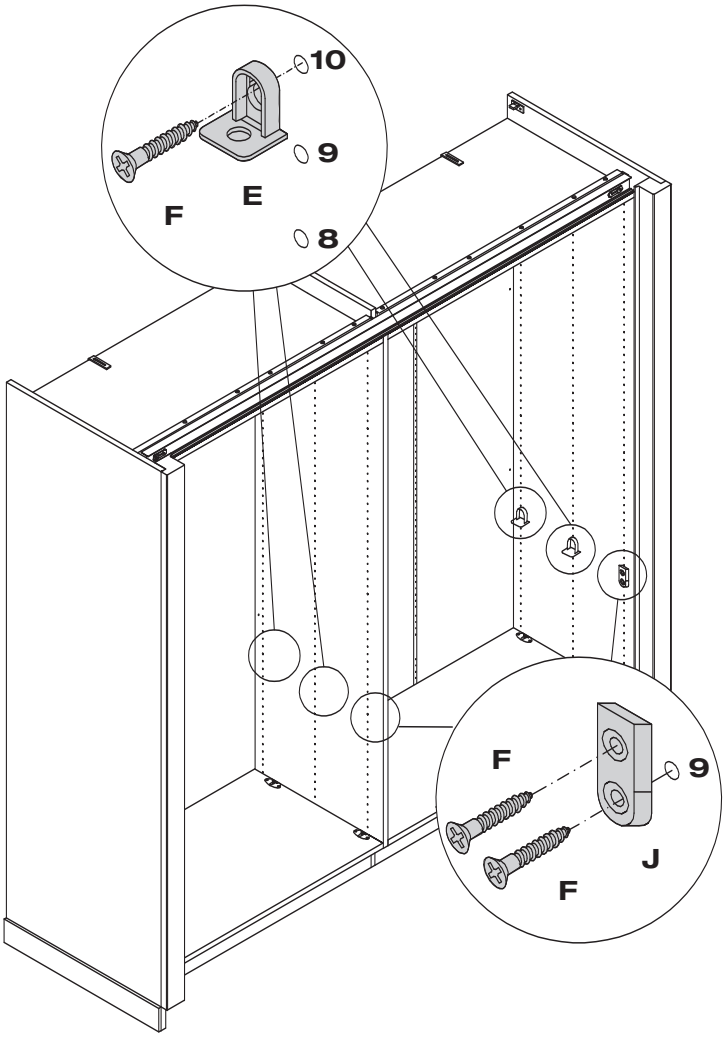

MONTAGE ASSEMBLY MONTAGE MONTAGE

2

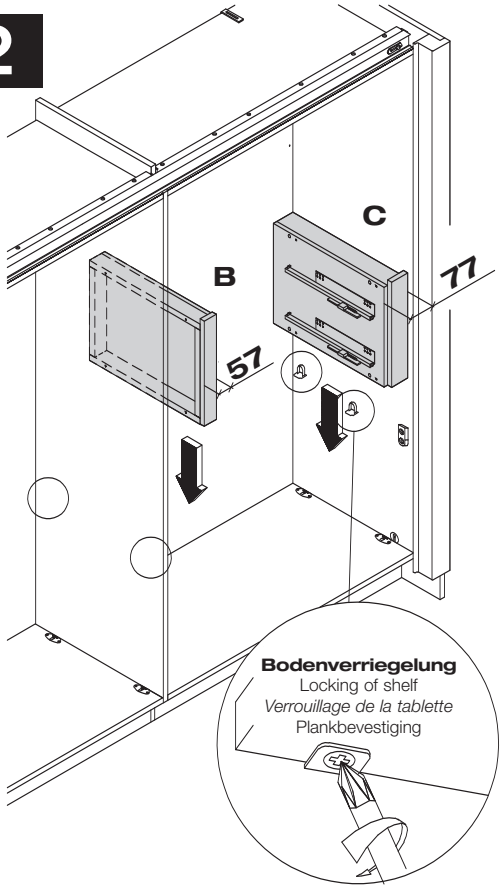

3

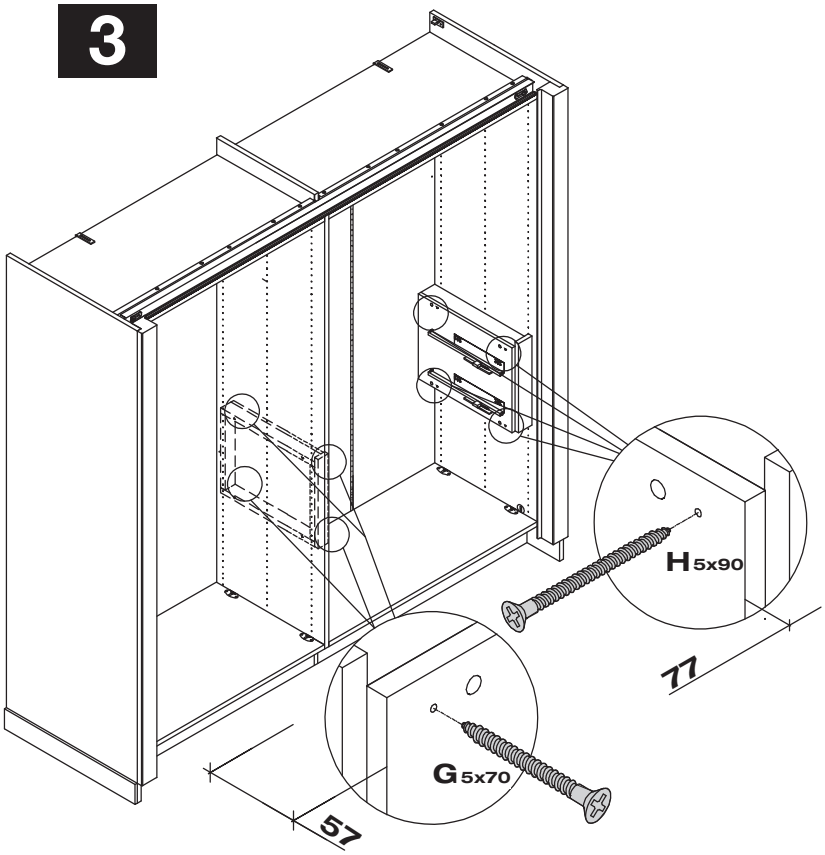

4

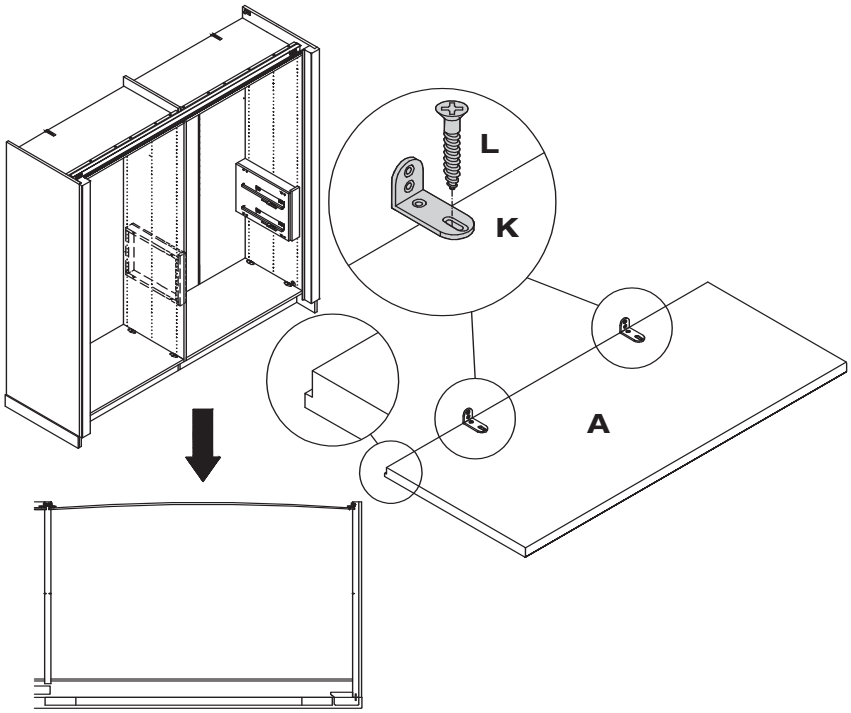

5

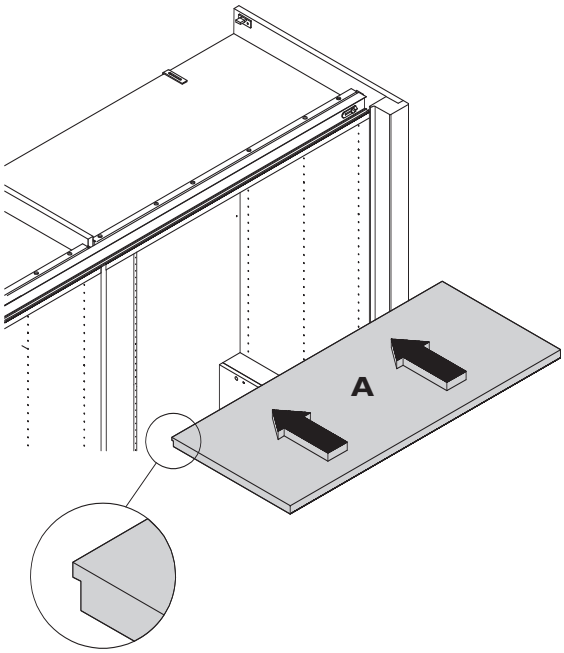

MONTAGE ASSEMBLY MONTAGE MONTAGE

6

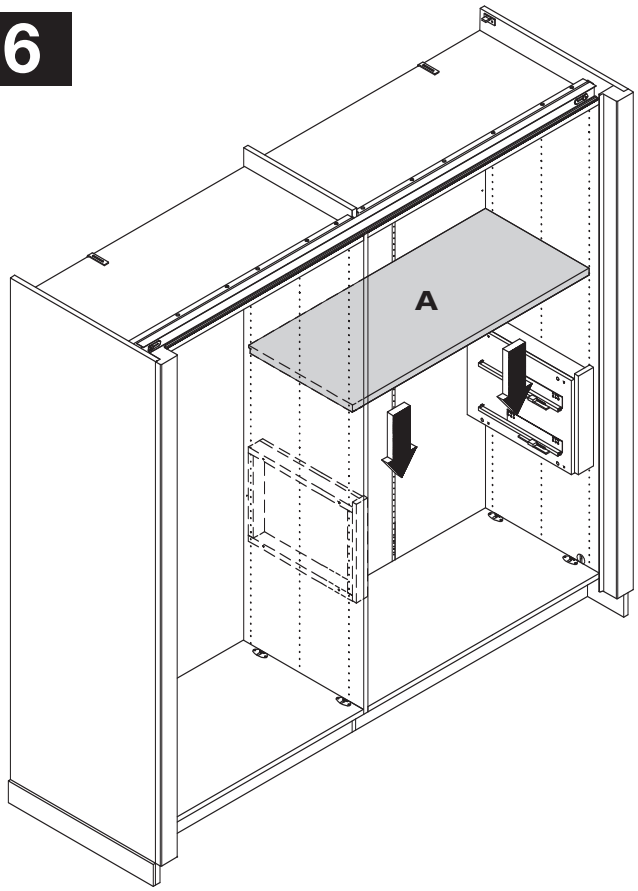

7

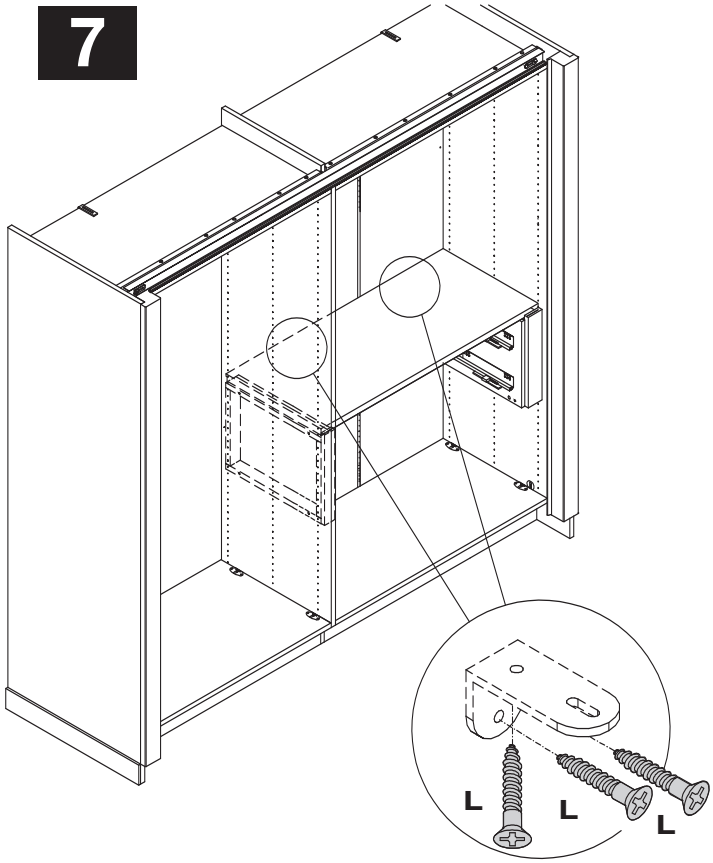

8

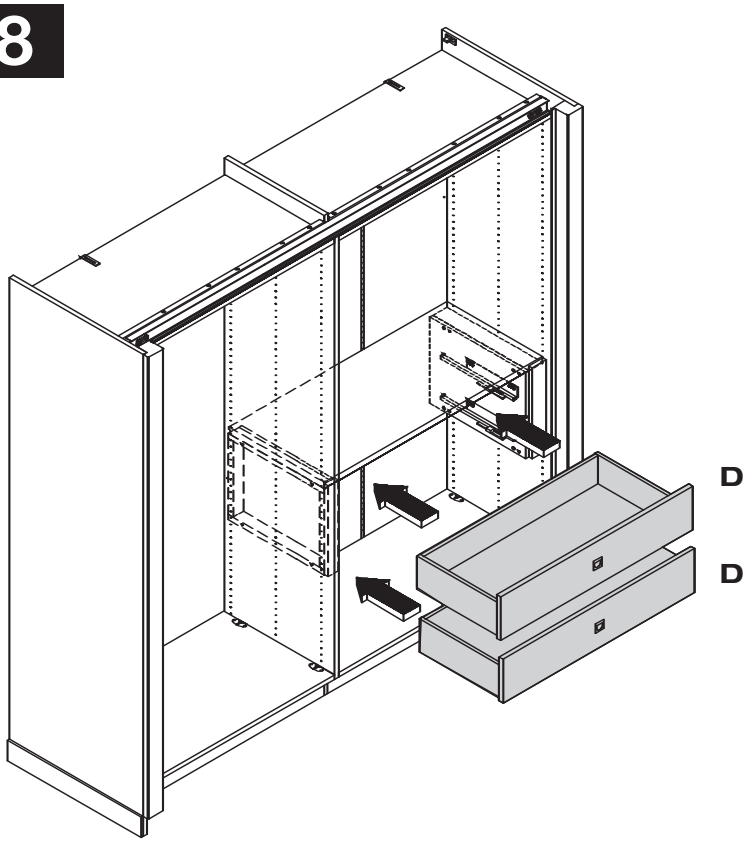

Höhenverstellung Schubkasten
Height adjustment of drawers
Réglage en hauteur des tiroirs
Hoogteverstelling laden

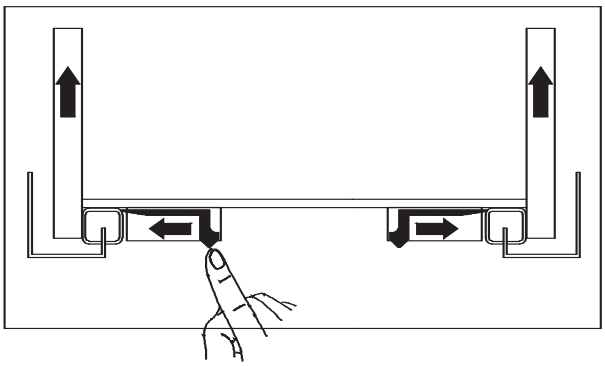

MONTAGEANLEITUNG
BETTEN

hülsta

CASAnotte

BEDS
LITS
BEDDEN

GESAMTÜBERSICHT SUMMARY VUE GÉNÉRALE TOTAALOVERZICHT

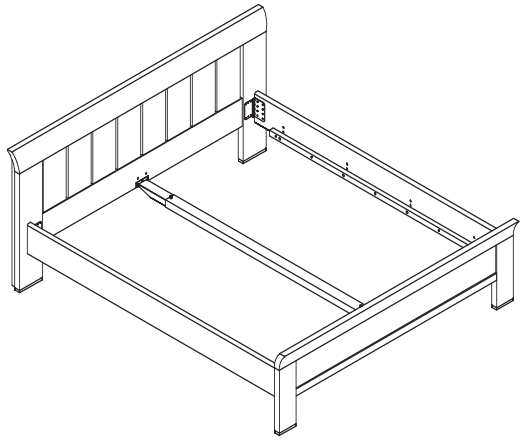

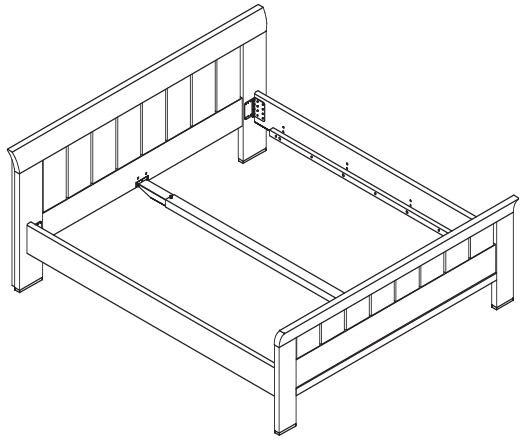

Montage darf nur durch fachkundiges Personal erfolgen
Fitting has to be done by qualified personnel
Le montage doit uniquement être effectué par de main d'œuvre spécialisée
Montage uitsluitend door vakkundig personeel

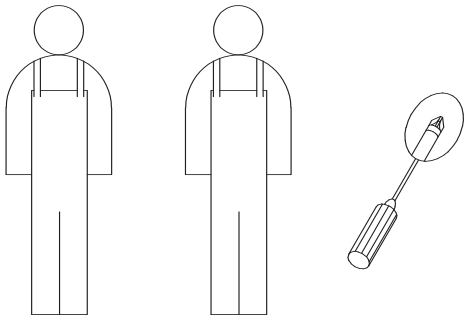

Beschlagbeutel 800
Accessories bag 800
Sachets de ferrures 800
Zakjes met beslagdelen 800

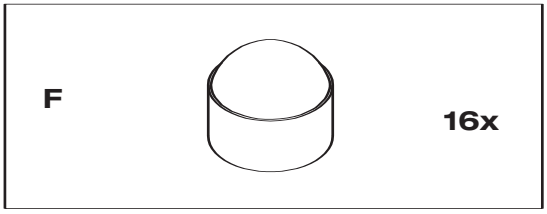

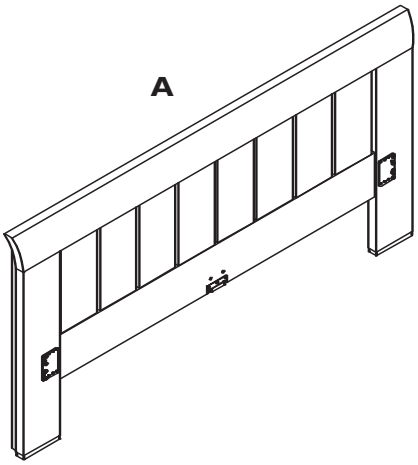

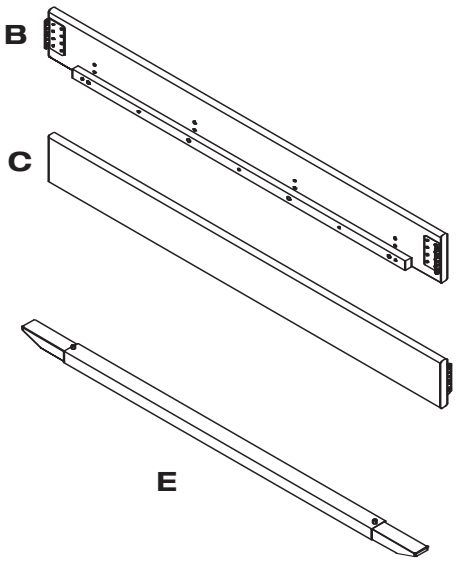

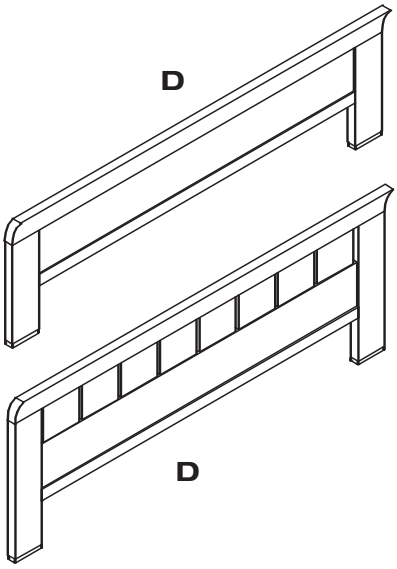

hülsta

MONTAGEANLEITUNG
BETTEN

BEDS
LITS
BEDDEN

CASAnotte

MONTAGE ASSEMBLY MONTAGE MONTAGE

1

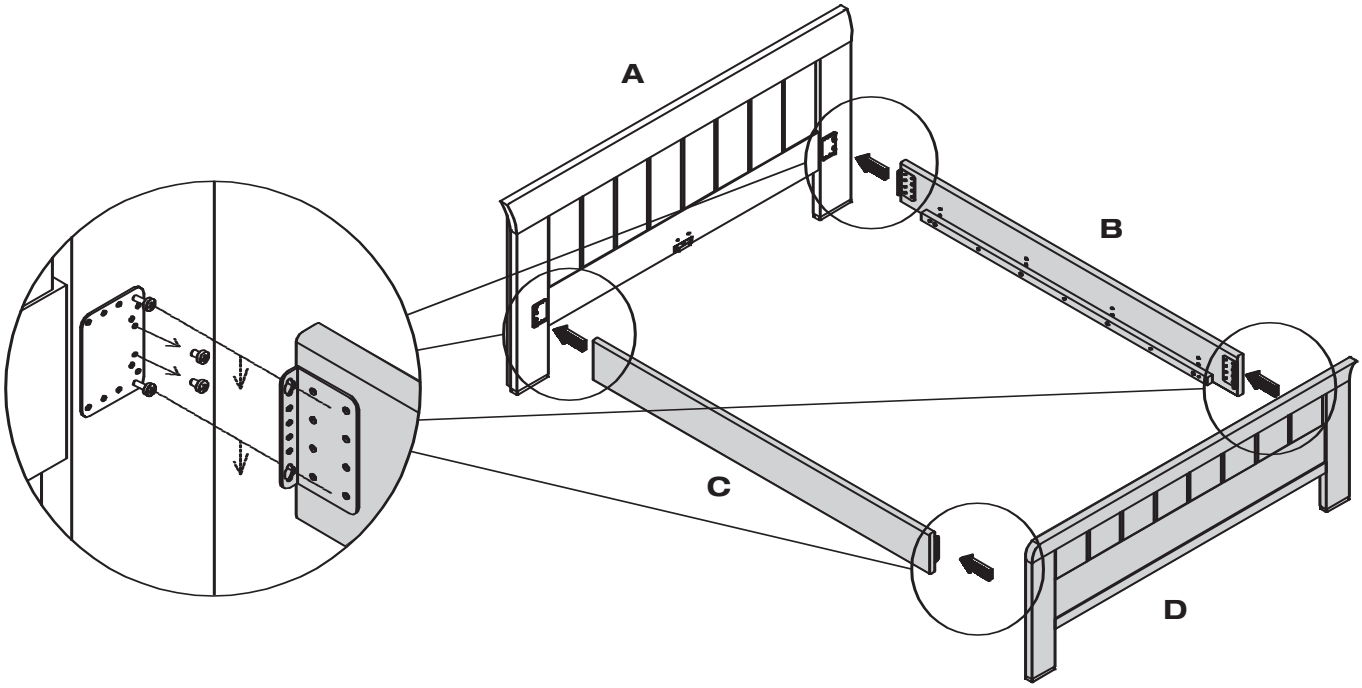

2

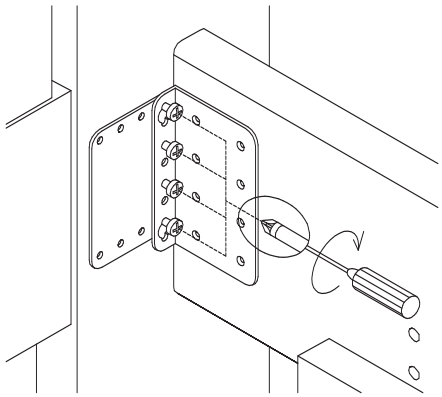

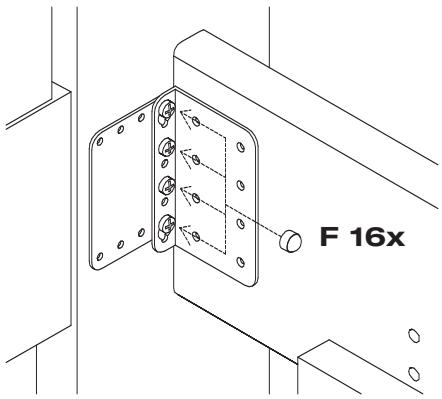

3

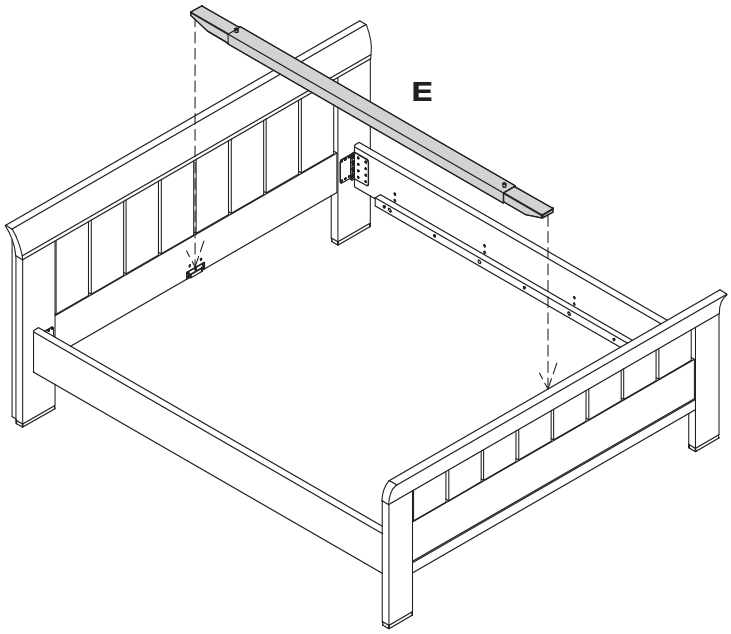

MONTAGEANLEITUNG
BETTHÖHENVERSTELLUNG

hülsta

CASAnotte

HEIGHT ADJUSTMENT OF BED
REGLAGE EN HAUTEUR DU LIT
HOOGTEVERSTELLING VAN HET BED

MONTAGE ASSEMBLY MONTAGE MONTAGE

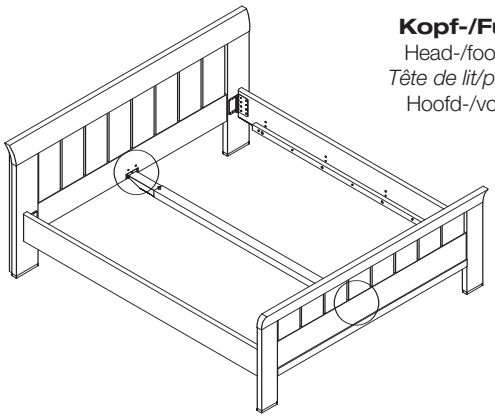

Kopf-/Fußteil
Head-/footboard
Tête de lit/pied de lit
Hoofd-/voeteind

Höhe 1
(Ausgangshöhe)

Height 1
(Inital height)

Hauteur 1
(Hauteur initiale)

Hoogte 1
(Uitgangshoogte)

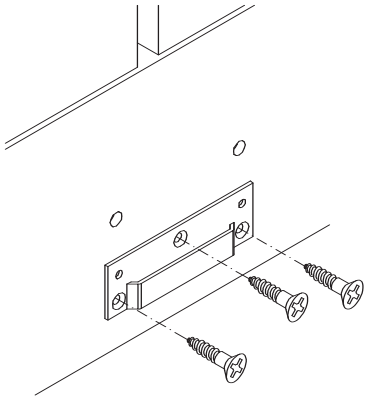

Höhe 2
Height 2
Hauteur 2
Hoogte 2

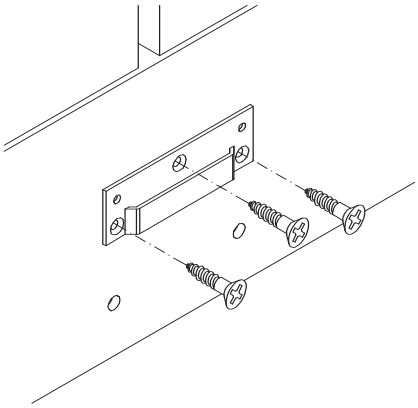

Höhe 3
Height 3
Hauteur 3
Hoogte 3

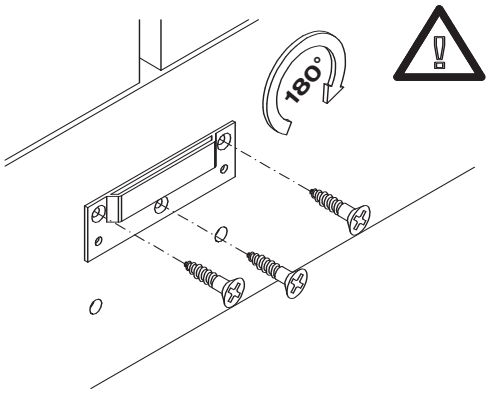

Bettseiten
Bedside
Côté du lit
Bedzijde

Höhe 1
(Ausgangshöhe)
Height 1
(Inital height)
Hauteur 1
(Hauteur initiale)
Hoogte 1
(Uitgangshoogte)

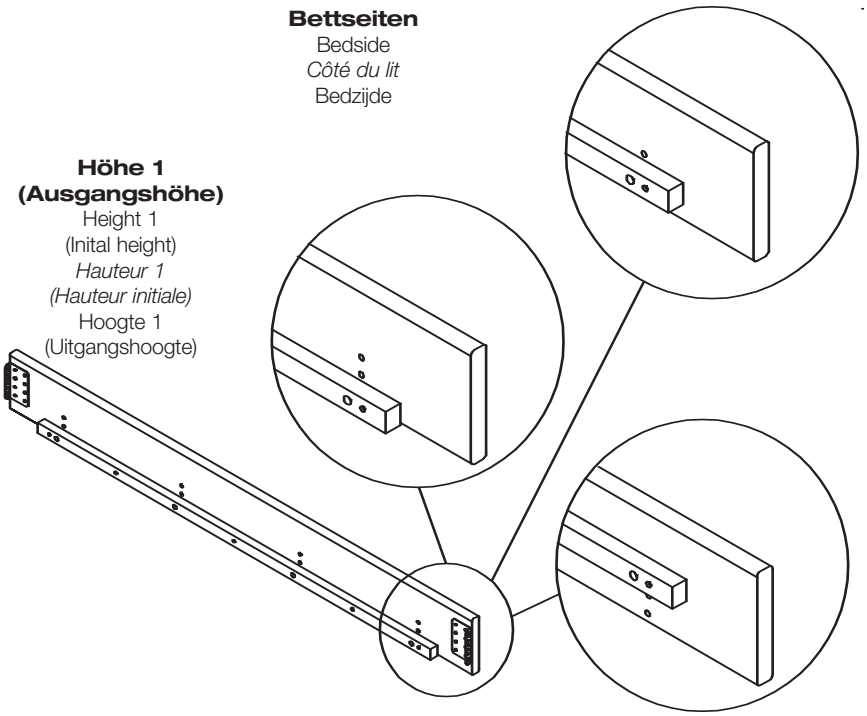

Höhe 2
Height 2
Hauteur 2
Hoogte 2

Höhe 3
Height 3
Hauteur 3
Hoogte 3

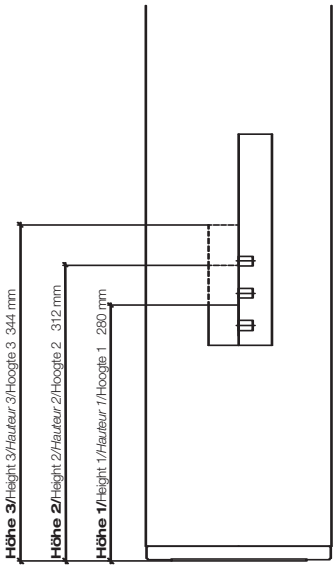

hülsta

MONTAGEANLEITUNG
KOMMODE
TYP NR. 521, 522

CHEST 521, 522
COMMODE 521, 522
COMMODE 521, 522

CASAnotte

GESAMTÜBERSICHT SUMMARY VUE GÉNÉRALE TOTAALOVERZICHT

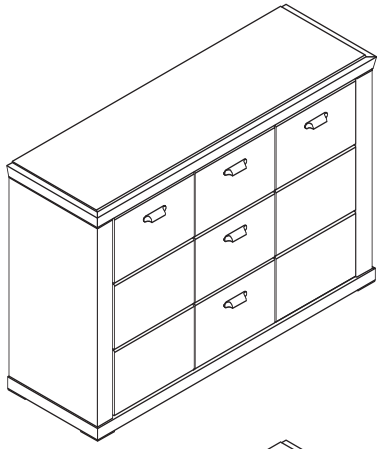

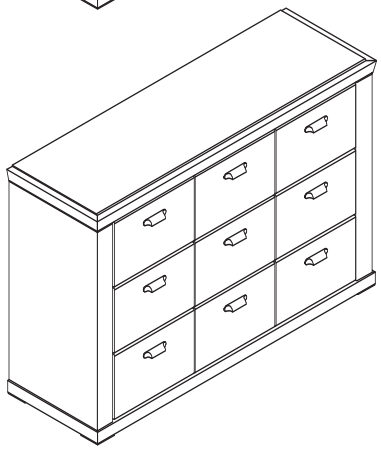

Montage darf nur durch fachkundiges Personal erfolgen
Fitting has to be done by qualified personnel
Le montage doit uniquement être effectué par de main d'œuvre spécialisée
Montage uitsluitend door vakkundig personeel

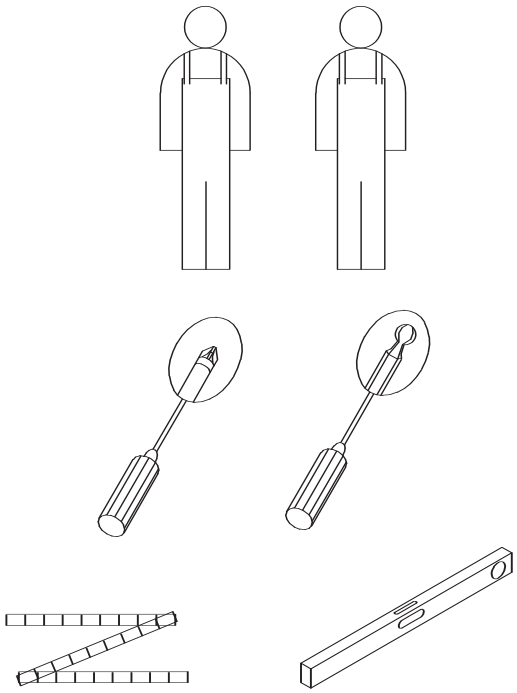

Beschlagbeutel 1411
Accessories bag 1411
Sachets de ferrures 1411
Zakjes met beslagdelen 1411

F	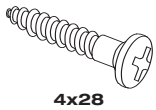 4x28	**12x**
G	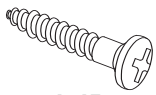 4x45	**16x**

A

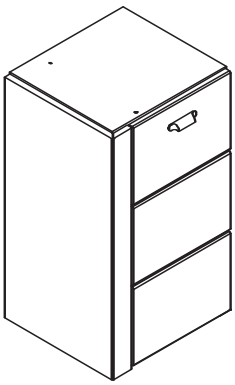

B

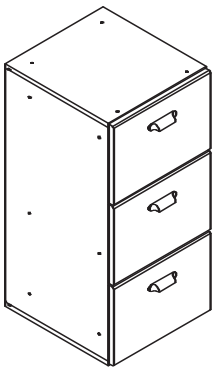

C

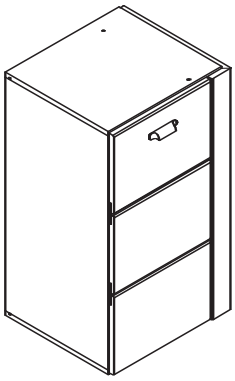

D

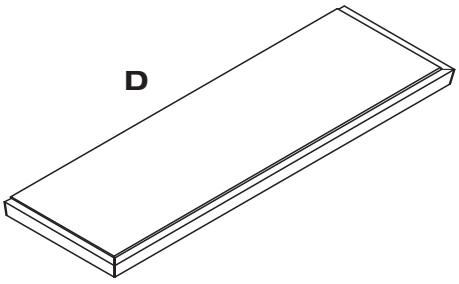

E

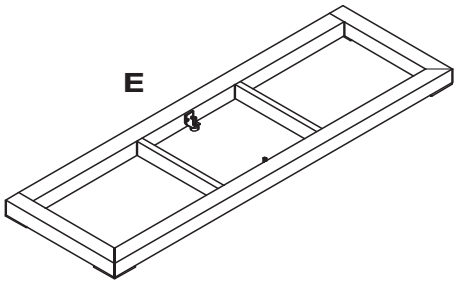

hülsta

MONTAGEANLEITUNG
KOMMODE
TYP NR. 521, 522

CHEST 521, 522
COMMODE 521, 522
COMMODE 521, 522

CASAnotte

MONTAGE ASSEMBLY MONTAGE MONTAGE

1

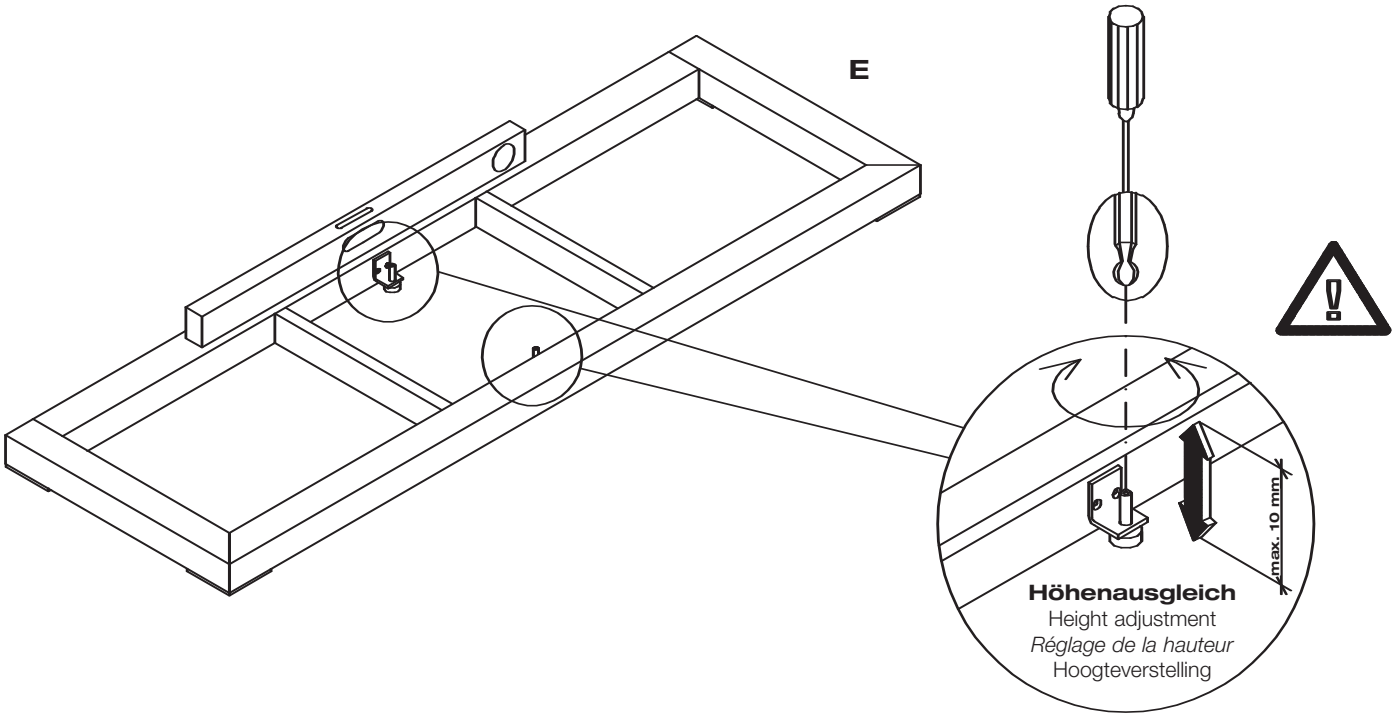

2

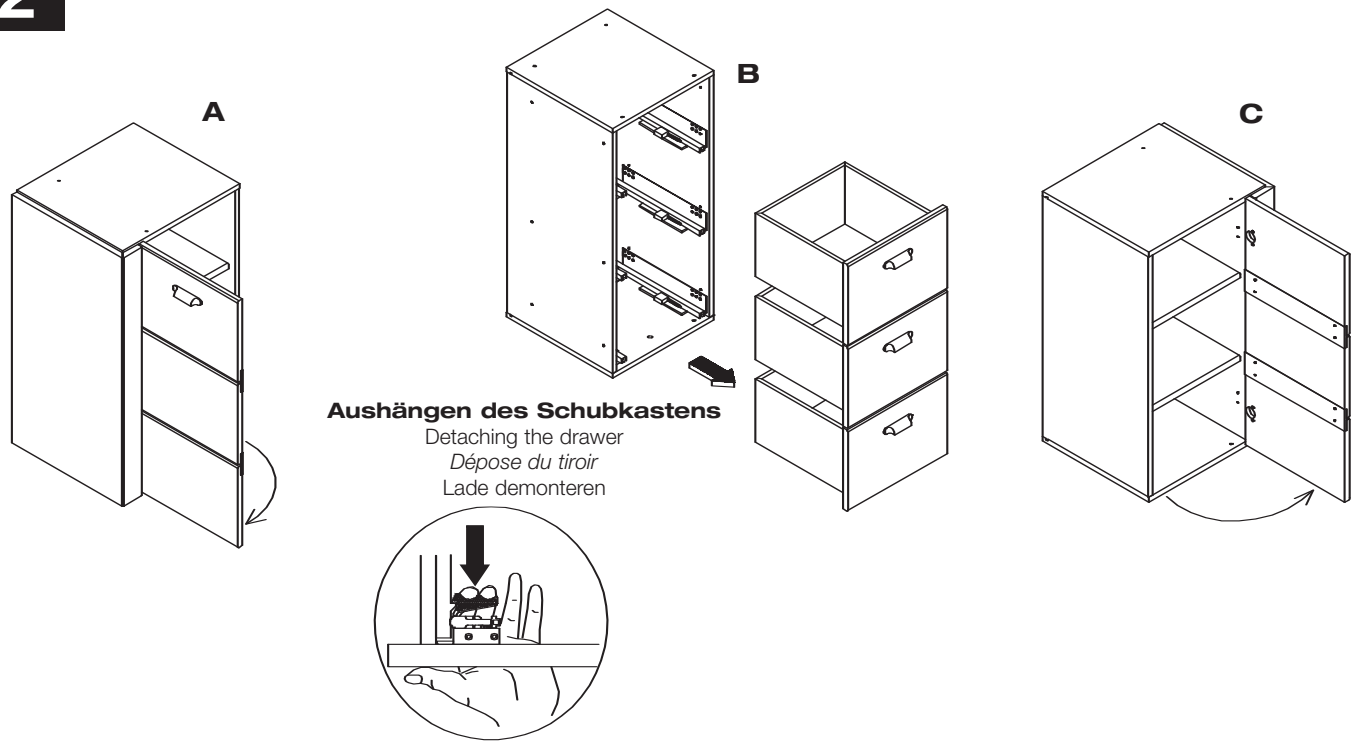

hülsta

MONTAGEANLEITUNG
KOMMODE
TYP NR. 521, 522

CHEST 521, 522
COMMODE 521, 522
COMMODE 521, 522

CASAnotte

MONTAGE ASSEMBLY MONTAGE MONTAGE

3

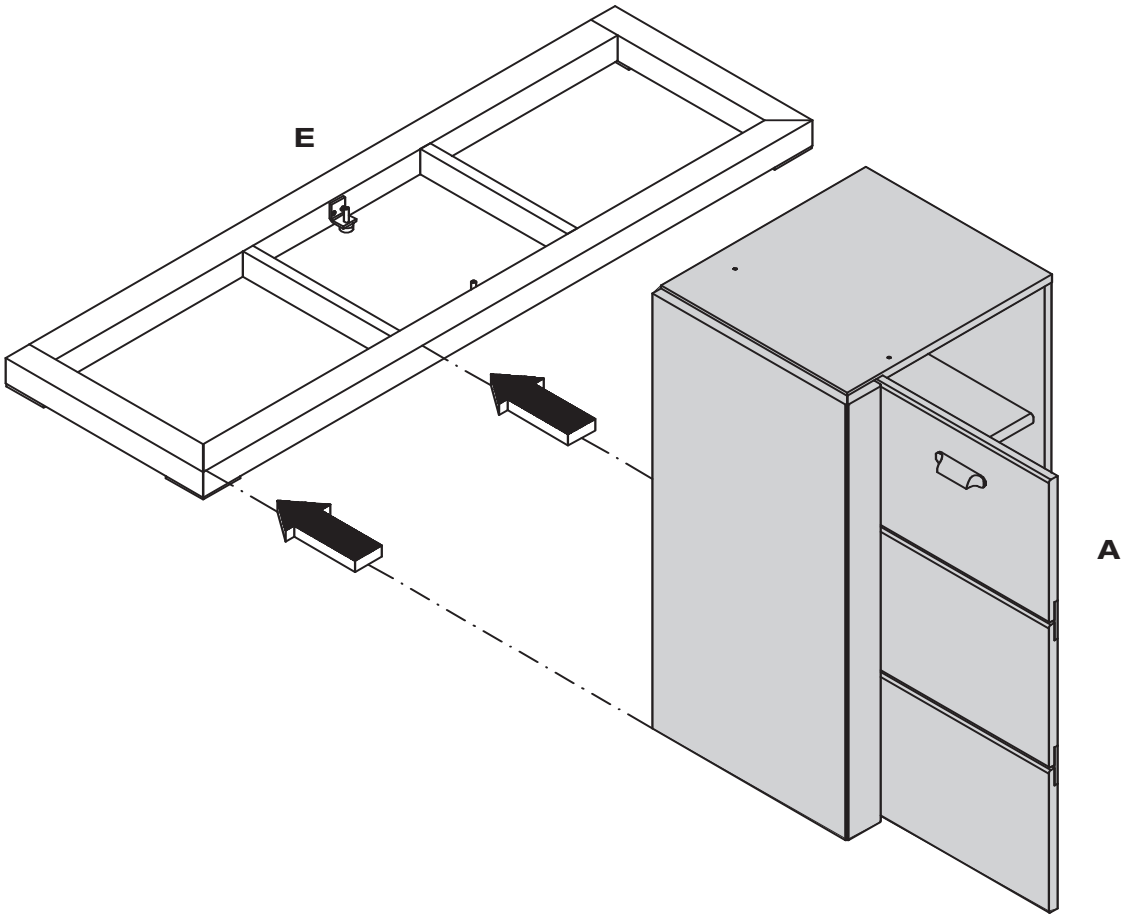

4

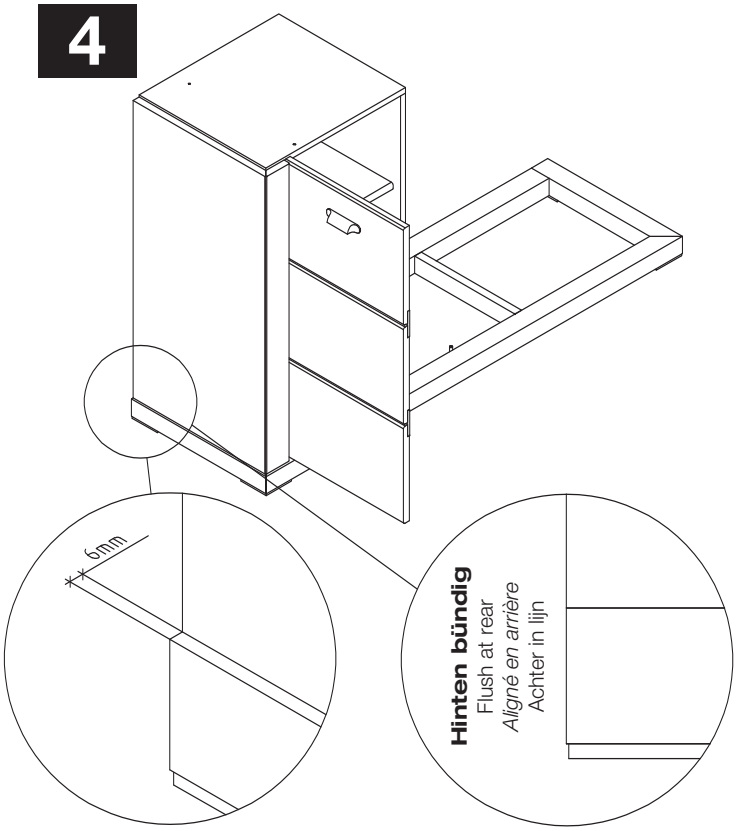

5

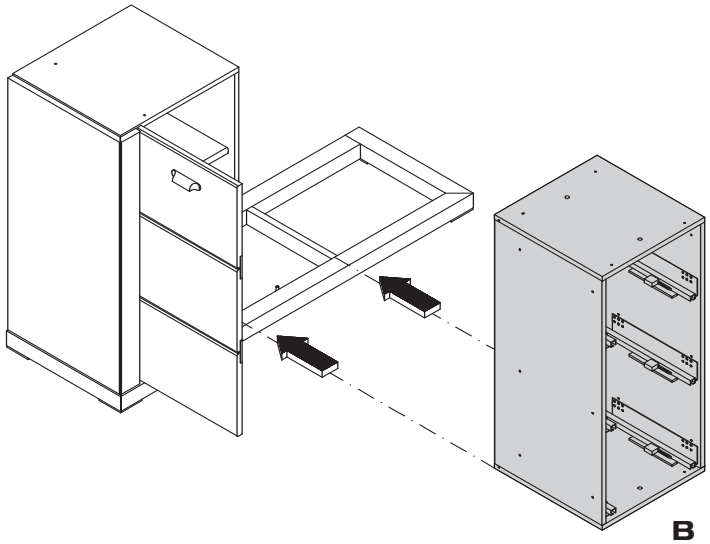

MONTAGE ASSEMBLY MONTAGE MONTAGE

6a

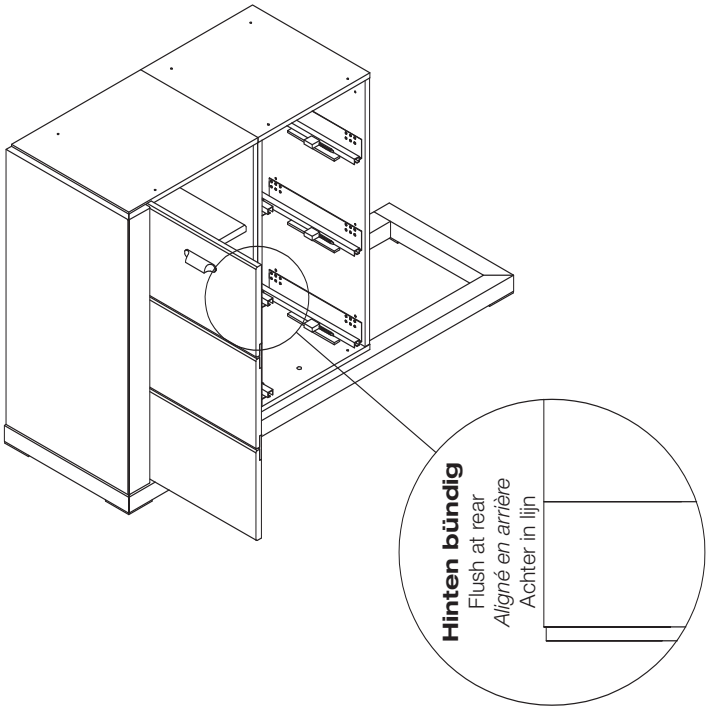

6b

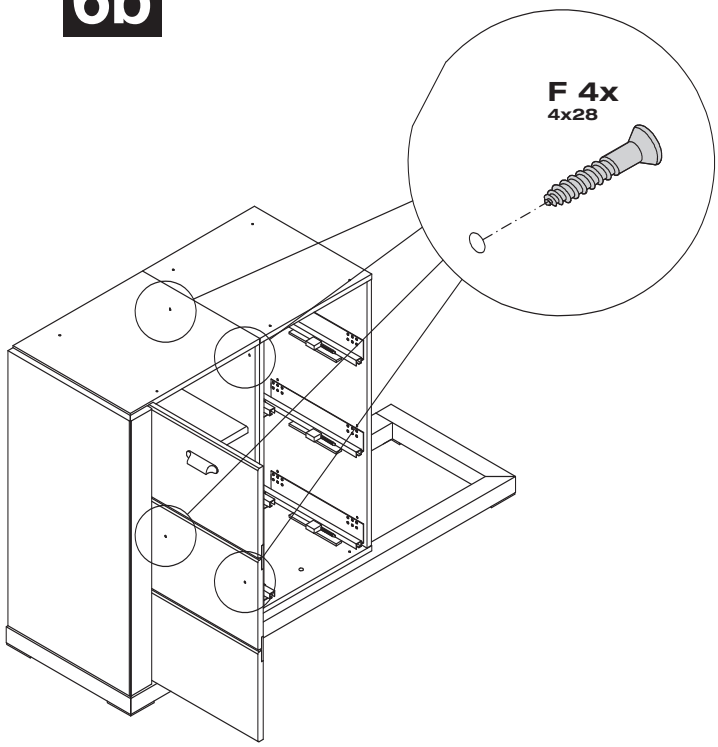

7

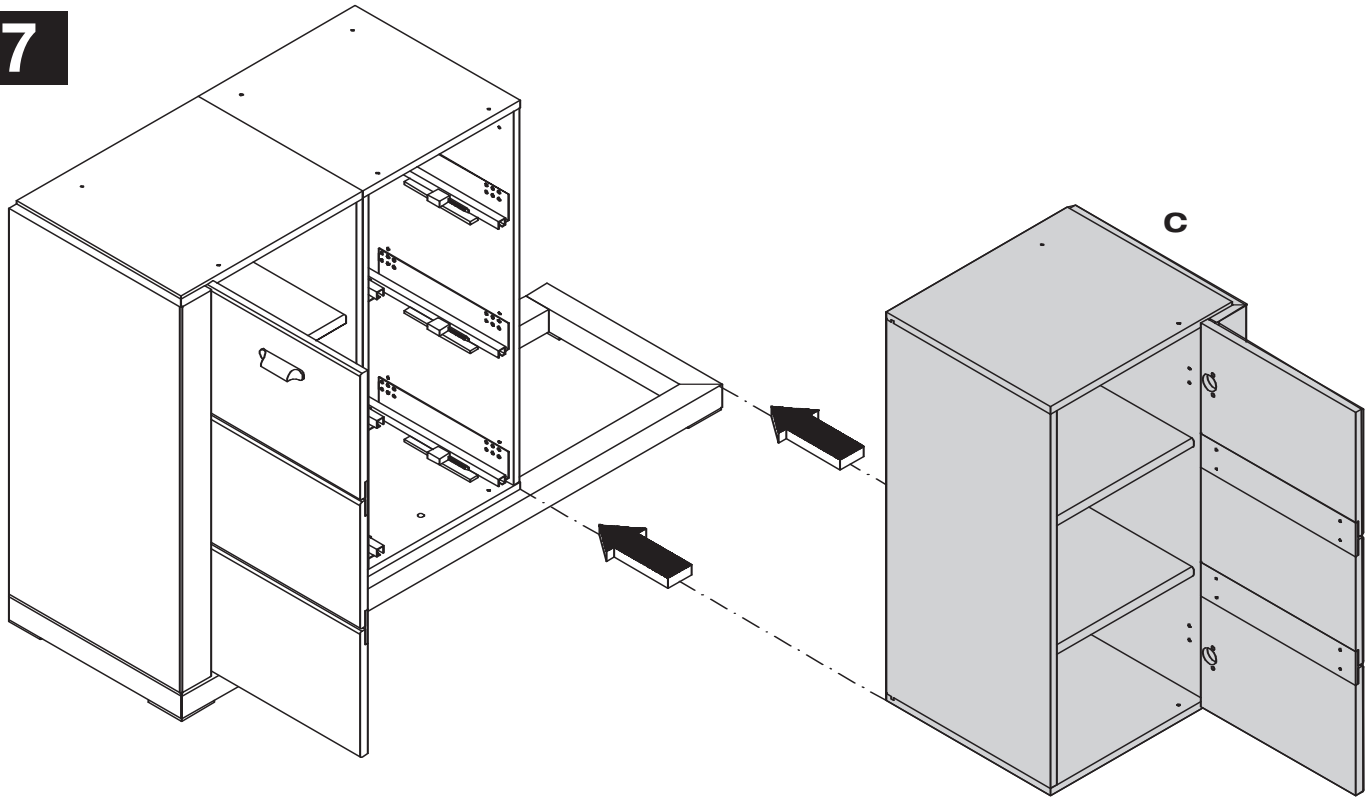

MONTAGE ASSEMBLY MONTAGE MONTAGE

8a

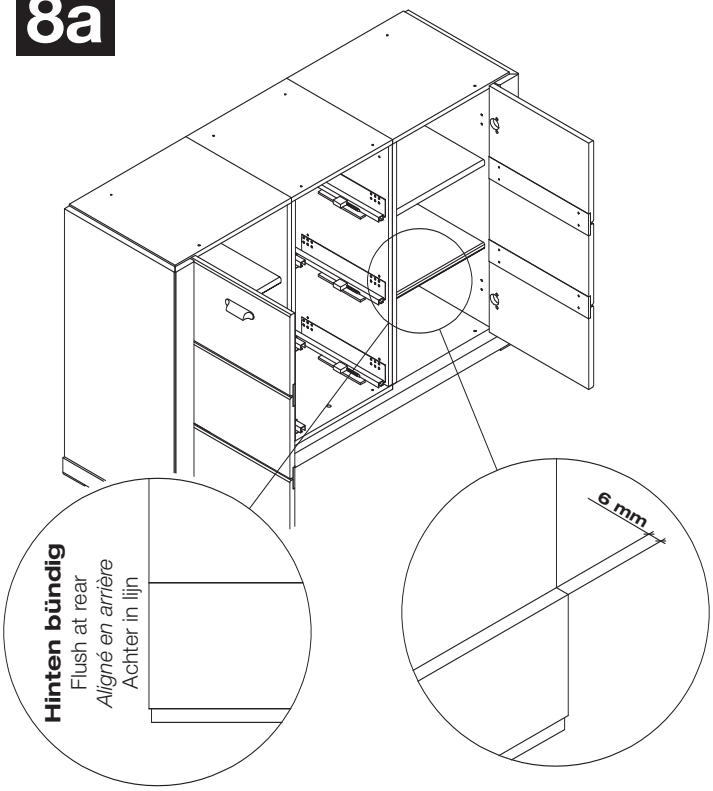

8b

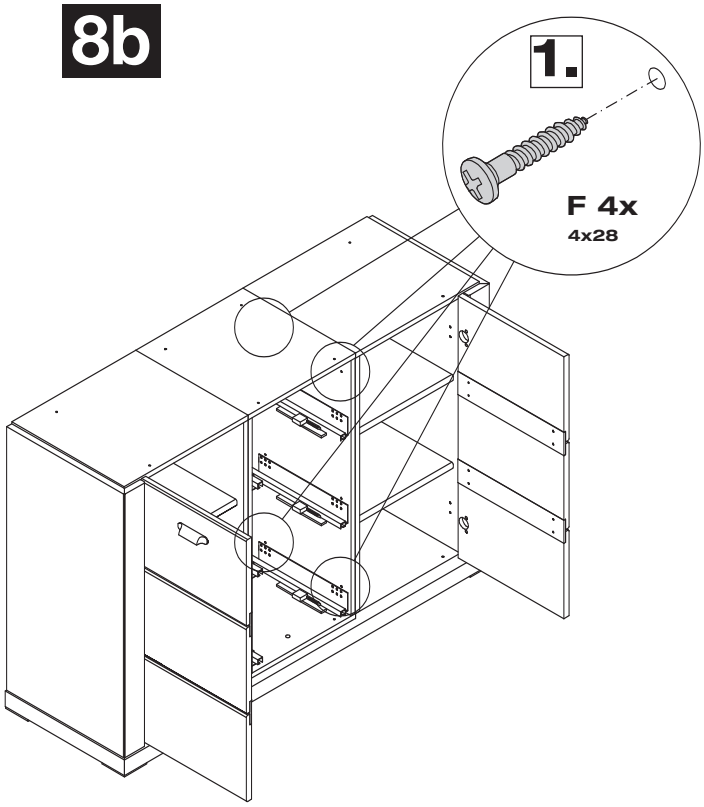

9

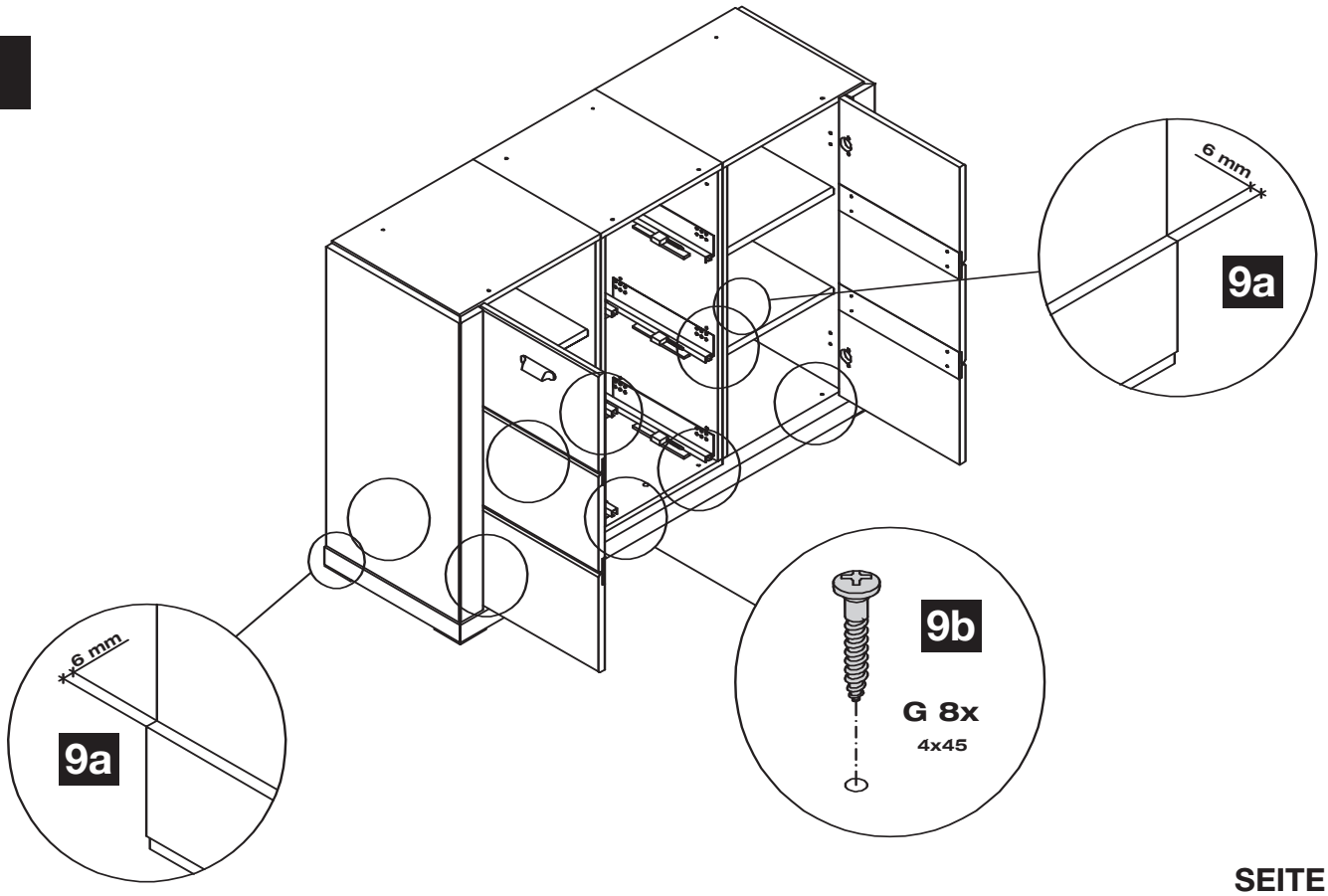

MONTAGE ASSEMBLY MONTAGE MONTAGE

10

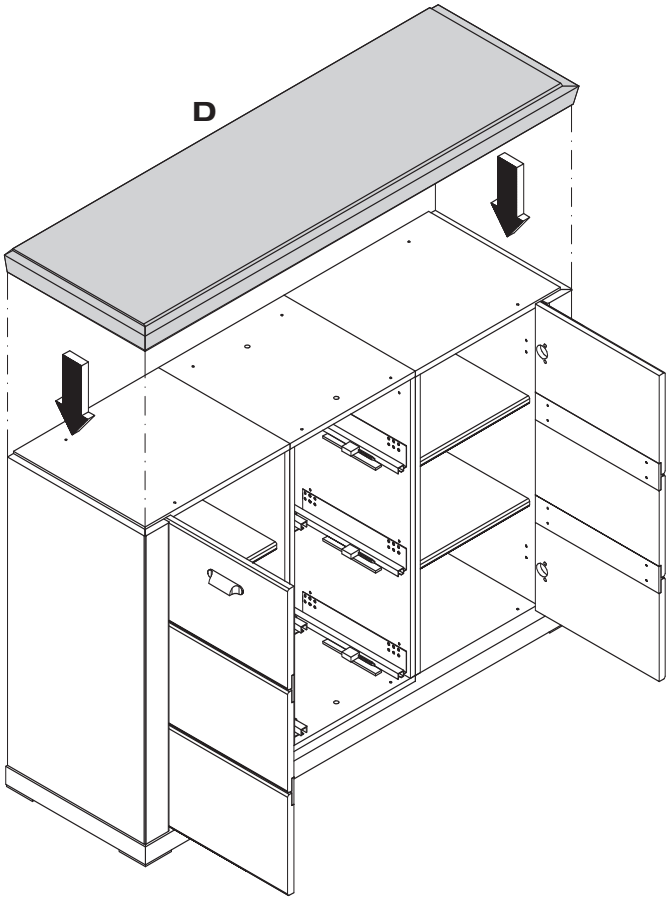

11

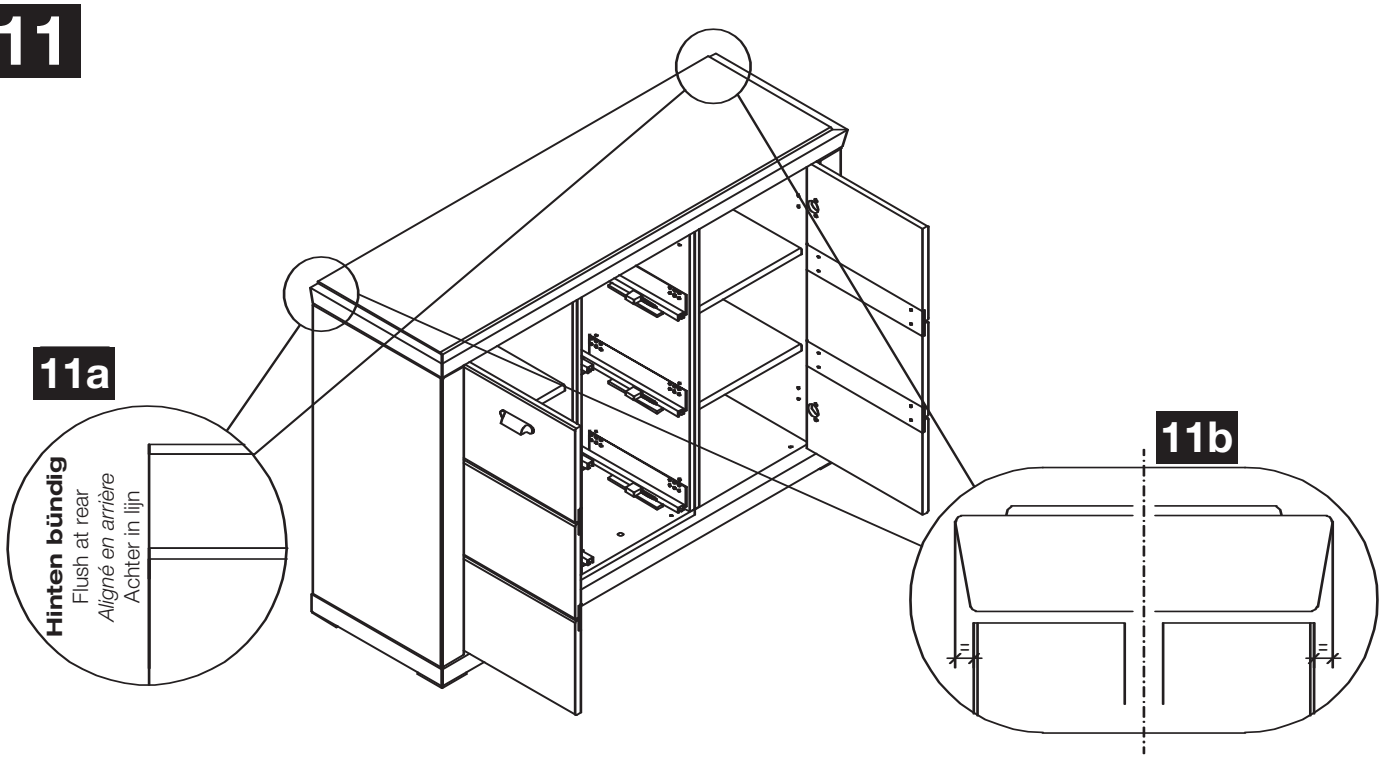

MONTAGE ASSEMBLY MONTAGE MONTAGE

12

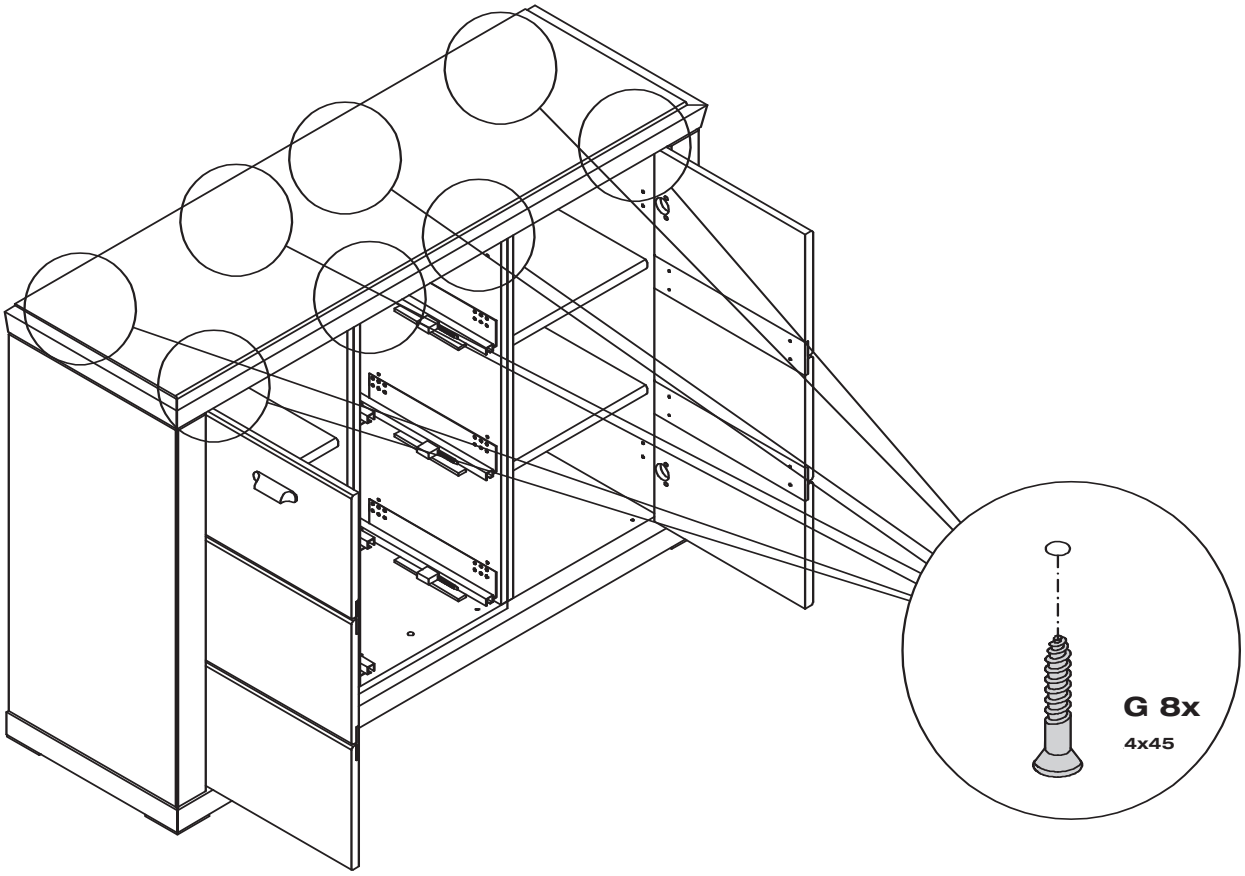

13

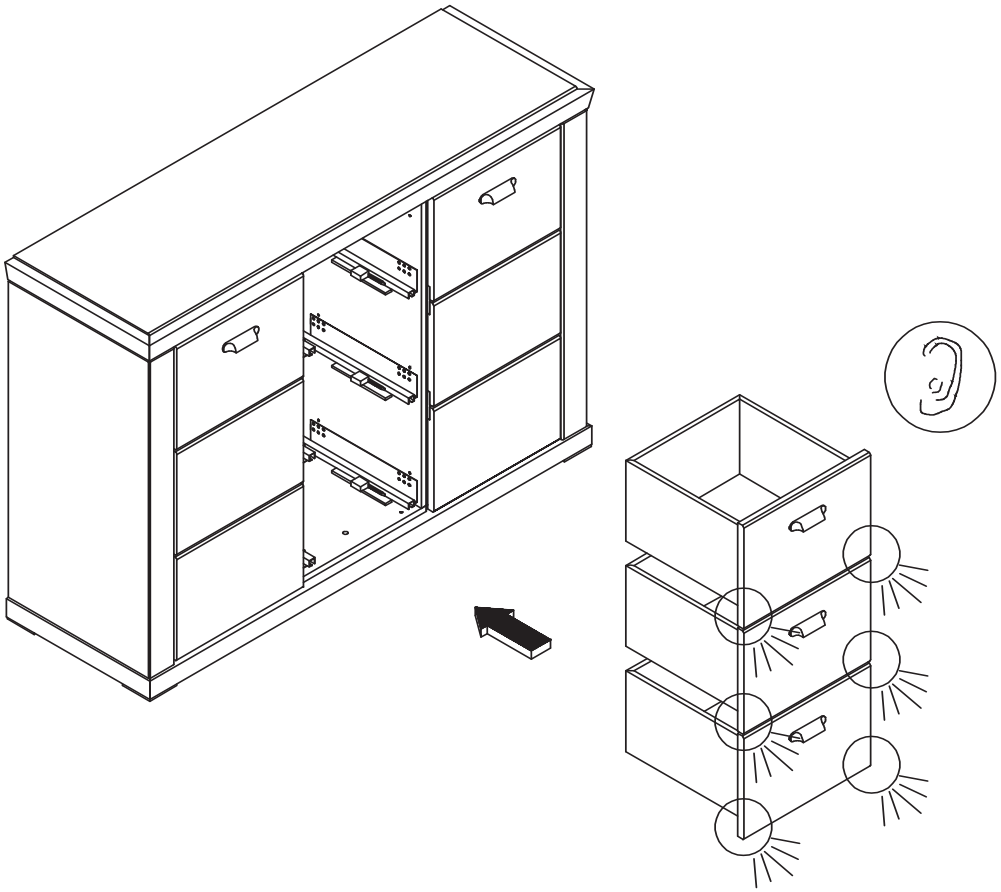

MONTAGEANLEITUNG
KOMMODE
TYP NR. 523

CHEST 523
COMMODE 523
COMMODE 523

GESAMTÜBERSICHT SUMMARY VUE GÉNÉRALE TOTAALOVERZICHT

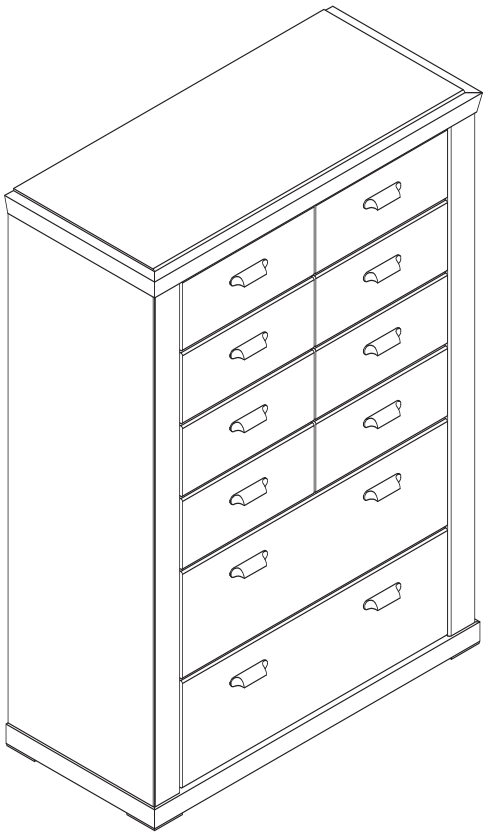

Montage darf nur durch fachkundiges Personal erfolgen
Fitting has to be done by qualified personnel
Le montage doit uniquement être effectué par de main d'œuvre spécialisée
Montage uitsluitend door vakkundig personeel

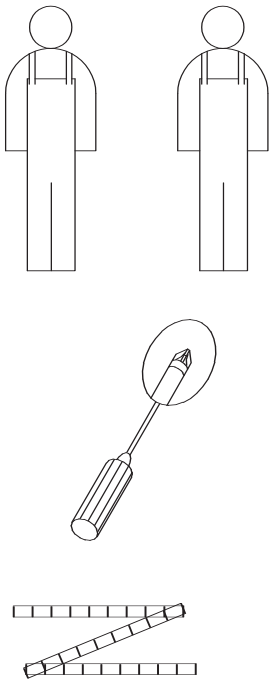

Beschlagbeutel 1411
Accessories bag 1411
Sachets de ferrures 1411
Zakjes met beslagdelen 1411

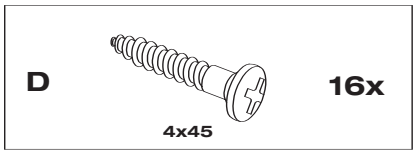

A

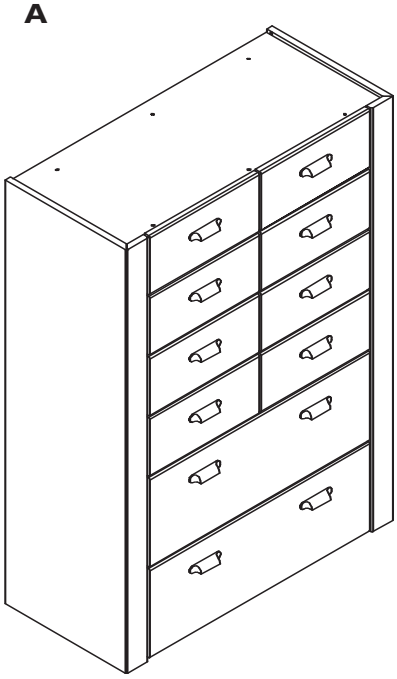

B

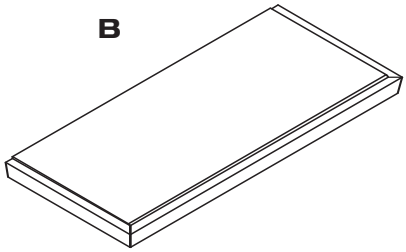

C

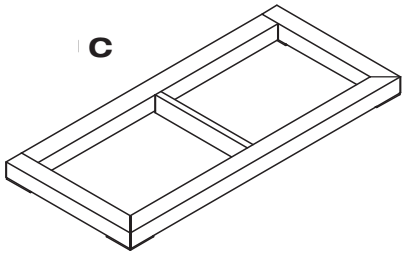

hülsta

MONTAGEANLEITUNG
KOMMODE
TYP NR. 523

CHEST 523
COMMODE 523
COMMODE 523

CASAnotte

MONTAGE ASSEMBLY MONTAGE MONTAGE

1

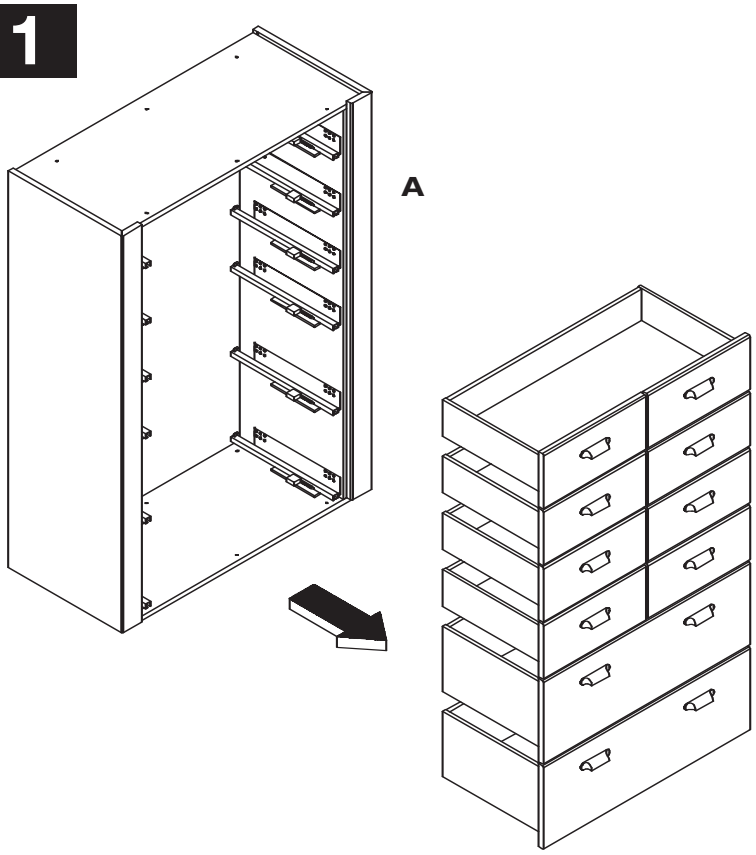

Aushängen des Schubkastens
Detaching the drawer
Dépose du tiroir
Lade demonteren

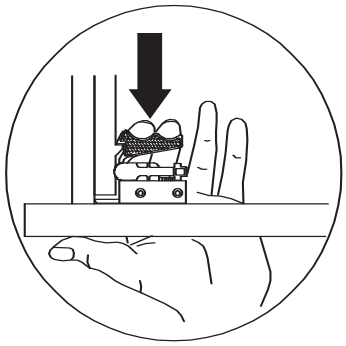

2

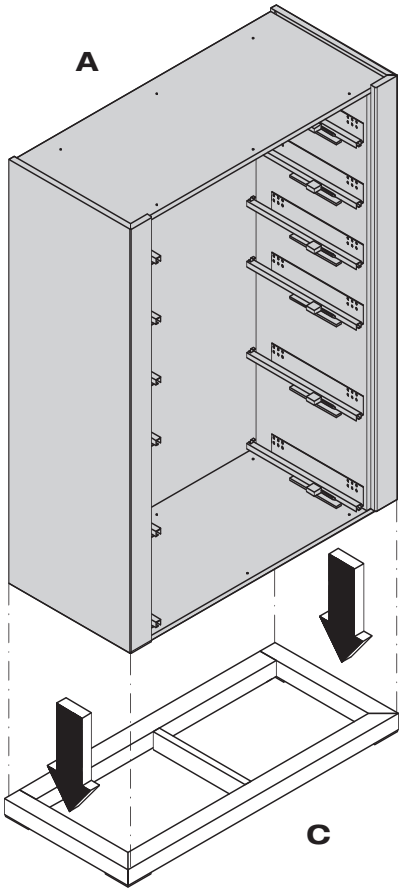

3

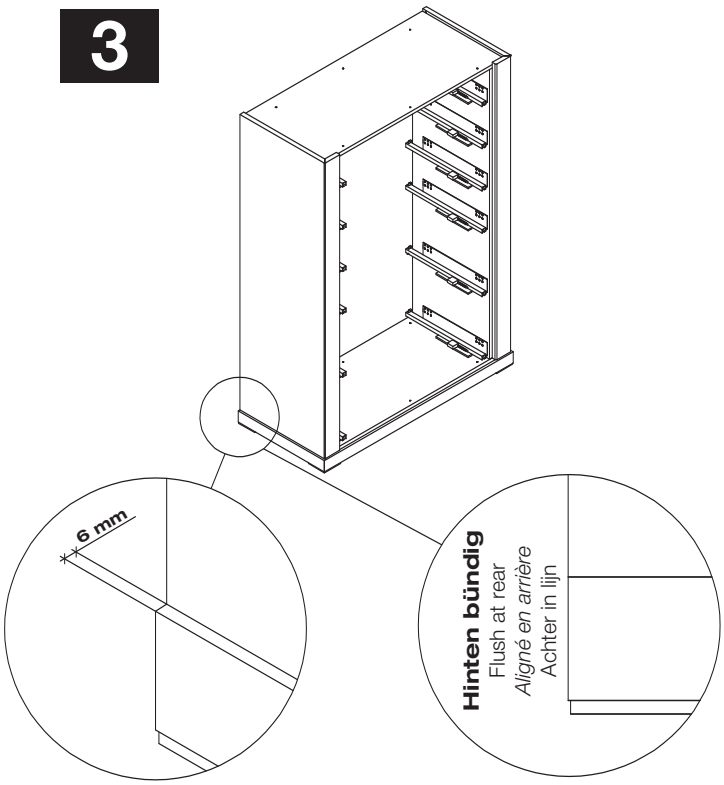

MONTAGE ASSEMBLY MONTAGE MONTAGE

4

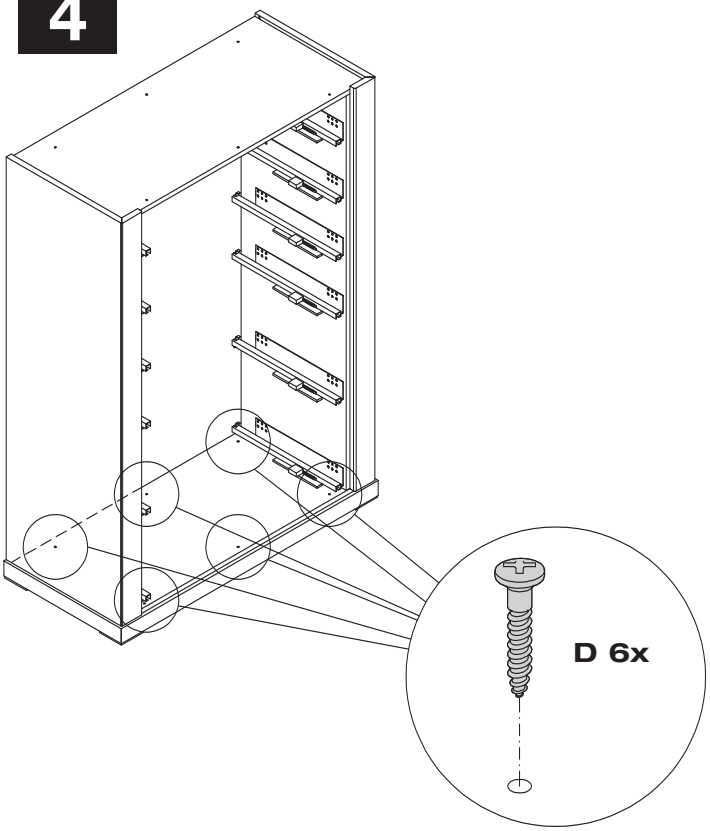

5

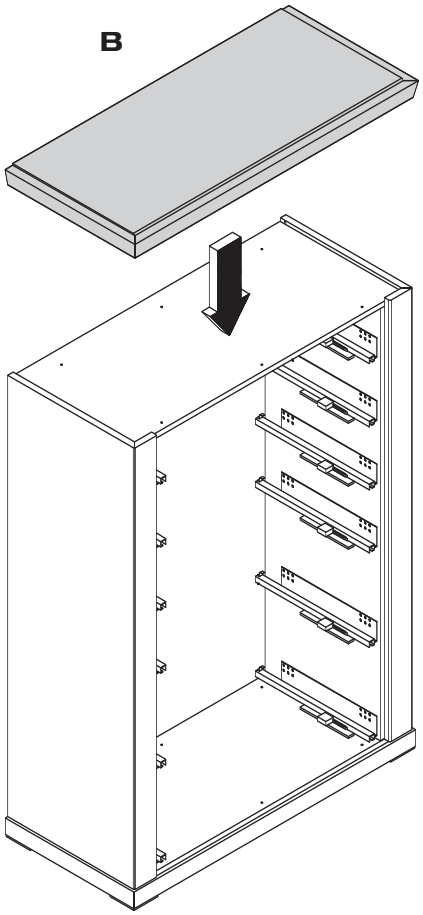

6

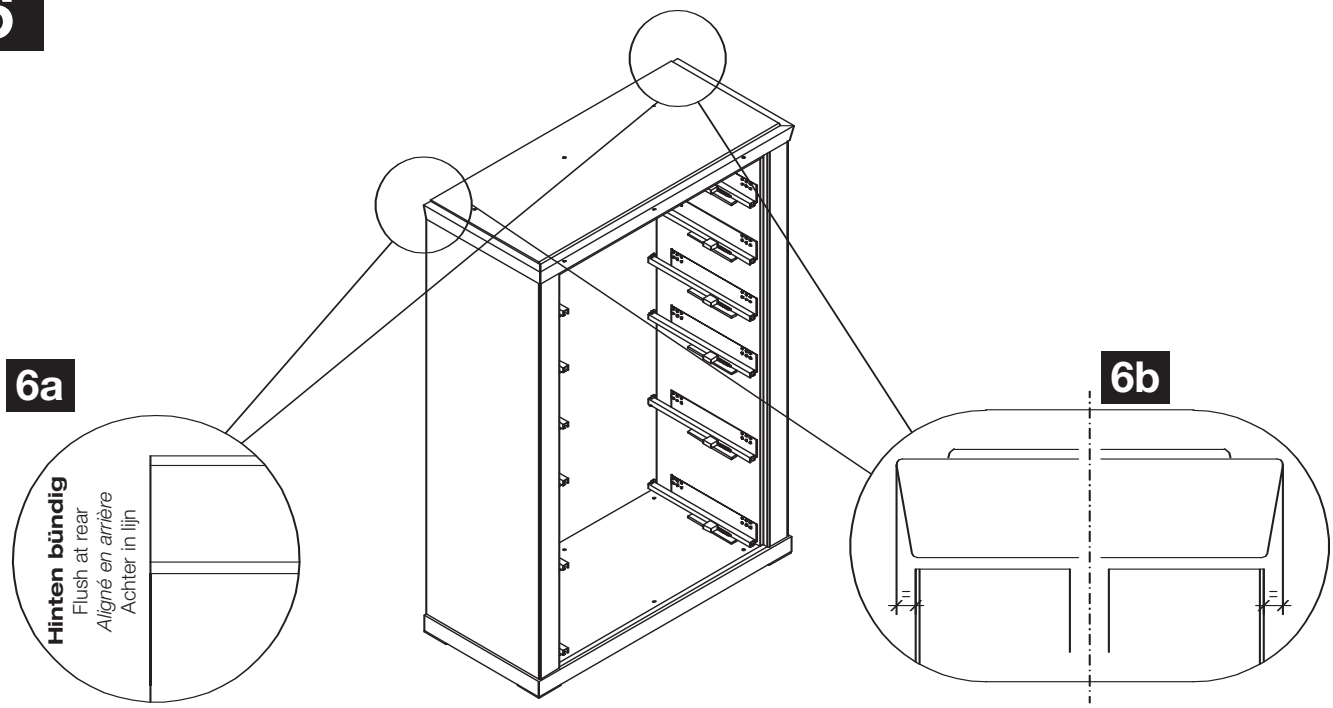

MONTAGE ASSEMBLY MONTAGE MONTAGE

7

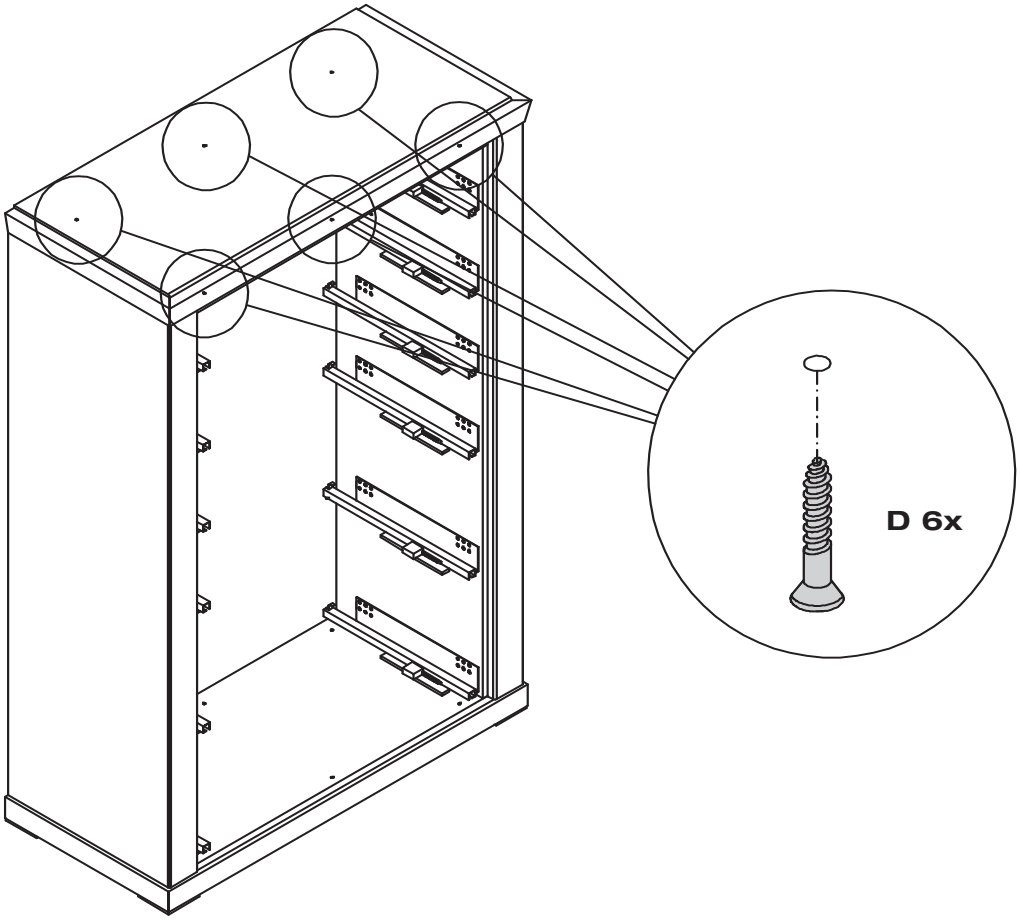

8

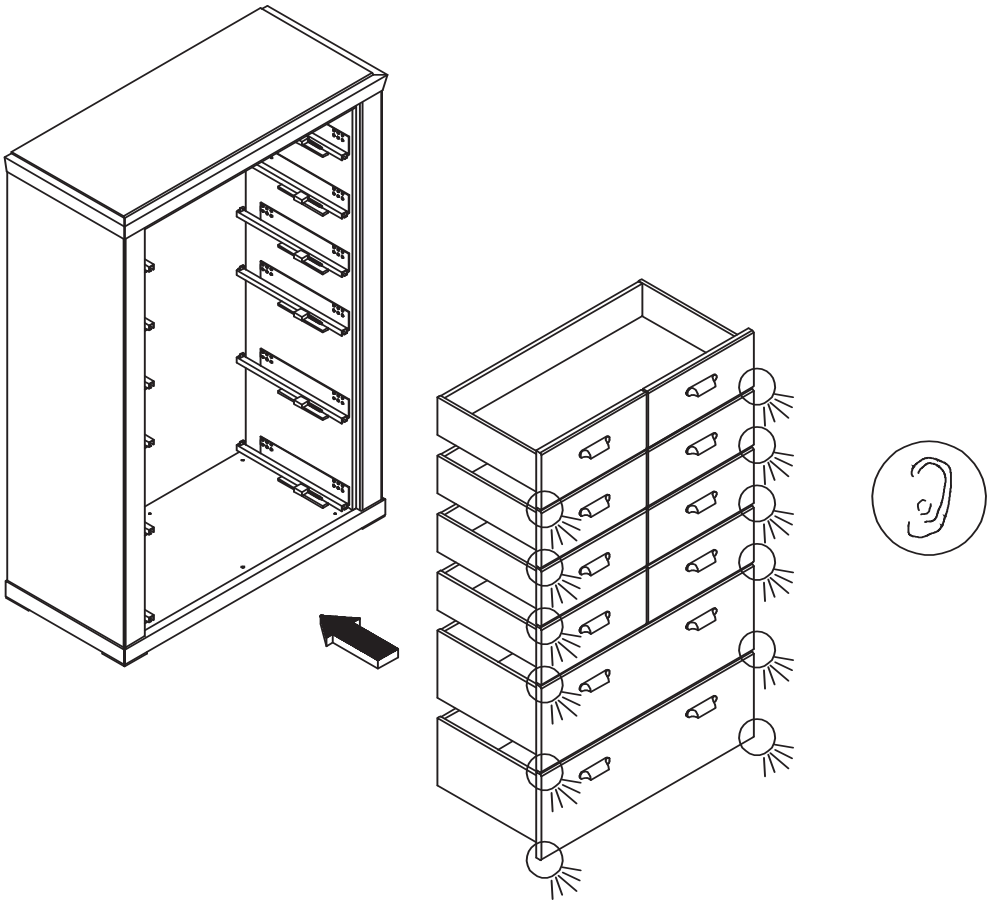

MONTAGEANLEITUNG
KIPPSICHERUNG BEIMÖBEL

hülsta

CASAnotte

ANTI-TILT DEVICE ANCILLARY UNITS
PROTECTION CONTRE LE BASCULEMENT PETITS MEUBLES
OMKIEPBEVEILIGING BIJMEUBELEN

MONTAGE ASSEMBLY MONTAGE MONTAGE

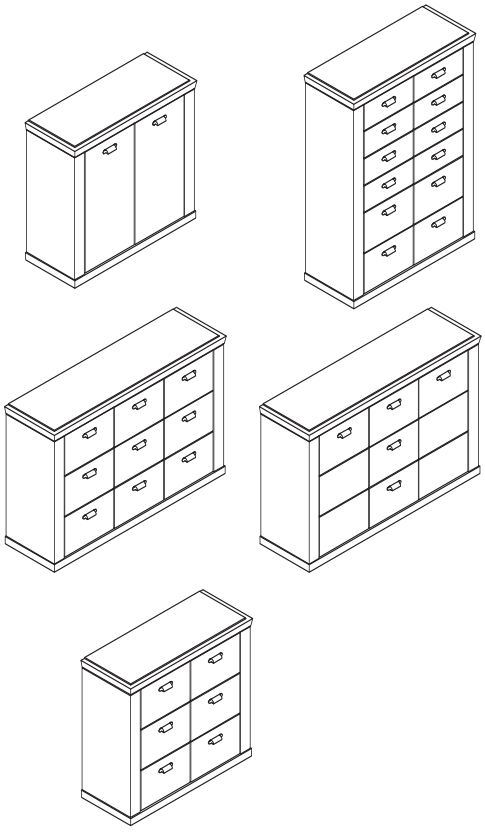

Montage darf nur durch fachkundiges Personal erfolgen
Fitting has to be done by qualified personnel
Le montage doit uniquement être effectué par de main d'œuvre spécialisée
Montage uitsluitend door vakkundig personeel

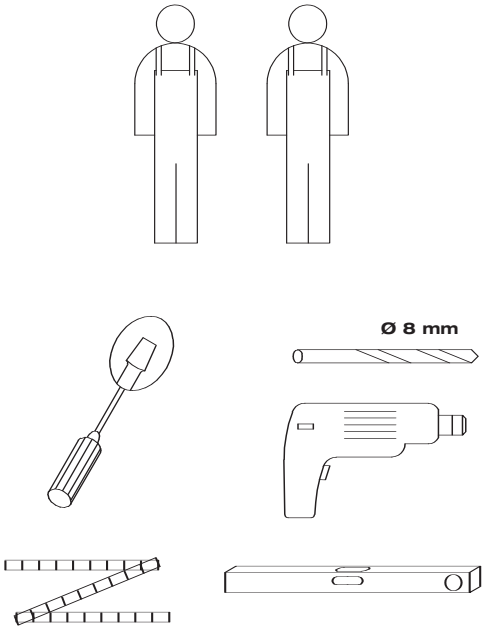

Beschlagbeutel 624
Accessories bag 624
Sachets de ferrures 624
Zakjes met beslagdelen 624

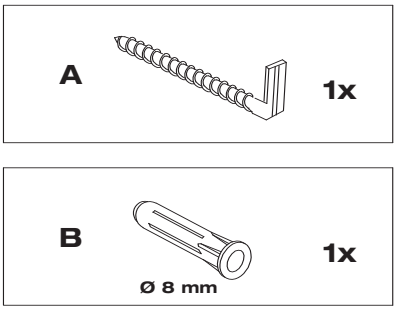

1

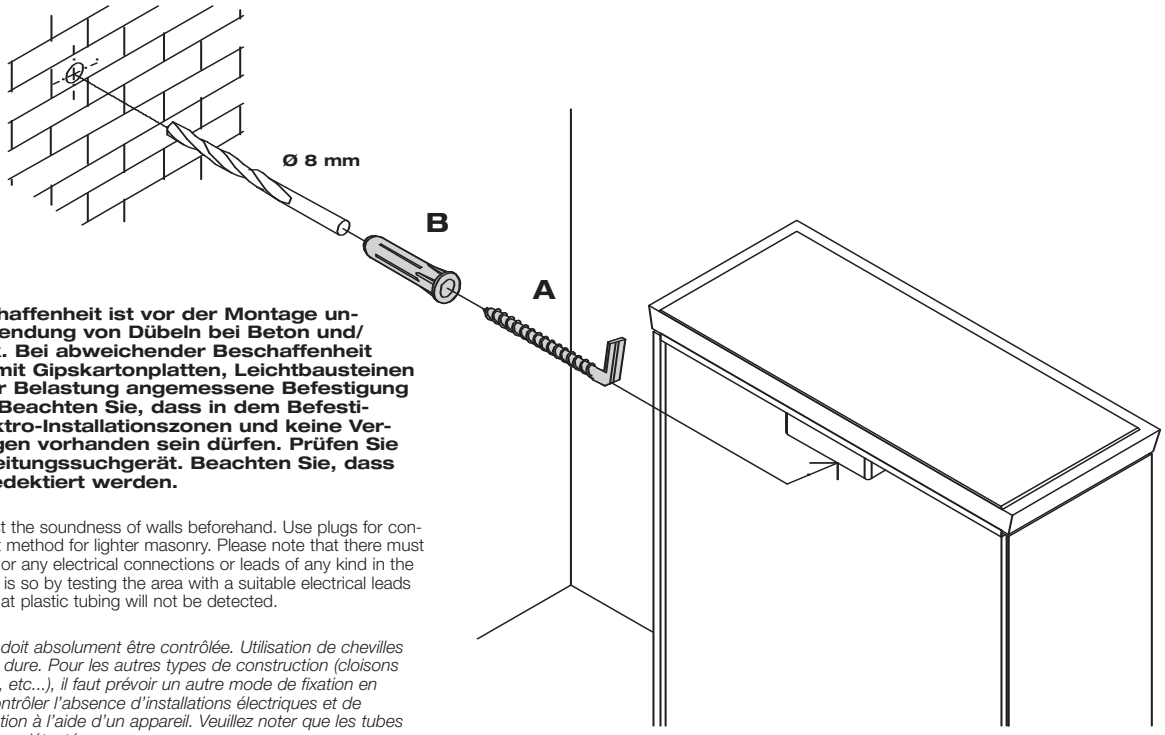

Wandbefestigung
Achtung! Die Wandbeschaffenheit ist vor der Montage unbedingt zu prüfen. Verwendung von Dübeln bei Beton und/ oder festem Mauerwerk. Bei abweichender Beschaffenheit (z.B. Rahmenbauweise mit Gipskartonplatten, Leichtbausteinen etc.) ist eine andere, der Belastung angemessene Befestigung bauseits vorzunehmen. Beachten Sie, dass in dem Befestigungsbereich keine Elektro-Installationszonen und keine Ver- oder Entsorgungsleitungen vorhanden sein dürfen. Prüfen Sie mit einem geeigneten Leitungssuchgerät. Beachten Sie, dass Kunststoffrohre nicht dedektiert werden.

Wall mounting
Please note! Please be sure to test the soundness of walls beforehand. Use plugs for concrete and solid walls. Use different method for lighter masonry. Please note that there must not be any electrical installations nor any electrical connections or leads of any kind in the assembly area. Please ensure this is so by testing the area with a suitable electrical leads search device. Please also note that plastic tubing will not be detected.

Fixation murale
Attention! La composition du mur doit absolument être contrôlée. Utilisation de chevilles pour le béton et/ou la maçonnerie dure. Pour les autres types de construction (cloisons en placoplâtre, maçonnerie légère, etc...), il faut prévoir un autre mode de fixation en rapport avec la charge. Veuillez contrôler l'absence d'installations électriques et de conduits dans le secteur de la fixation à l'aide d'un appareil. Veuillez noter que les tubes en matière synthétiques ne sont pas détectés.

Bevestiging aan de muur
Attentie! Kontroleer het materiaal waarvan de muur vervaardigd is. l.g.v. beton en schoon metselwerk zijn standaard pluggen voldoende. Voor muren van gips, gasbetonblokken e.d. zijn speciale bevestigingsmaterialen te gebruiken. Let u er a.u.b. op, dat in het muurgedeelte geen elektrische- en afvoerleidingen lopen. U kunt dit controleren met een desbetreffend opspoorapparaat. N.B.! Kunststofleidingen zijn helaas niet op te sporen.

MONTAGE ASSEMBLY MONTAGE MONTAGE

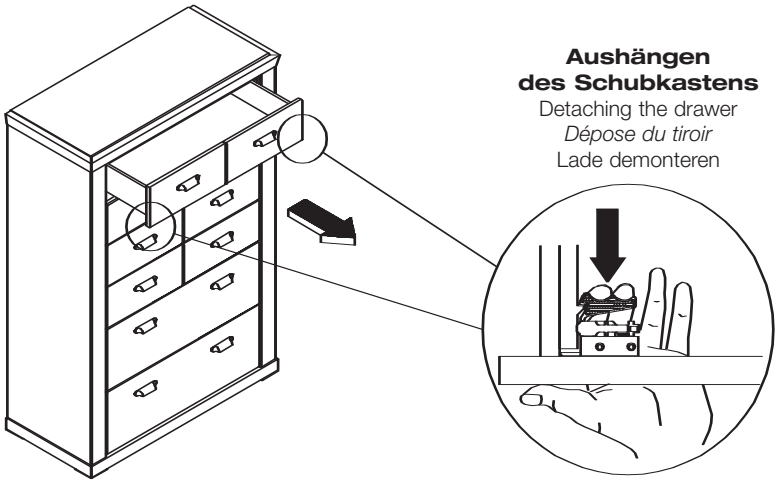

Aushängen des Schubkastens
Detaching the drawer
Dépose du tiroir
Lade demonteren

Höhenverstellung Schubkasten
Height adjustment of drawers
Réglage en hauteur des tiroirs
Hoogteverstelling laden

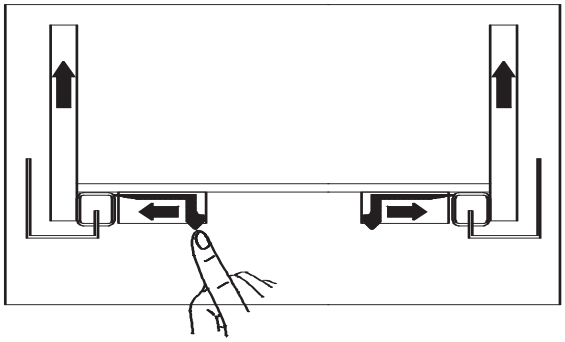

Scharnierverstellung
Hinge adjustment / *Réglage de la charnière* / Scharnierverstelling

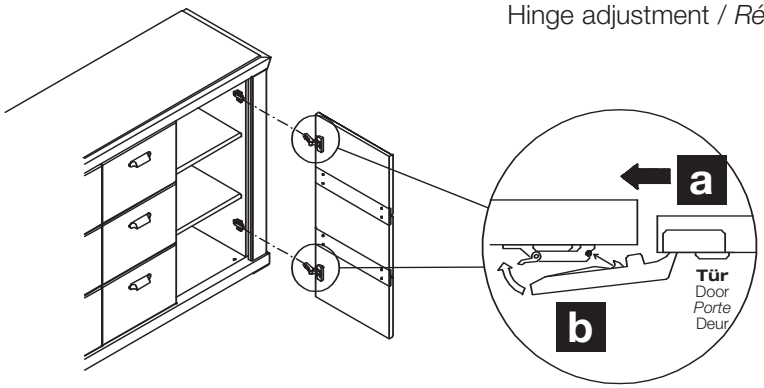

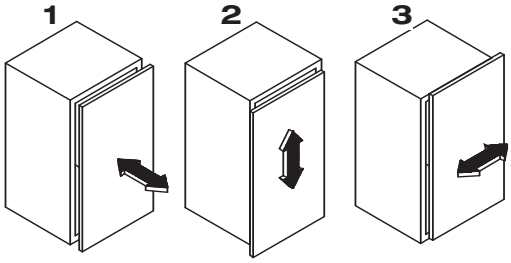

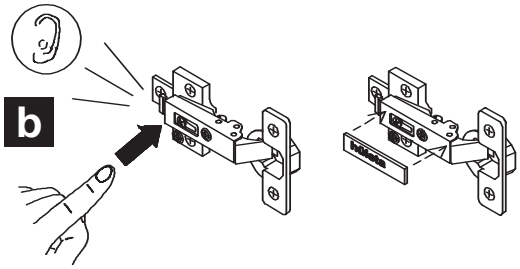

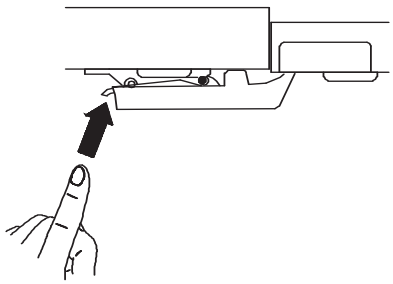

Scharnier lösen
Releasing the hinge
Desserrez la charnière
Scharnier verwijderen

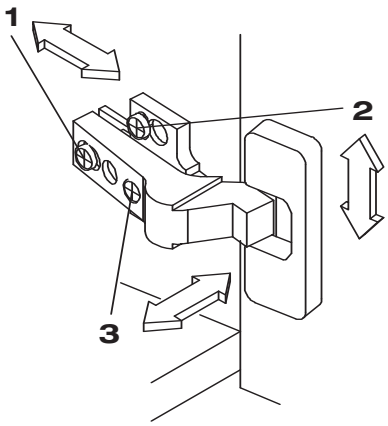

hülsta

MONTAGEANLEITUNG
GRIFFMONTAGE

CASAnotte

HANDLE ASSEMBLY
MONTAGE DES POIGNEES
GREEPMONTAGE

GESAMTÜBERSICHT SUMMARY VUE GÉNÉRALE TOTAALOVERZICHT

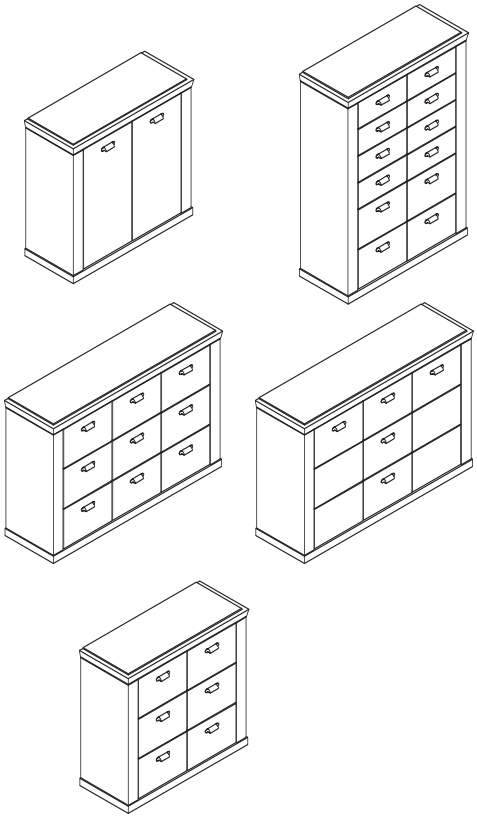

Montage darf nur durch fachkundiges Personal erfolgen
Fitting has to be done by qualified personnel
Le montage doit uniquement être effectué par de main d'œuvre spécialisée
Montage uitsluitend door vakkundig personeel

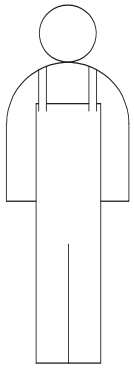

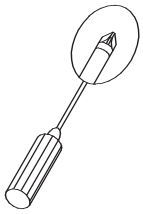

Beschlagbeutel 1406
Accessories bag 1406
Sachets de ferrures 1406
Zakjes met beslagdelen 1406

A	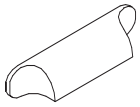	**2x**
B	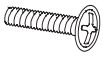 4x25	**4x**
C	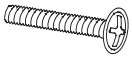 4x38	**4x**

1

B/C 2x

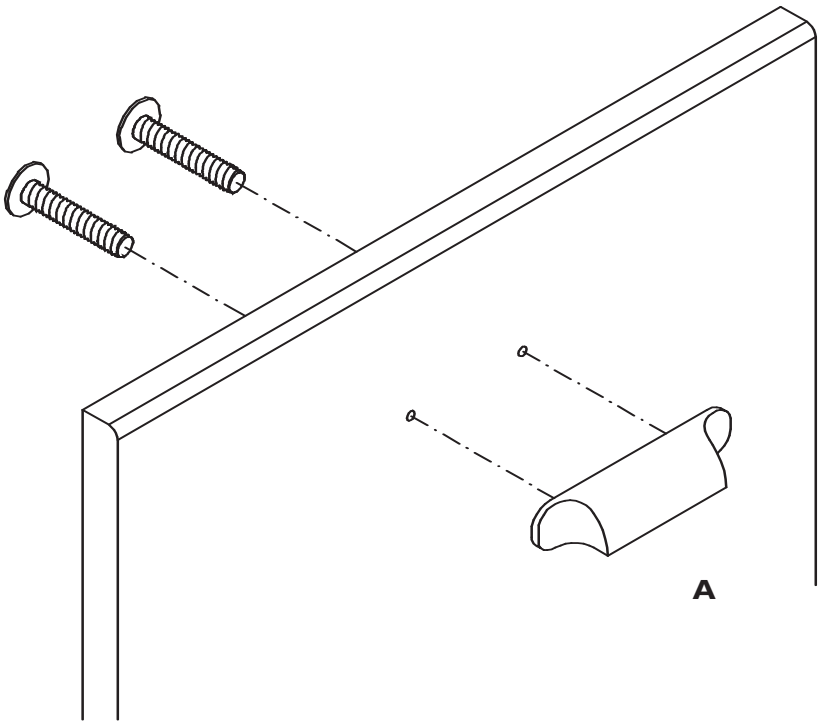

MONTAGEANLEITUNG
WANDSTECKBORD

hülsta

CASAnotte

WALL SHELF
TABLETTE MURALE
VRIJHANGENDE BOEKENPLANK

GESAMTÜBERSICHT SUMMARY VUE GÉNÉRALE TOTAALOVERZICHT

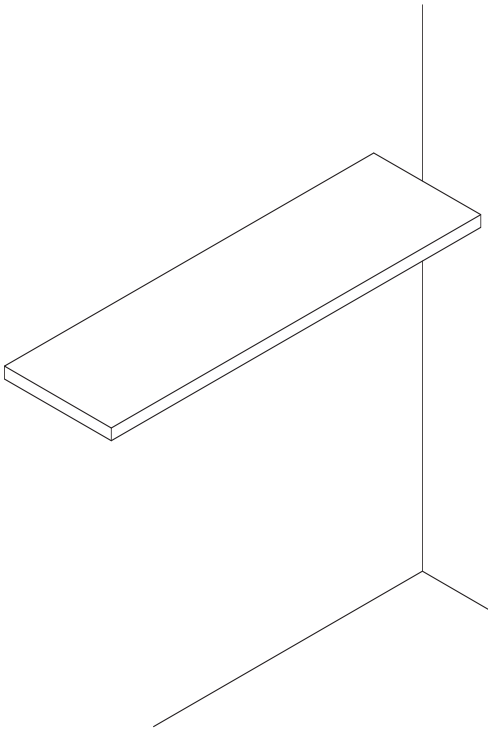

Montage darf nur durch fachkundiges Personal erfolgen
Fitting has to be done by qualified personnel
Le montage doit uniquement être effectué par de main d'œuvre spécialisée
Montage uitsluitend door vakkundig personeel

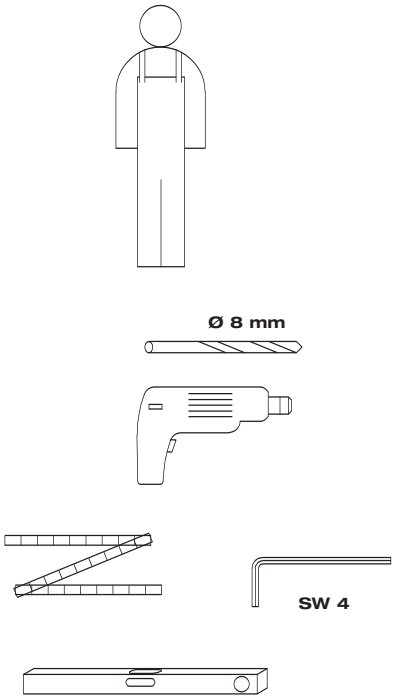

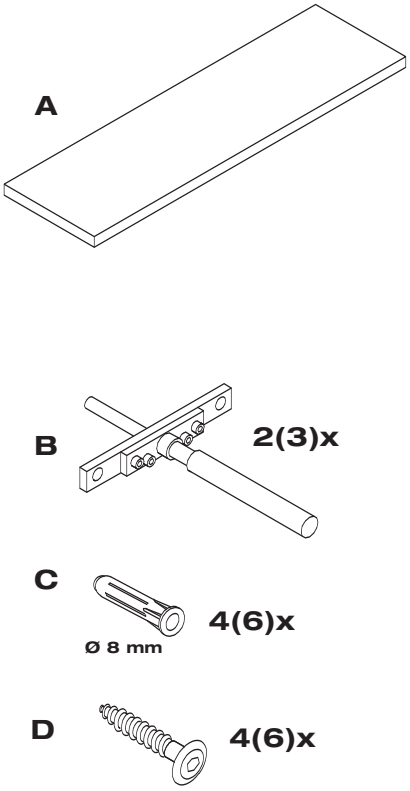

1

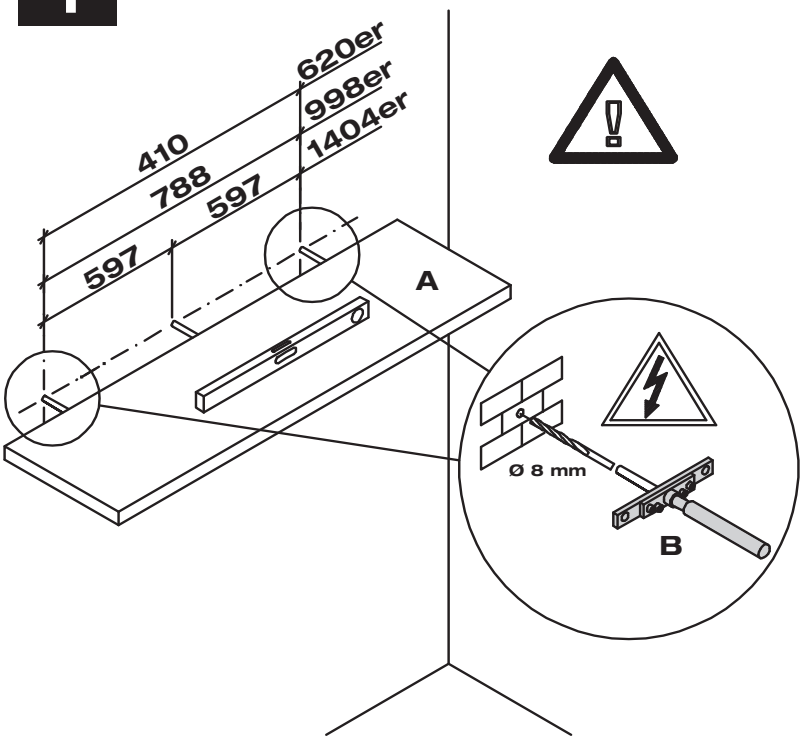

Wandbefestigung
Achtung! Die Wandbeschaffenheit ist vor der Montage unbedingt zu prüfen. Verwendung von Dübeln bei Beton und/oder festem Mauerwerk. Bei abweichender Beschaffenheit (z.B. Rahmenbauweise mit Gipskartonplatten, Leichtbausteinen etc.) ist eine andere, der Belastung angemessene Befestigung bauseits vorzunehmen. Beachten Sie, dass in dem Befestigungsbereich keine Elektro-Installationszonen und keine Ver- oder Entsorgungsleitungen vorhanden sein dürfen. Prüfen Sie mit einem geeigneten Leitungssuchgerät. Beachten Sie, dass Kunststoffrohre nicht dedektiert werden.

Wall mounting
Please note! Please be sure to test the soundness of walls beforehand. Use plugs for concrete and solid walls. Use different method for lighter masonry. Please note that there must not be any electrical installations nor any electrical connections or leads of any kind in the assembly area. Please ensure this is so by testing the area with a suitable electrical leads search device. Please also note that plastic tubing will not be detected.

Fixation murale
Attention! La composition du mur doit absolument être contrôlée. Utilisation de chevilles pour le béton et/ou la maçonnerie dure. Pour les autres types de construction (cloisons en placoplâtre, maçonnerie légère, etc...), il faut prévoir un autre mode de fixation en rapport avec la charge. Veuillez contrôler l'absence d'installations électriques et de conduits dans le secteur de la fixation à l'aide d'un appareil. Veuillez noter que les tubes en matière synthétiques ne sont pas détectés.

Bevestiging aan de muur
Attentie! Kontroleer het materiaal waarvan de muur vervaardigd is. I.g.v. beton en schoon metselwerk zijn standaard pluggen voldoende. Voor muren van gips, gasbetonblokken e.d. zijn speciale bevestigingsmaterialen te gebruiken. Let u er a.u.b. op, dat in het muurgedeelte geen elektrische- en afvoerleidingen lopen. U kunt dit controleren met een desbetreffend opspoorapparaat.
N.B.! Kunststofleidingen zijn helaas niet op te sporen.

hülsta

MONTAGEANLEITUNG
WANDSTECKBORD

CASAnotte

WALL SHELF
TABLETTE MURALE
VRIJHANGENDE BOEKENPLANK

MONTAGE ASSEMBLY MONTAGE MONTAGE

2

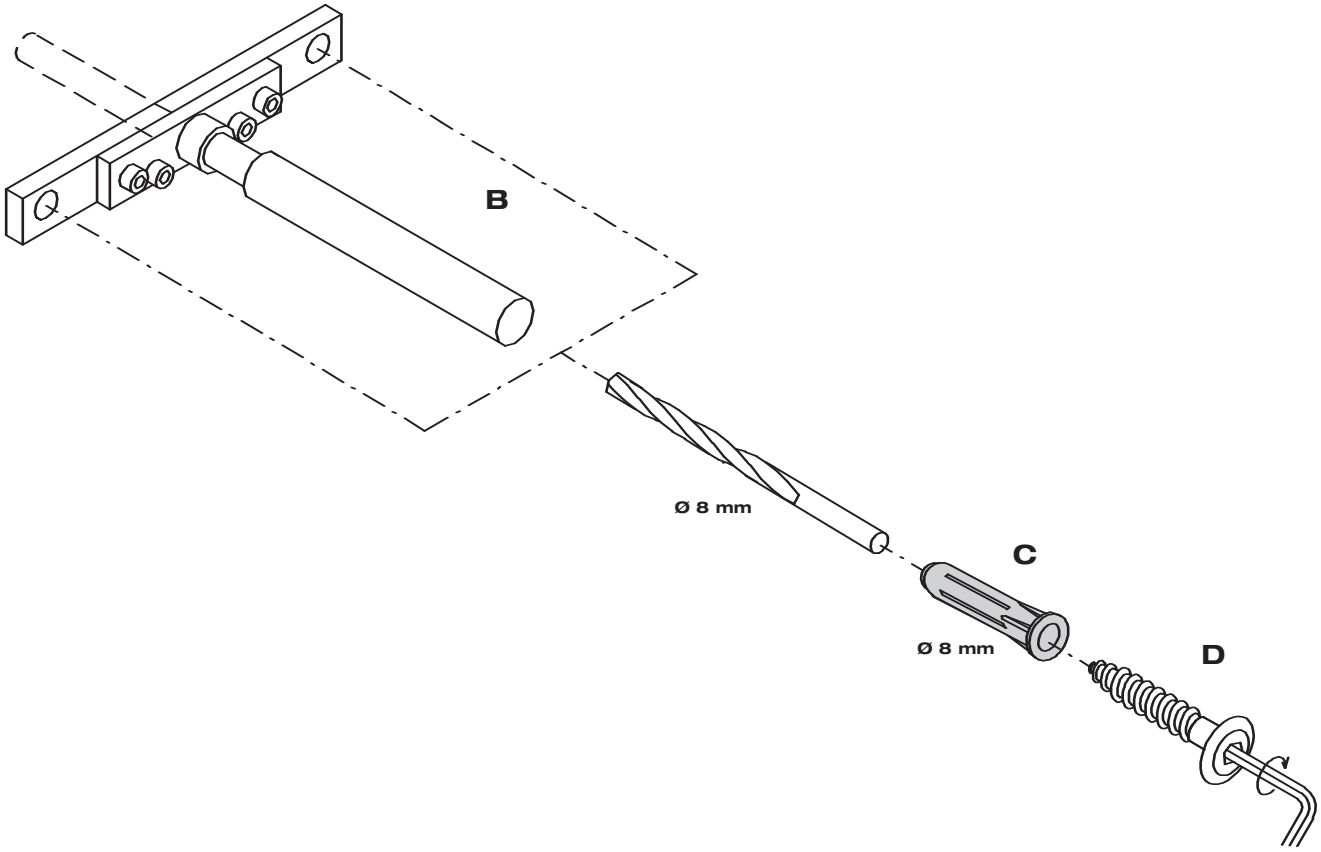

3

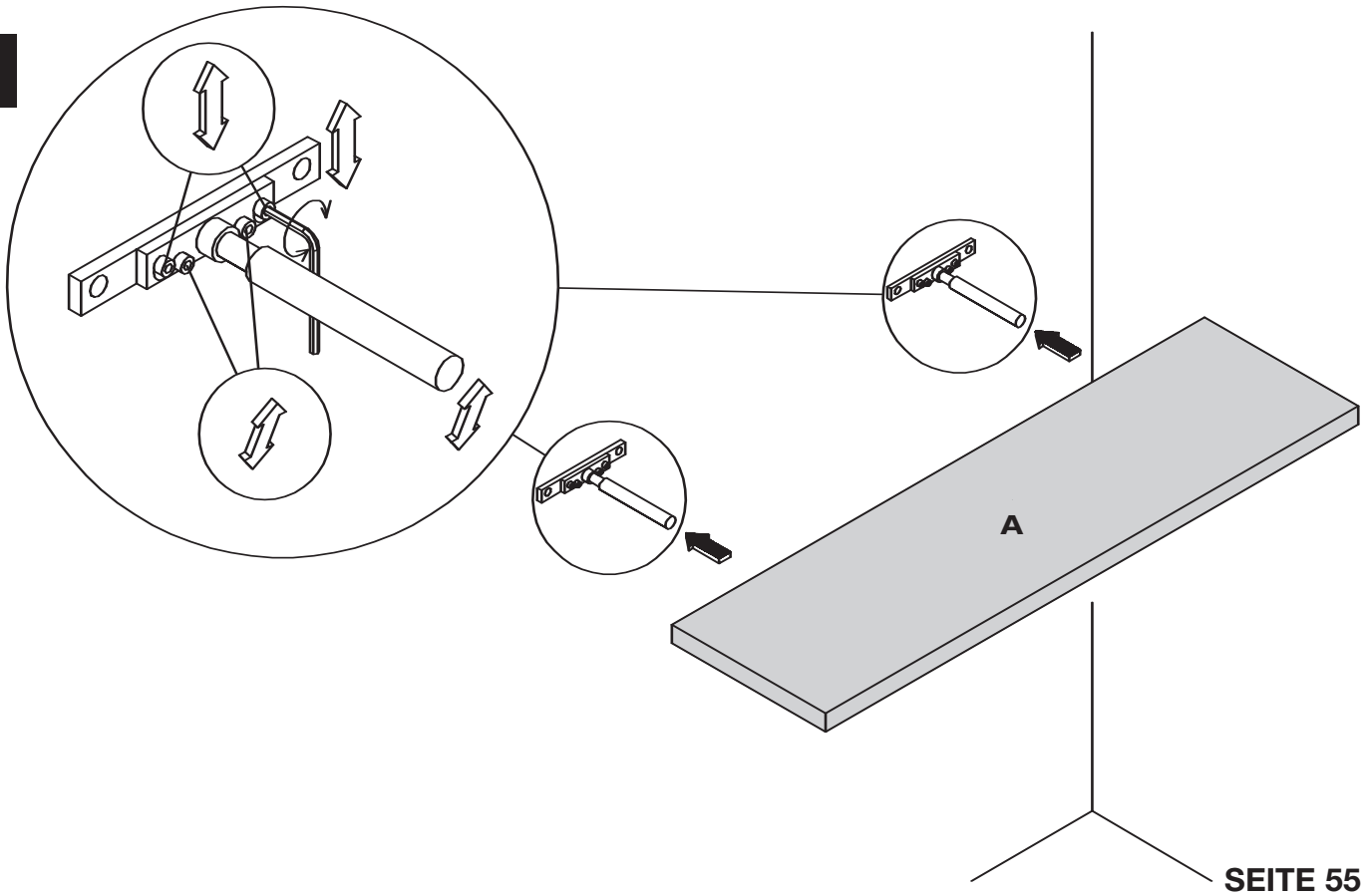

MONTAGEANLEITUNG
WANDSPIEGEL

hülsta

CASAnotte

WALL MIRROR
MIROIR MURAL
WANDSPIEGEL

GESAMTÜBERSICHT SUMMARY VUE GÉNÉRALE TOTAALOVERZICHT

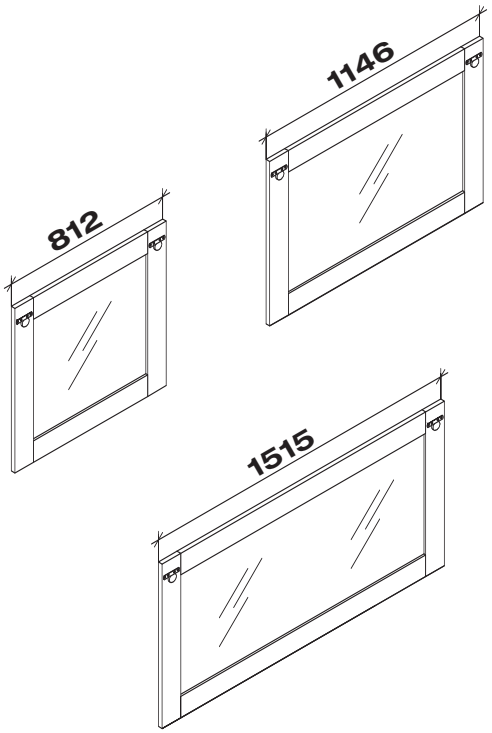

Montage darf nur durch fachkundiges Personal erfolgen
Fitting has to be done by qualified personnel
Le montage doit uniquement être effectué par de main d'œuvre spécialisée
Montage uitsluitend door vakkundig personeel

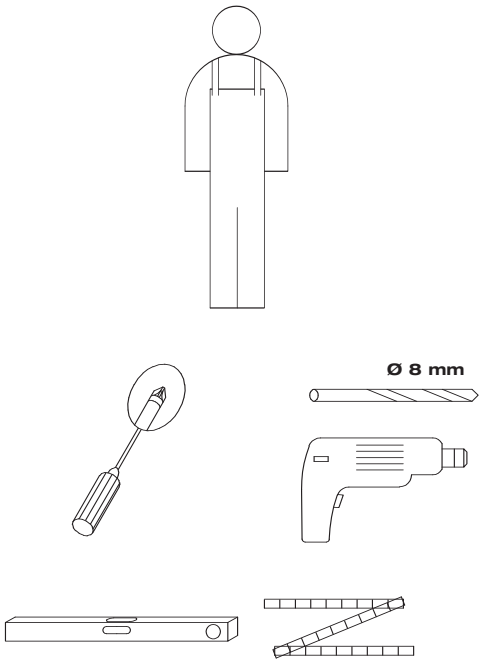

Beschlagbeutel 181
Accessories bag 181
Sachets de ferrures 181
Zakjes met beslagdelen 181

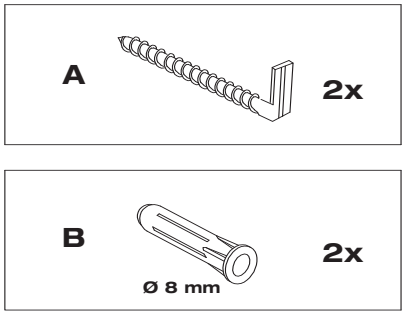

1

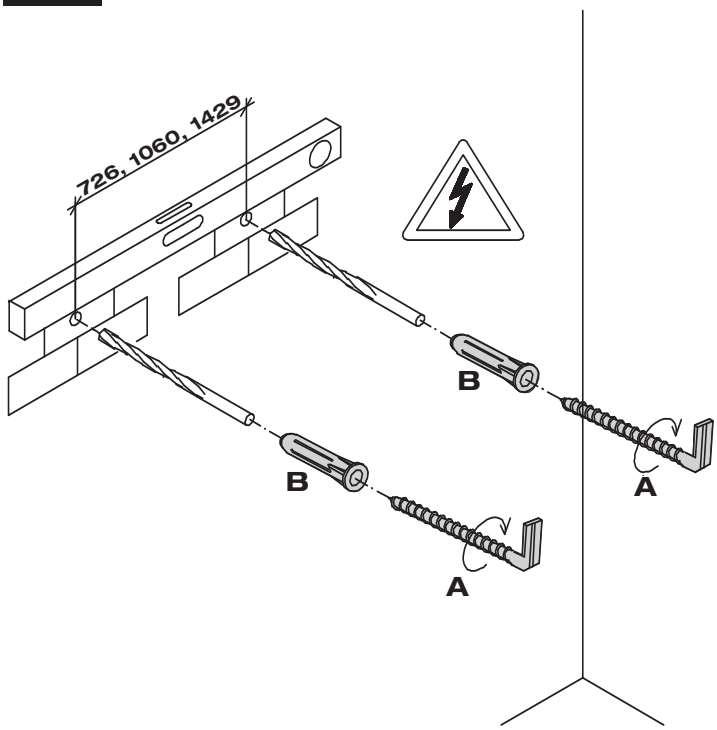

Wandbefestigung
Achtung! Die Wandbeschaffenheit ist vor der Montage unbedingt zu prüfen. Verwendung von Dübeln bei Beton und/oder festem Mauerwerk. Bei abweichender Beschaffenheit (z.B. Rahmenbauweise mit Gipskartonplatten, Leichtbausteinen etc.) ist eine andere, der Belastung angemessene Befestigung bauseits vorzunehmen. Beachten Sie, dass in dem Befestigungsbereich keine Elektro-Installationszonen und keine Ver- oder Entsorgungsleitungen vorhanden sein dürfen. Prüfen Sie mit einem geeigneten Leitungssuchgerät. Beachten Sie, dass Kunststoffrohre nicht dedektiert werden.

Wall mounting
Please note! Please be sure to test the soundness of walls beforehand. Use plugs for concrete and solid walls. Use different method for lighter masonry. Please note that there must not be any electrical installations nor any electrical connections or leads of any kind in the assembly area. Please ensure this is so by testing the area with a suitable electrical leads search device. Please also note that plastic tubing will not be detected.

Fixation murale
Attention! La composition du mur doit absolument être contrôlée. Utilisation de chevilles pour le béton et/ou la maçonnerie dure. Pour les autres types de construction (cloisons en placoplâtre, maçonnerie légère, etc...), il faut prévoir un autre mode de fixation en rapport avec la charge. Veuillez contrôler l'absence d'installations électriques et de conduits dans le secteur de la fixation à l'aide d'un appareil. Veuillez noter que les tubes en matière synthétiques ne sont pas détectés.

Bevestiging aan de muur
Attentie! Kontroleer het materiaal waarvan de muur vervaardigd is. I.g.v. beton en schoon metselwerk zijn standaard pluggen voldoende. Voor muren van gips, gasbetonblokken e.d. zijn speciale bevestigingsmaterialen te gebruiken. Let u er a.u.b. op, dat in het muurgedeelte geen elektrische- en afvoerleidingen lopen. U kunt dit controleren met een desbetreffend opspoorapparaat.
N.B.! Kunststofleidingen zijn helaas niet op te sporen.

2

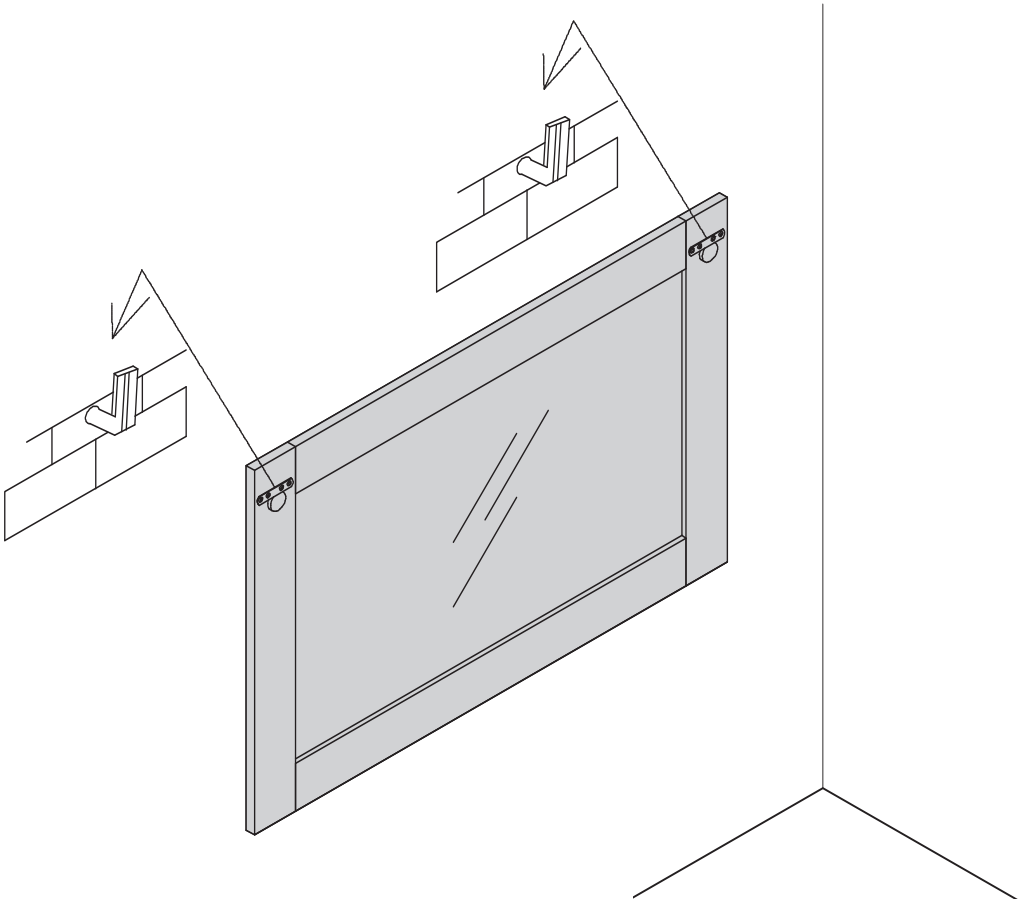

Wandbefestigung
Achtung! Die Wandbeschaffenheit ist vor der Montage unbedingt zu prüfen. Verwendung von Dübeln bei Beton und/oder festem Mauerwerk. Bei abweichender Beschaffenheit (z.B. Rahmenbauweise mit Gipskartonplatten, Leichtbausteinen etc.) ist eine andere, der Belastung angemessene Befestigung bauseits vorzunehmen. Beachten Sie, dass in dem Befestigungsbereich keine Elektro-Installationszonen und keine Ver- oder Entsorgungsleitungen vorhanden sein dürfen. Prüfen Sie mit einem geeigneten Leitungssuchgerät. Beachten Sie, dass Kunststoffrohre nicht dedektiert werden.

Wall mounting
Please note! Please be sure to test the soundness of walls beforehand. Use plugs for concrete and solid walls. Use different method for lighter masonry. Please note that there must not be any electrical installations nor any electrical connections or leads of any kind in the assembly area. Please ensure this is so by testing the area with a suitable electrical leads search device. Please also note that plastic tubing will not be detected.

Fixation murale
Attention! La composition du mur doit absolument être contrôlée. Utilisation de chevilles pour le béton et/ou la maçonnerie dure. Pour les autres types de construction (cloisons en placoplâtre, maçonnerie légère, etc...), il faut prévoir un autre mode de fixation en rapport avec la charge. Veuillez contrôler l'absence d'installations électriques et de conduits dans le secteur de la fixation à l'aide d'un appareil. Veuillez noter que les tubes en matière synthétiques ne sont pas détectés.

Bevestiging aan de muur
Attentie! Kontroleer het materiaal waarvan de muur vervaardigd is. I.g.v. beton en schoon metselwerk zijn standaard pluggen voldoende. Voor muren van gips, gasbetonblokken e.d. zijn speciale bevestigingsmaterialen te gebruiken. Let u er a.u.b. op, dat in het muurgedeelte geen elektrische- en afvoerleidingen lopen. U kunt dit controleren met een desbetreffend opspoorapparaat. N.B.! Kunststofleidingen zijn helaas niet op te sporen.

hülsta-werke • Karl-Hüls-Straße 1 • 48703 Stadtlohn
TEL +49 2563 86-0 • FAX +49 2563 86-1417
www.huelsta.com • info@huelsta.com