Montageanleitung
Assembly instruction
Notice de montage
Montagehandleiding

CASALINO

hülsta

1221094

MONTAGEANLEITUNG

hülsta

ASSEMBLY INSTRUCTION
NOTICE DE MONTAGE
MONTAGEHANDLEIDING

CASALINO

INHALT · CONTENTS · *TABLE DES MATIERES* · INHOUD

Baukasten
Assembly unit • *Elément* • Element

Montage Abdeckplatte 3
Cover shelf assembly • *Montage du plateau de finition supérieur* • Dekbladmontage

Griffbefestigung 4
Grip fitting • *Fixation de la poignée* • Greepbevestiging

Höhenausrichtung 5
Height adjustment • *Réglage en hauteur* • Hoogteverstelling

Kippsicherung 5
Anti-tilt device • *Protection contre le basculement* • Omkiepbeveiliging

Schubkasteneinstellung 6
Drawer adjustment • *Réglage des tiroirs* • Afstelling laden

Türmontage / -einstellung 6–8
Door assembly / adjustment • *Montage / réglage des portes* • Montage / afstelling van deuren

Montage / Einstellung Klappenbeschlag 9
Assembly / adjustment of flap bracket • *Montage et réglage ferrures abattant* • Montage / afstelling klepbeslag

Hängeelement
Wall unit • *Elément suspendu* • Hangeelement

Montage 10–11
Assembly • *Montage* • Montage

Wickelaufsatz
Nappy changing surface • *Garniture à langer* • Aankleedblad

Montage 12
Assembly • *Montage* • Montage

Ablagebord
Storage shelf • *Tablette desserte* • Aflegplank

Montage 13–14
Assembly • *Montage* • Montage

Hakenleiste
Row of hooks • *Baguette avec crochets* • Hakenlijst

Montage 15–17
Assembly • *Montage* • Montage

Kinderbett / Juniorbett
Child's bed / Junior's bed • *Lit enfant / Lit junior* • Kinderledikantje / Juniorbed

Übersicht Einzelteile 18–19
Summary of components • *Vue d'ensemble* • Overzicht onderdelen

Montage 20–27
Assembly • *Montage* • Montage

Demontage Gitterstäbe 27
Removing side rails • *Démontage des barreaux* • Demontage spijlen

Umbau zum Juniorbett 28–33
Conversion to Junior's bed • *Transformation en lit junior* • Ombouwen tot juniorbed

Liege
Studio bed • *Divan* • Bed

Übersicht Einzelteile 34
Summary of components • *Vue d'ensemble* • Overzicht onderdelen

Montage 35–36
Assembly • *Montage* • Montage

Gästeliege
Guest's studio bed • *Lit d'ami* • Logeerbed

Übersicht Einzelteile 37
Summary of components • *Vue d'ensemble* • Overzicht onderdelen

Montage 38–40
Assembly • *Montage* • Montage

Kleiderschrank
Wardrobe • *Armoire* • Kleerkast

Montage 41–43
Assembly • *Montage* • Montage

Wichtig!
Montageanleitung sorfältig lesen und für späteres Nachschlagen aufbewahren!
Important!
Please read the assembly instructions carefully and keep them in a safe place for reference!
Important!
Veuillez lire avec attention la notice de montage et la garder pour éventuelles consultations ultérieures!
Belangrijk!
Zorgvuldig de montagevoorschriften lezen en goed bewaren voor eventuele latere gevallen!

Gefahr bei fehlerhafter Montage!
Danger if not properly fitted!
Danger lors d'un montage incorrect!
Attentie! Een verkeerde montage kan gevaarlijk zijn!

MONTAGEANLEITUNG

hülsta

BAUKASTEN – MONTAGE ABDECKPLATTE

CASALINO

ASSEMBLY UNIT - COVER SHELF ASSEMBLY
ELEMENT - MONTAGE DU PLATEAU DE FINITION SUPERIEUR
ELEMENT - DEKBLADMONTAGE

MONTAGE · ASSEMBLY · *MONTAGE* · MONTAGE

Beispiele:
Examples:
Exemples:
Voorbeelden:

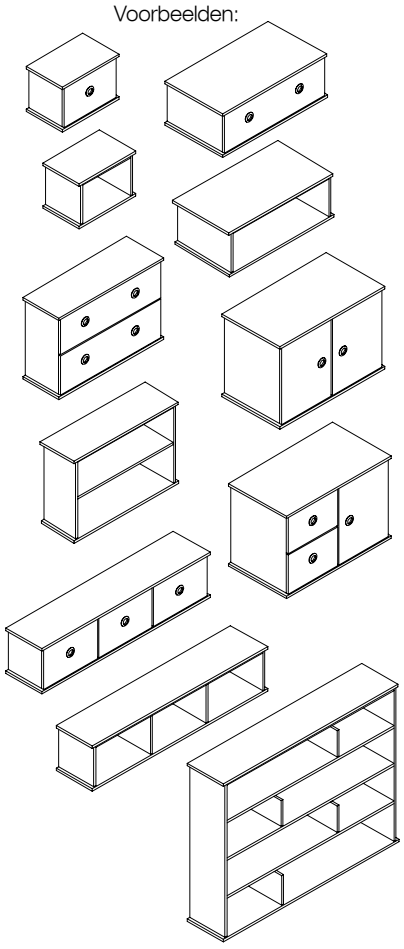

Montage darf nur durch fachkundiges Personal erfolgen

Fitting has to be done by qualified personnel

Le montage doit uniquement être effectué par de main d´oevre spécialisée

Montage uitsluitend door vakkundig personeel

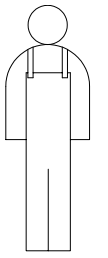

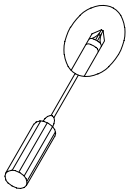

Beschlagbeutel 1375
Accessories bag 1375
Sachets de ferrures 1375
Zakjes met beslagdelen 1375

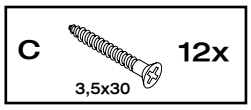

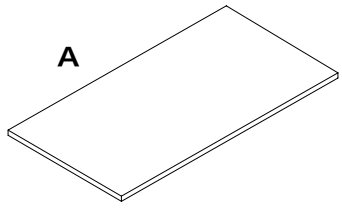

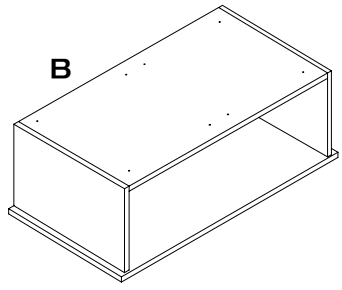

1

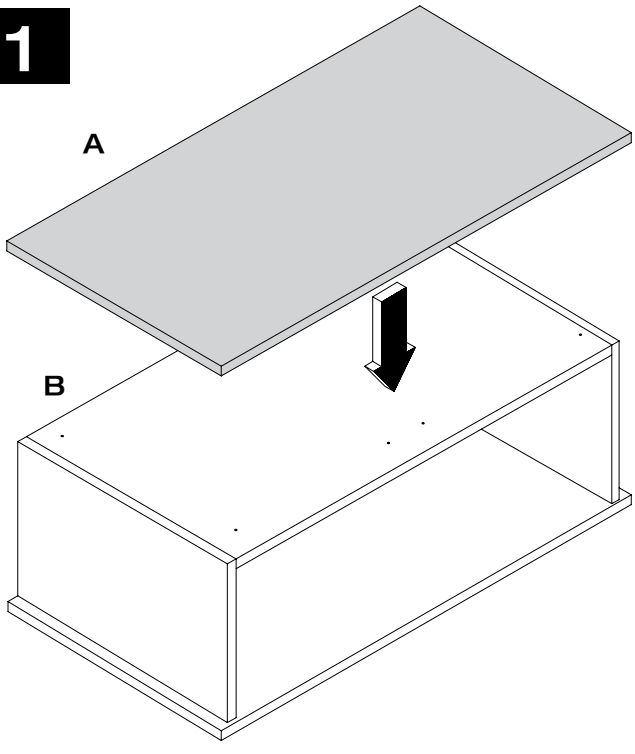

2

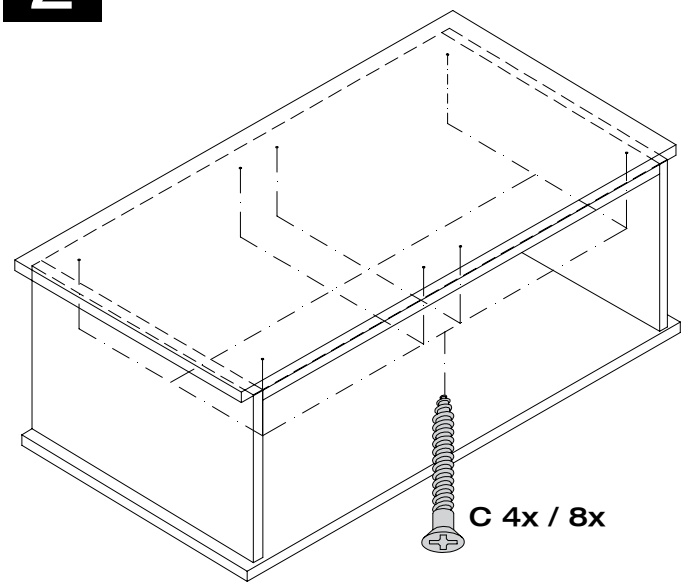

MONTAGEANLEITUNG

hülsta

BAUKASTEN – GRIFFBEFESTIGUNG

CASALINO

ASSEMBLY UNIT - GRIP FITTING
ELEMENT - FIXATION DE LA POIGNEE
ELEMENT - GREEPBEVESTIGING

MONTAGE · ASSEMBLY · *MONTAGE* · MONTAGE

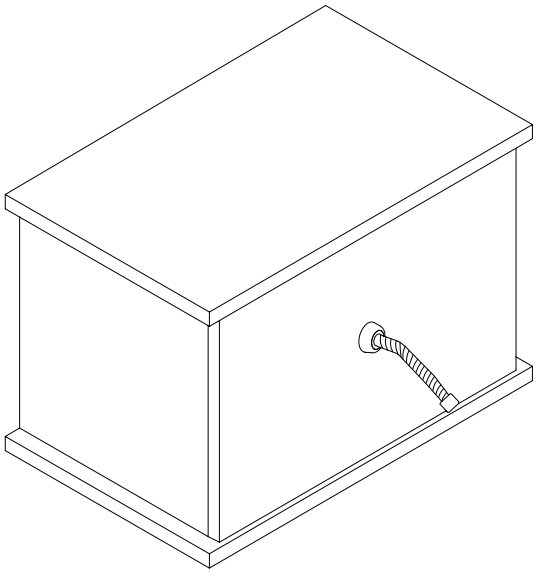

Montage darf nur durch fachkundiges Personal erfolgen

Fitting has to be done by qualified personnel

Le montage doit uniquement être effectué par de main d'oevre spécialisée

Montage uitsluitend door vakkundig personeel

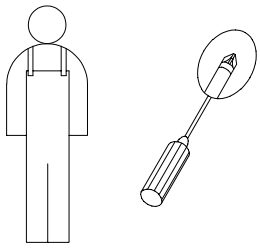

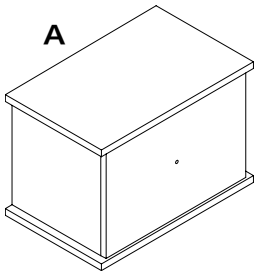

Beschlagbeutel 1645
Accessories bag 1645
Sachets de ferrures 1645
Zakjes met beslagdelen 1645

B	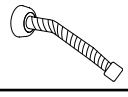	1x
C	M4x25	1x

1

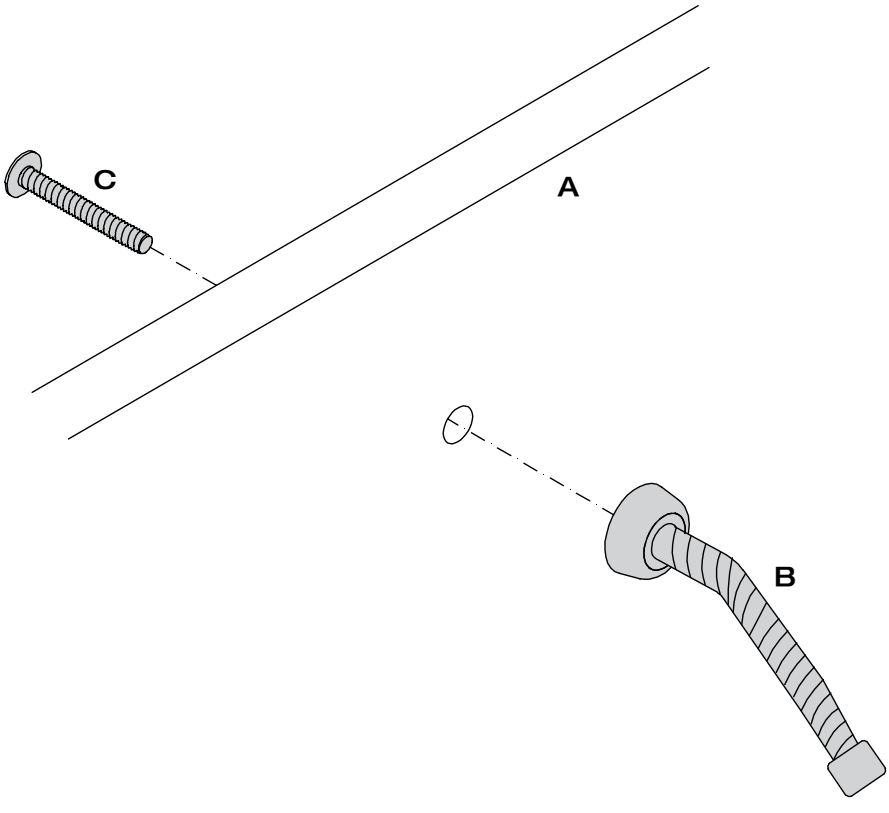

MONTAGEANLEITUNG

hülsta

HÖHENAUSRICHTUNG – KIPPSICHERUNG

CASALINO

HEIGHT ADJUSTMENT - ANTI-TILT DEVICE
REGLAGE EN HAUTEUR - PROTECTION CONTRE LE BASCULEMENT
HOOGTEVERSTELLING - OMKIEPBEVEILIGING

MONTAGE · ASSEMBLY · *MONTAGE* · MONTAGE

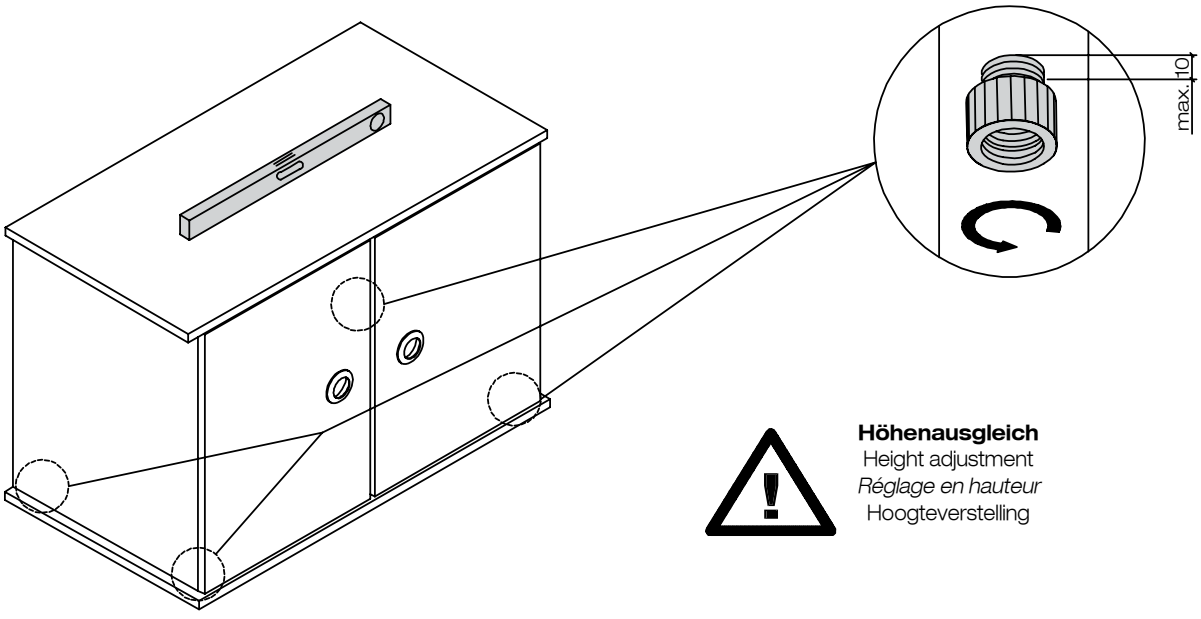

Höhenausgleich
Height adjustment
Réglage en hauteur
Hoogteverstelling

Beschlagbeutel 1476
Accessories bag 1476
Sachets de ferrures 1476
Zakjes met beslagdelen 1476

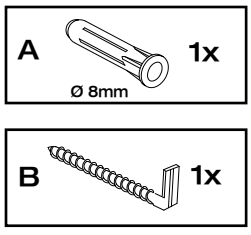

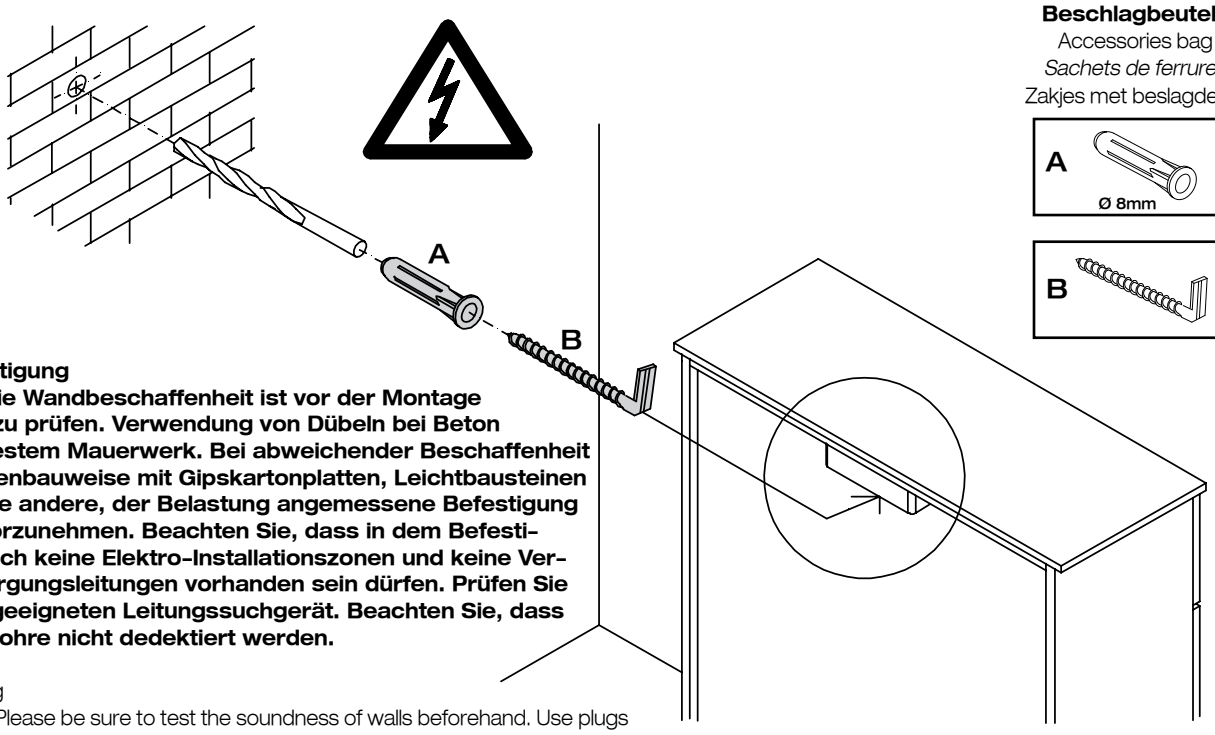

Wandbefestigung
Achtung! Die Wandbeschaffenheit ist vor der Montage unbedingt zu prüfen. Verwendung von Dübeln bei Beton und/oder festem Mauerwerk. Bei abweichender Beschaffenheit (z.B. Rahmenbauweise mit Gipskartonplatten, Leichtbausteinen etc.) ist eine andere, der Belastung angemessene Befestigung bauseits vorzunehmen. Beachten Sie, dass in dem Befestigungsbereich keine Elektro-Installationszonen und keine Ver- oder Entsorgungsleitungen vorhanden sein dürfen. Prüfen Sie mit einem geeigneten Leitungssuchgerät. Beachten Sie, dass Kunststoffrohre nicht dedektiert werden.

Wall mounting
Please note! Please be sure to test the soundness of walls beforehand. Use plugs for concrete and solid walls. Use different method for lighter masonry. Please note that there must not be any electrical installations nor any electrical connections or leads of any kind in the assembly area. Please ensure this is so by testing the area with a suitable electrical leads search device. Please also note that plastic tubing will not be detected.

Fixation murale
Attention! La composition du mur doit absolument être contrôlée. Utilisation de chevilles pour le béton et/ou la maçonnerie dure. Pour les autres types de construction (cloisons en placoplâtre, maçonnerie légère, etc...), il faut prévoir un autre mode de fixation en rapport avec la charge. Veuillez contrôler l'absence d'installations électriques et de conduits dans le secteur de la fixation à l'aide d'un appareil. Veuillez noter que les tubes en matière synthétiques ne sont pas détectés.

Bevestiging aan de muur
Attentie! Kontroleer het materiaal waarvan de muur vervaardigd is. I.g.v. beton en schoon metselwerk zijn standaard pluggen voldoende. Voor muren van gips, gasbetonblokken e.d. zijn speciale bevestigingsmaterialen te gebruiken. Let u er a.u.b. op, dat in het muurgedeelte geen elektrische- en afvoerleidingen lopen. U kunt dit controleren met een desbetreffend opspoorapparaat. N.B.! Kunststofleidingen zijn helaas niet op te sporen.

MONTAGEANLEITUNG

hülsta – SCHUBKASTENEINSTELLUNG – TÜRMONTAGE / –EINSTELLUNG CASALINO

DRAWER ADJUSTMENT - DOOR ASSEMBLY / ADJUSTMENT
REGLAGE DES TIROIRS - MONTAGE / REGLAGE DES PORTES
AFSTELLING LADEN - MONTAGE / AFSTELLING VAN DEUREN

MONTAGE · ASSEMBLY · *MONTAGE* · MONTAGE

Höhenverstellung Schubkasten
Height adjustment of drawers
Réglage en hauteur des tiroirs
Hoogteverstelling laden

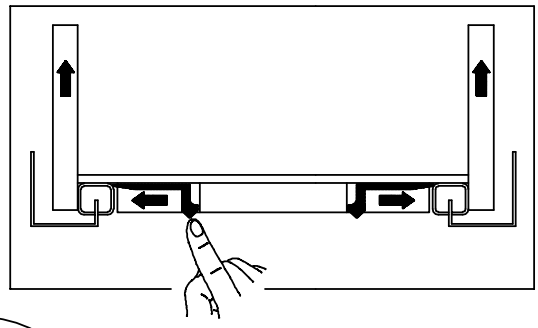

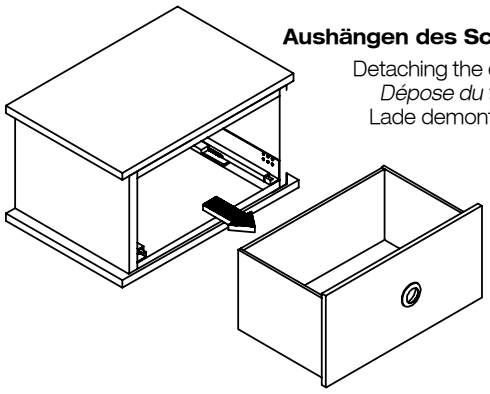

Aushängen des Schubkastens
Detaching the drawer
Dépose du tiroir
Lade demonteren

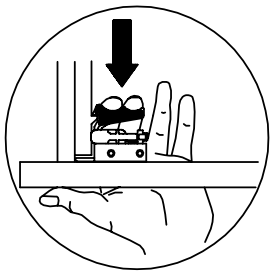

Aushängen des Schubkastens
Detaching the drawer
Dépose du tiroir
Lade demonteren

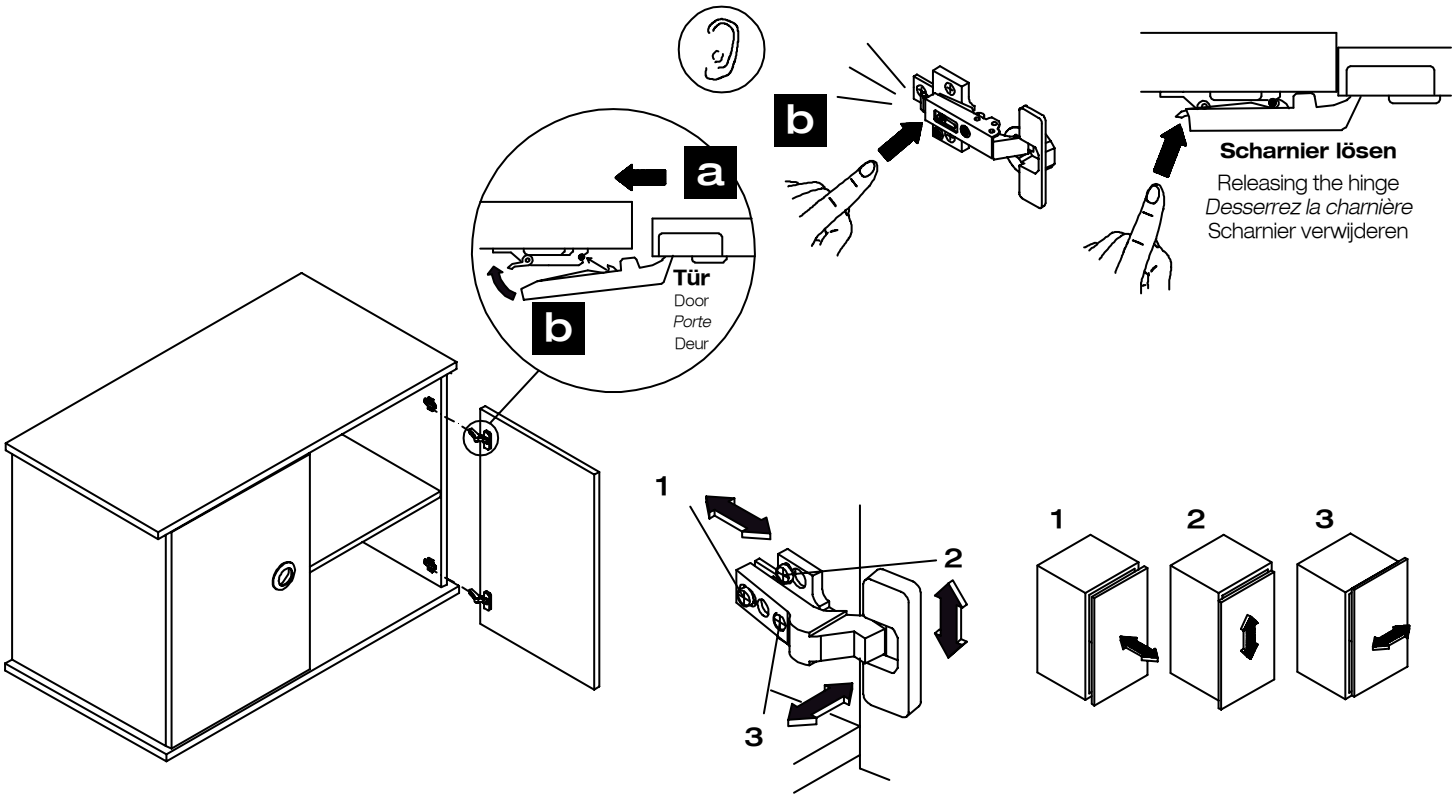

MONTAGEANLEITUNG

hülsta

TÜRMONTAGE / –EINSTELLUNG CASALINO

DOOR ASSEMBLY / ADJUSTMENT
MONTAGE ET REGLAGE DES PORTES
MONTAGE / AFSTELLING VAN DEUREN

MONTAGE · ASSEMBLY · *MONTAGE* · MONTAGE

1

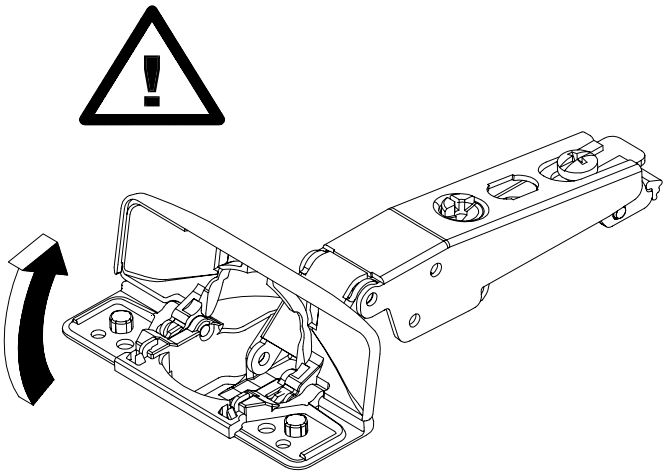

2

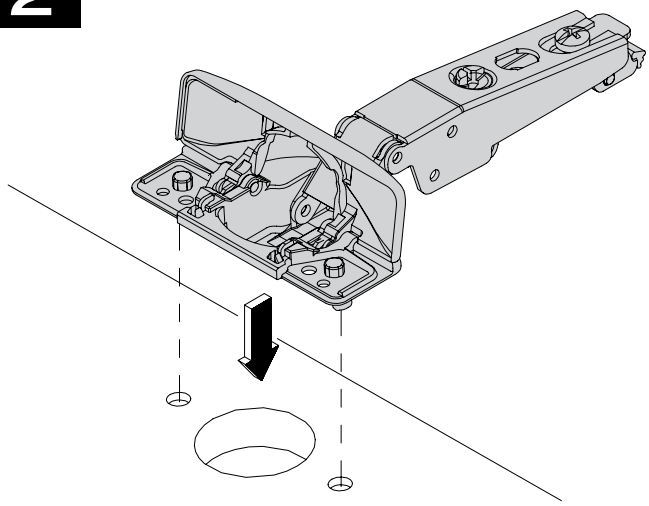

3

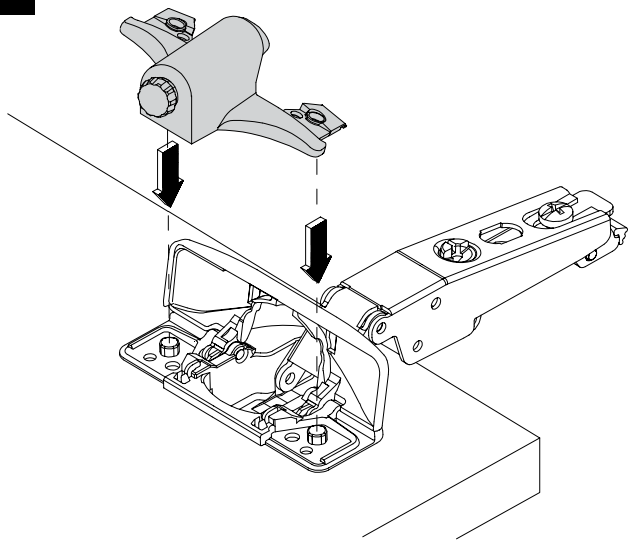

4

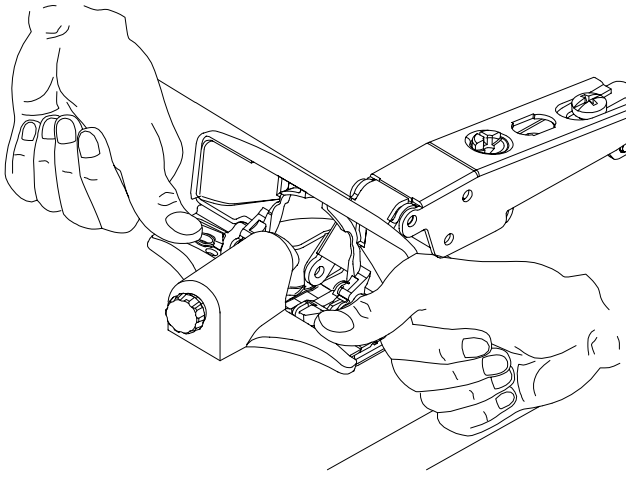

5

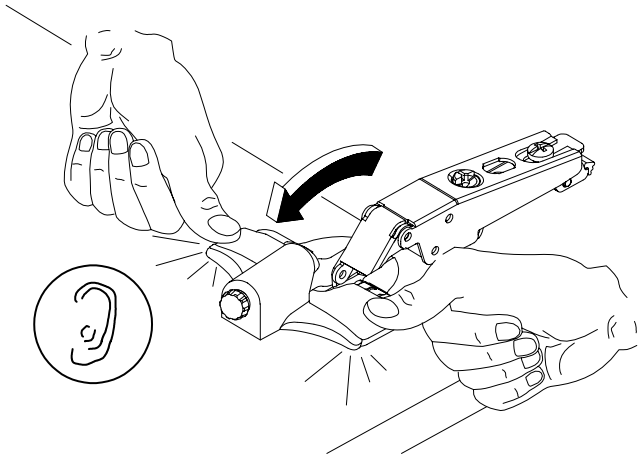

6

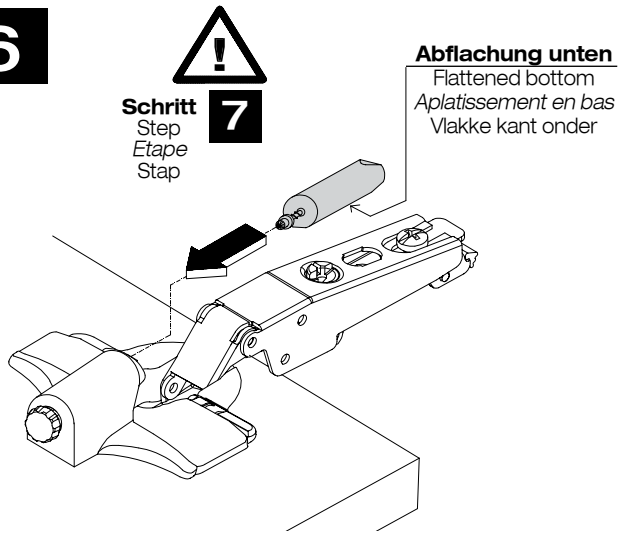

MONTAGEANLEITUNG

TÜRMONTAGE / –EINSTELLUNG

hülsta

CASALINO

DOOR ASSEMBLY / ADJUSTMENT
MONTAGE ET REGLAGE DES PORTES
MONTAGE / AFSTELLING VAN DEUREN

MONTAGE · ASSEMBLY · *MONTAGE* · MONTAGE

7

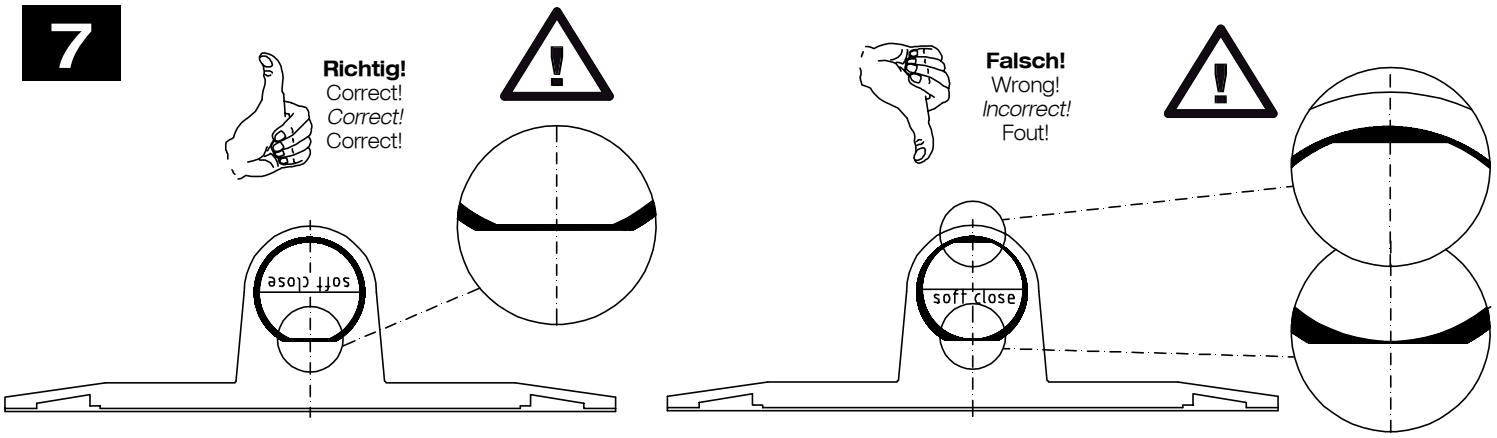

8

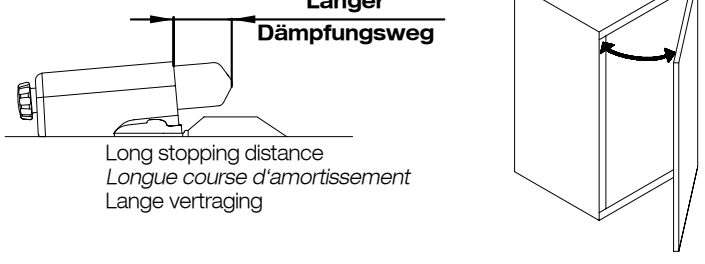

Long stopping distance
Longue course d'amortissement
Lange vertraging

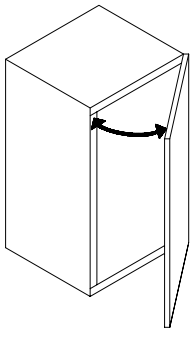

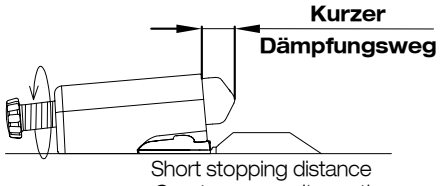

Short stopping distance
Courte course d'amortissement
Korte vertraging

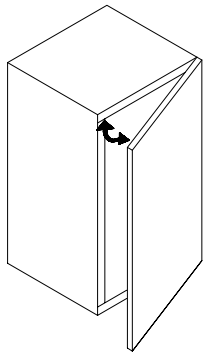

Position MagicClose
Position of MagicClose
Position de MagicClose
Positie van MagicClose

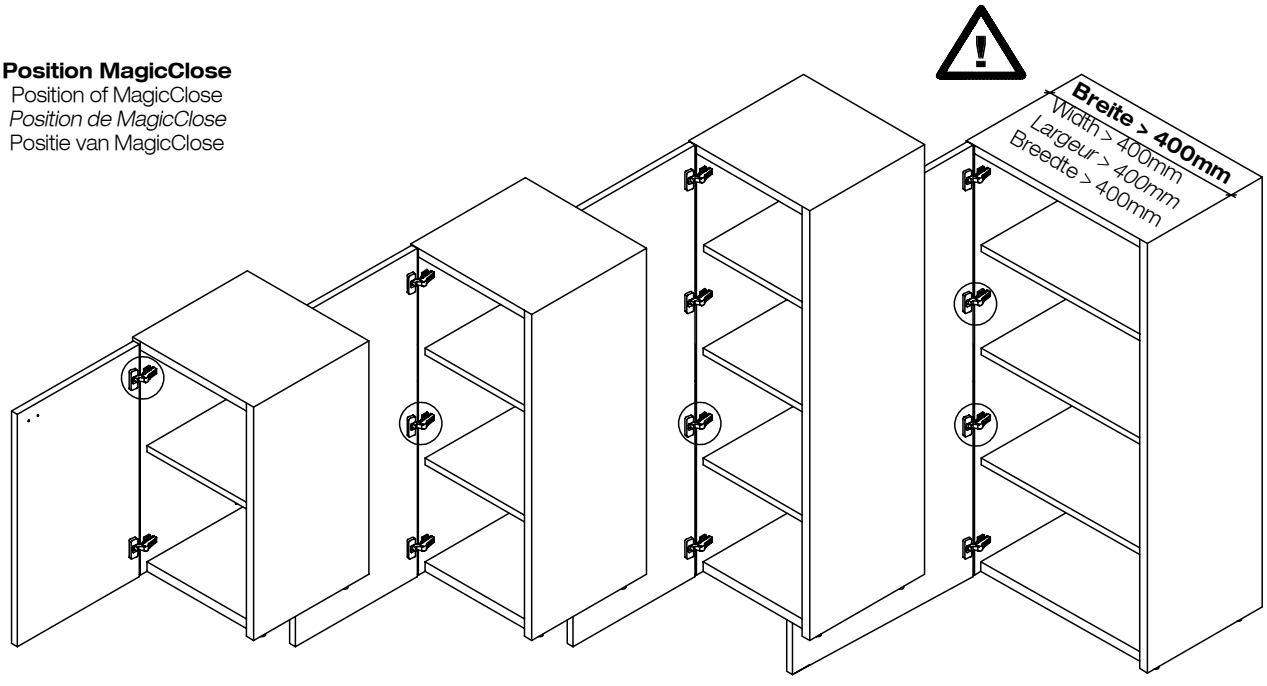

MONTAGEANLEITUNG

hülsta

MONTAGE / EINSTELLUNG KLAPPENBESCHLAG

CASALINO

ASSEMBLY / ADJUSTMENT OF FLAP BRACKET
MONTAGE ET REGLAGE DES FERRURES POUR ABATTANT
MONTAGE / AFSTELLING VAN KLEPBESLAG

MONTAGE · ASSEMBLY · *MONTAGE* · MONTAGE

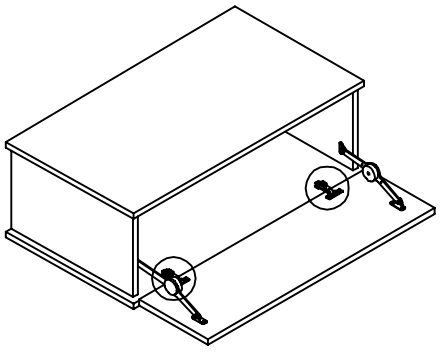

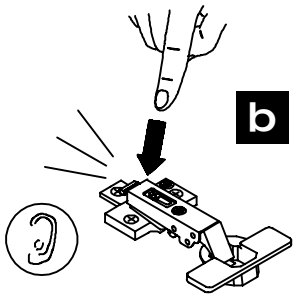

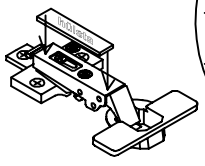

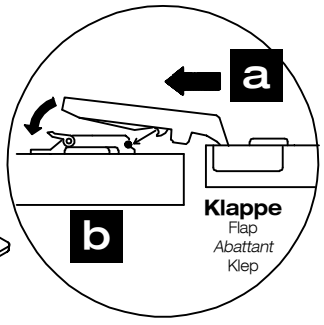

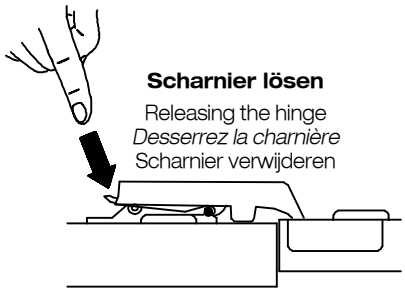

Scharnier lösen
Releasing the hinge
Desserrez la charnière
Scharnier verwijderen

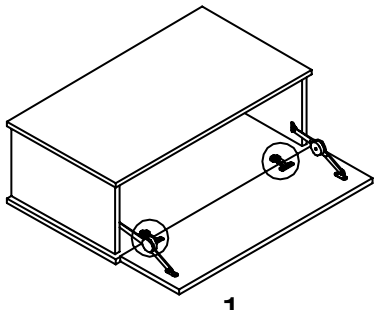

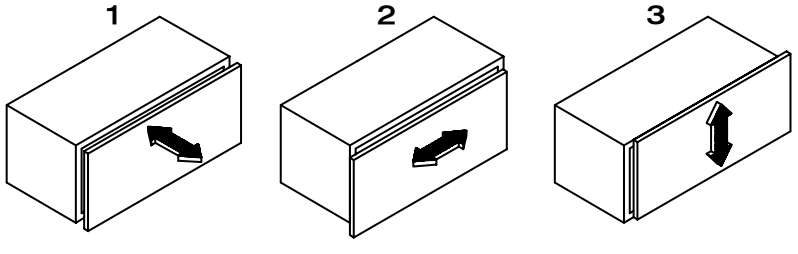

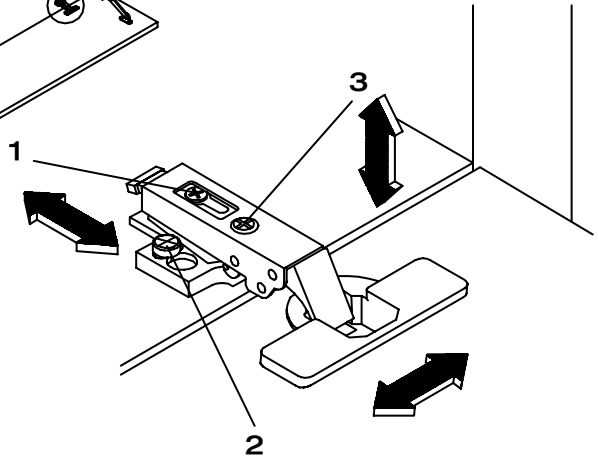

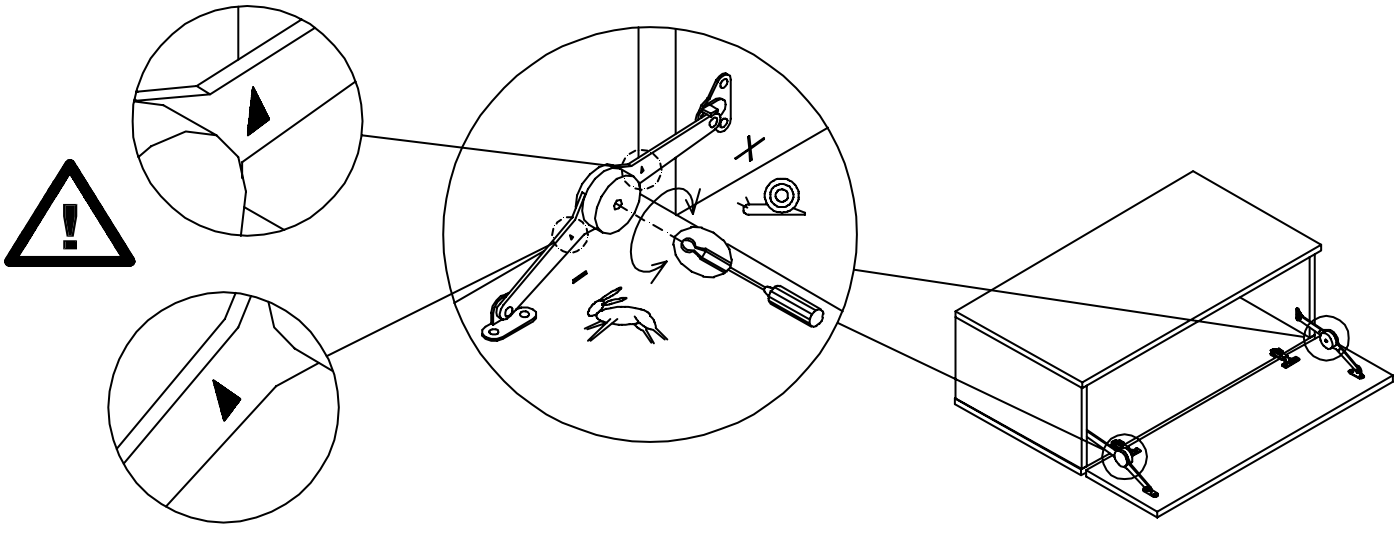

MONTAGEANLEITUNG

HÄNGEELEMENT

hülsta

CASALINO

WALL UNIT
ELEMENT SUSPENDU
HANGELEMENT

GESAMTÜBERSICHT · SUMMARY · *VUE GENERALE* · TOTAALOVERZICHT

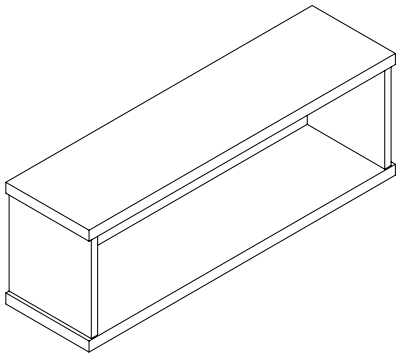

Montage darf nur durch fachkundiges Personal erfolgen

Fitting has to be done by qualified personnel

Le montage doit uniquement être effectué par de main d'oevre spécialisée

Montage uitsluitend door vakkundig personeel

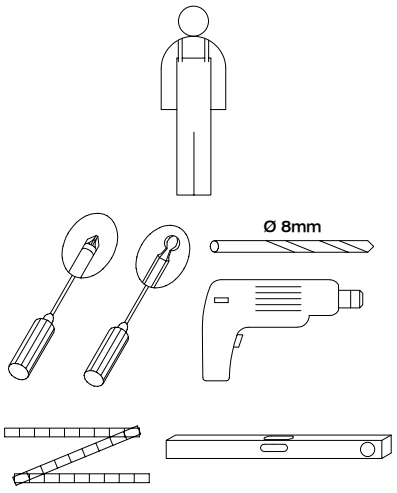

2x Beschlagbeutel 1437
2x Accessories bag 1437
2x Sachets de ferrures 1437
2x Zakjes met beslagdelen 1437

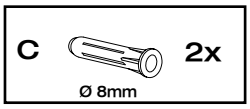

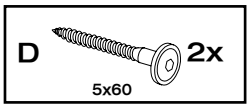

2x Beschlagbeutel 1340
2x Accessories bag 1340
2x Sachets de ferrures 1340
2x Zakjes met beslagdelen 1340

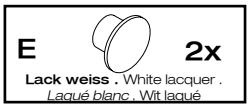

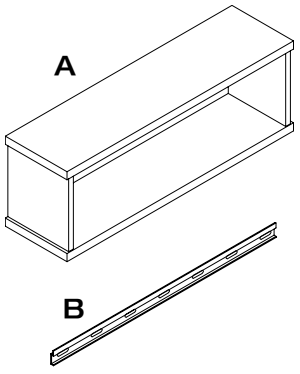

1

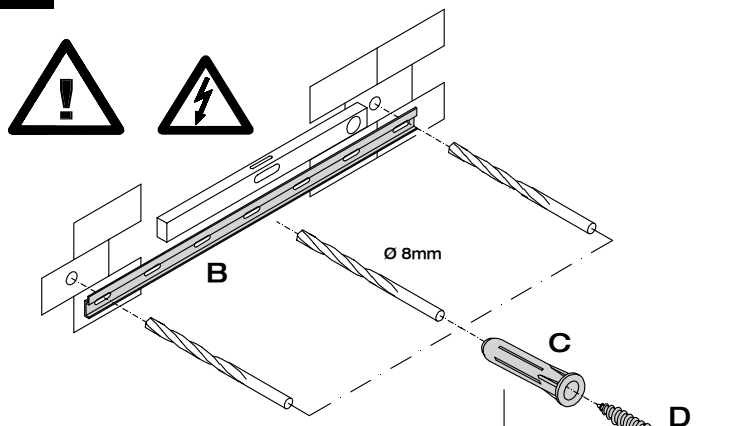

Gefahr bei fehlerhafter Montage!
Danger if not properly fitted!
Danger lors d'un montage incorrect!
Attentie! Een verkeerde montage kan gevaarlijk zijn!

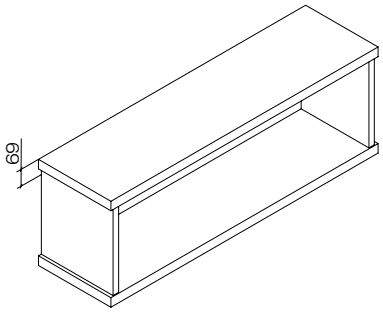

Wandbefestigung
Achtung! Die Wandbeschaffenheit ist vor der Montage unbedingt zu prüfen. Verwendung von Dübeln bei Beton und/oder festem Mauerwerk. Bei abweichender Beschaffenheit (z.B. Rahmenbauweise mit Gipskartonplatten, Leichtbausteinen etc.) ist eine andere, der Belastung angemessene Befestigung bauseits vorzunehmen. Beachten Sie, dass in dem Befestigungsbereich keine Elektro-Installationszonen und keine Ver- oder Entsorgungsleitungen vorhanden sein dürfen. Prüfen Sie mit einem geeigneten Leitungssuchgerät. Beachten Sie, dass Kunststoffrohre nicht dedektiert werden.

Wall mounting
Please note! Please be sure to test the soundness of walls beforehand. Use plugs for concrete and solid walls. Use different method for lighter masonry. Please note that there must not be any electrical installations nor any electrical connections or leads of any kind in the assembly area. Please ensure this is so by testing the area with a suitable electrical leads search device. Please also note that plastic tubing will not be detected.

Fixation murale
Attention! La composition du mur doit absolument être contrôlée. Utilisation de chevilles pour le béton et/ou la maçonnerie dure. Pour les autres types de construction (cloisons en placoplâtre, maçonnerie légère, etc...), il faut prévoir un autre mode de fixation en rapport avec la charge. Veuillez contrôler l'absence d'installations électriques et de conduits dans le secteur de la fixation à l'aide d'un appareil. Veuillez noter que les tubes en matière synthétiques ne sont pas détectés.

Bevestiging aan de muur
Attentie! Kontroleer het materiaal waarvan de muur vervaardigd is. I.g.v. beton en schoon metselwerk zijn standaard pluggen voldoende. Voor muren van gips, gasbetonblokken e.d. zijn speciale bevestigingsmaterialen te gebruiken. Let u er a.u.b. op, dat in het muurgedeelte geen elektrische- en afvoerleidingen lopen. U kunt dit controleren met een desbetreffend opspoorapparaat. N.B.! Kunststofleidingen zijn helaas niet op te sporen.

MONTAGEANLEITUNG

hülsta

HÄNGEELEMENT

CASALINO

WALL UNIT
ELEMENT SUSPENDU
HANGELEMENT

MONTAGE · ASSEMBLY · *MONTAGE* · MONTAGE

2

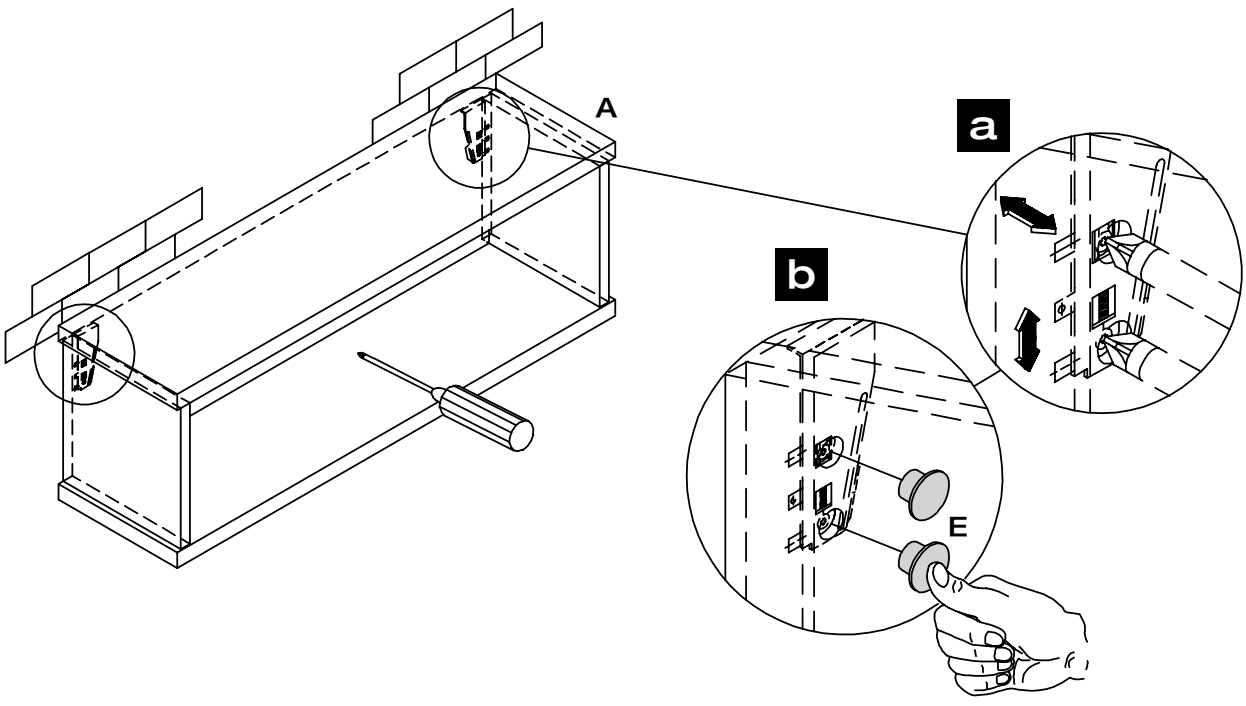

MONTAGEANLEITUNG

WICKELAUFSATZ

hülsta

CASALINO

NAPPY CHANGING SURFACE
GARNITURE A LANGER
AANKLEEDBLAD

MONTAGE · ASSEMBLY · *MONTAGE* · MONTAGE

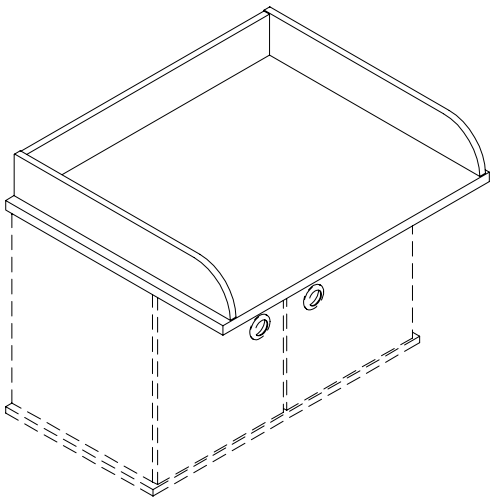

Montage darf nur durch fachkundiges Personal erfolgen

Fitting has to be done
by qualified personnel

Le montage doit uniquement être effectué par de main d'oevre spécialisée

Montage uitsluitend door
vakkundig personeel

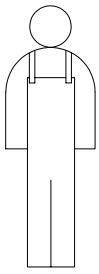

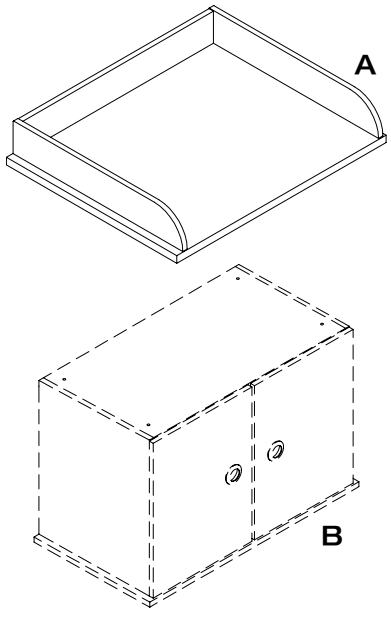

Beschlagbeutel 1620
Accessories bag 1620
Sachets de ferrures 1620
Zakjes met beslagdelen 1620

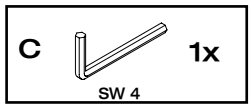

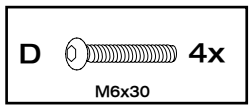

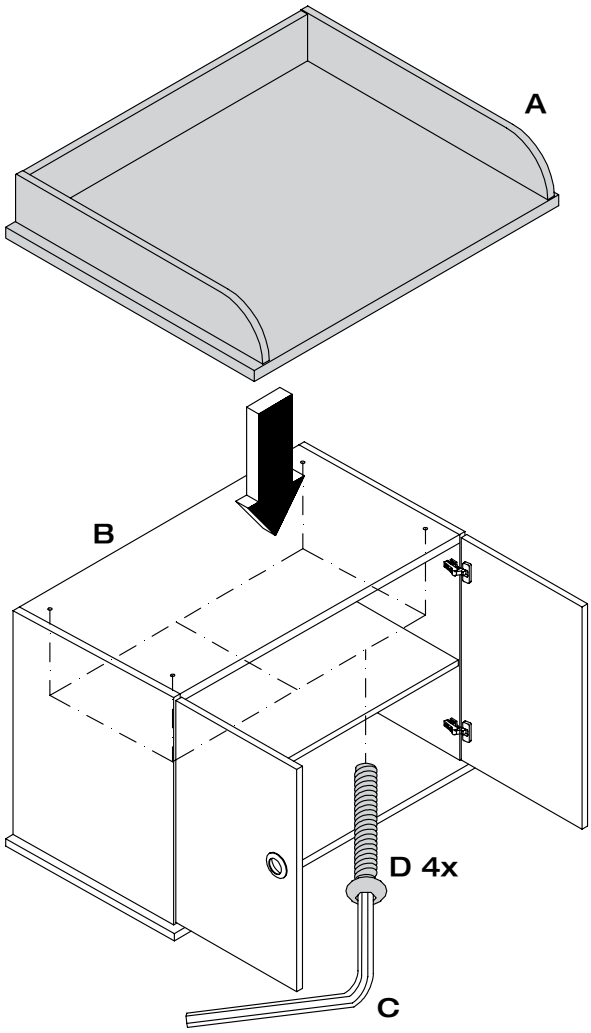

Den Wickeltisch nicht in der Nähe von offenem Feuer oder anderen starken Hitzequellen aufstellen!

The nappy-changing table must not be placed near open fire or strong sources of heat!

La table à langer ne doit pas être positionée proche d'une flamme ou d'une autre chaleur importante!

De babycommode niet bij open vuur of andere hittebronnen plaatsen!

Warnung! Lassen Sie Ihr Kind nicht unbeaufsichtigt!

Warning! Do not leave children unattended!
Attention! Ne laissez pas enfant sans surveillance!
Waarschuwing! Laat uw kind(eren) niet zonder toezicht!

Bitte verwenden Sie nur die von Hülsta angebotenen Wickelauflagen!

Please only use the nappy-changing pads supplied by hülsta!
Veuillez n'utiliser que la garniture à langer proposée par hülsta!
Gebruik uitsluitend het door hülsta aangeboden aankleedblad!

MONTAGEANLEITUNG

hülsta

ABLAGEBORD

CASALINO

STORAGE SHELF
TABLETTE DESSERTE
AFLEGPLANK

GESAMTÜBERSICHT · SUMMARY · *VUE GENERALE* · TOTAALOVERZICHT

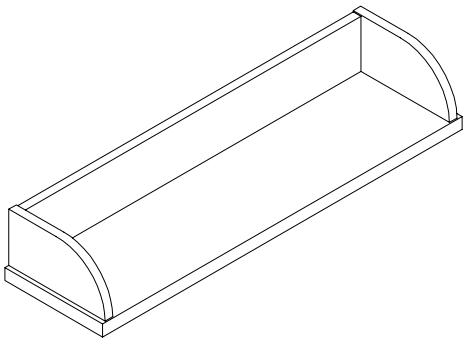

Montage darf nur durch fachkundiges Personal erfolgen

Fitting has to be done by qualified personnel

Le montage doit uniquement être effectué par de main d´oevre spécialisée

Montage uitsluitend door vakkundig personeel

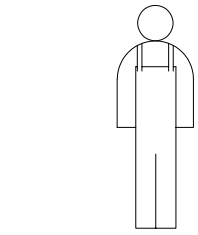

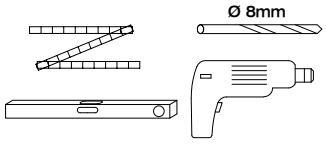

Beschlagbeutel 181

Accessories bag 181

Sachets de ferrures 181

Zakjes met beslagdelen 181

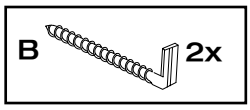

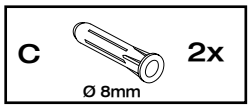

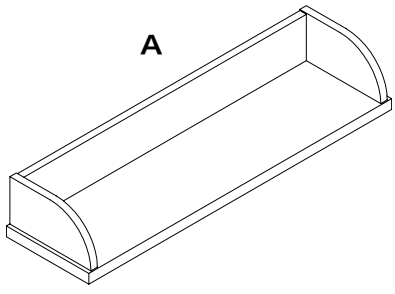

1

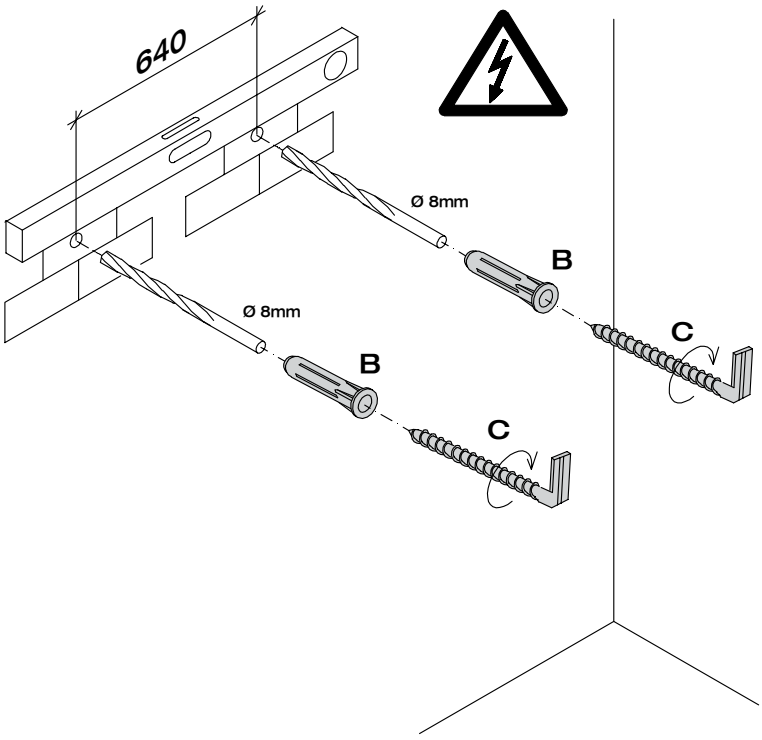

Wandbefestigung
Achtung! Die Wandbeschaffenheit ist vor der Montage unbedingt zu prüfen. Verwendung von Dübeln bei Beton und/oder festem Mauerwerk. Bei abweichender Beschaffenheit (z.B. Rahmenbauweise mit Gipskartonplatten, Leichtbausteinen etc.) ist eine andere, der Belastung angemessene Befestigung bauseits vorzunehmen. Beachten Sie, dass in dem Befestigungsbereich keine Elektro-Installationszonen und keine Ver- oder Entsorgungsleitungen vorhanden sein dürfen. Prüfen Sie mit einem geeigneten Leitungssuchgerät. Beachten Sie, dass Kunststoffrohre nicht dedektiert werden.

Wall mounting
Please note! Please be sure to test the soundness of walls beforehand. Use plugs for concrete and solid walls. Use different method for lighter masonry. Please note that there must not be any electrical installations nor any electrical connections or leads of any kind in the assembly area. Please ensure this is so by testing the area with a suitable electrical leads search device. Please also note that plastic tubing will not be detected.

Fixation murale
Attention! La composition du mur doit absolument être contrôlée. Utilisation de chevilles pour le béton et/ou la maçonnerie dure. Pour les autres types de construction (cloisons en placoplâtre, maçonnerie légère, etc...), il faut prévoir un autre mode de fixation en rapport avec la charge. Veuillez contrôler l'absence d'installations électriques et de conduits dans le secteur de la fixation à l'aide d'un appareil. Veuillez noter que les tubes en matière synthétiques ne sont pas détectés.

Bevestiging aan de muur
Attentie! Kontroleer het materiaal waarvan de muur vervaardigd is. I.g.v. beton en schoon metselwerk zijn standaard pluggen voldoende. Voor muren van gips, gasbetonblokken e.d. zijn speciale bevestigingsmaterialen te gebruiken. Let u er a.u.b. op, dat in het muurgedeelte geen elektrische- en afvoerleidingen lopen. U kunt dit controleren met een desbetreffend opspoorapparaat. N.B.! Kunststofleidingen zijn helaas niet op te sporen.

MONTAGEANLEITUNG

hülsta

ABLAGEBORD

CASALINO

STORAGE SHELF
TABLETTE DESSERTE
AFLEGPLANK

MONTAGE · ASSEMBLY · *MONTAGE* · MONTAGE

2

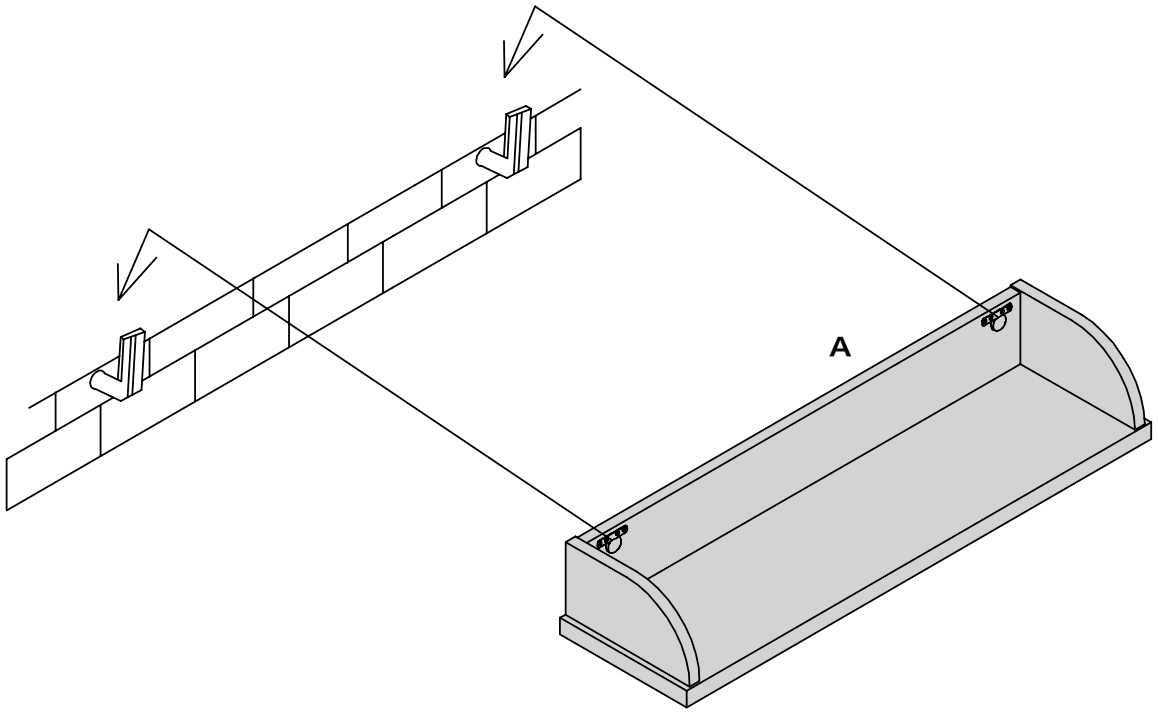

3

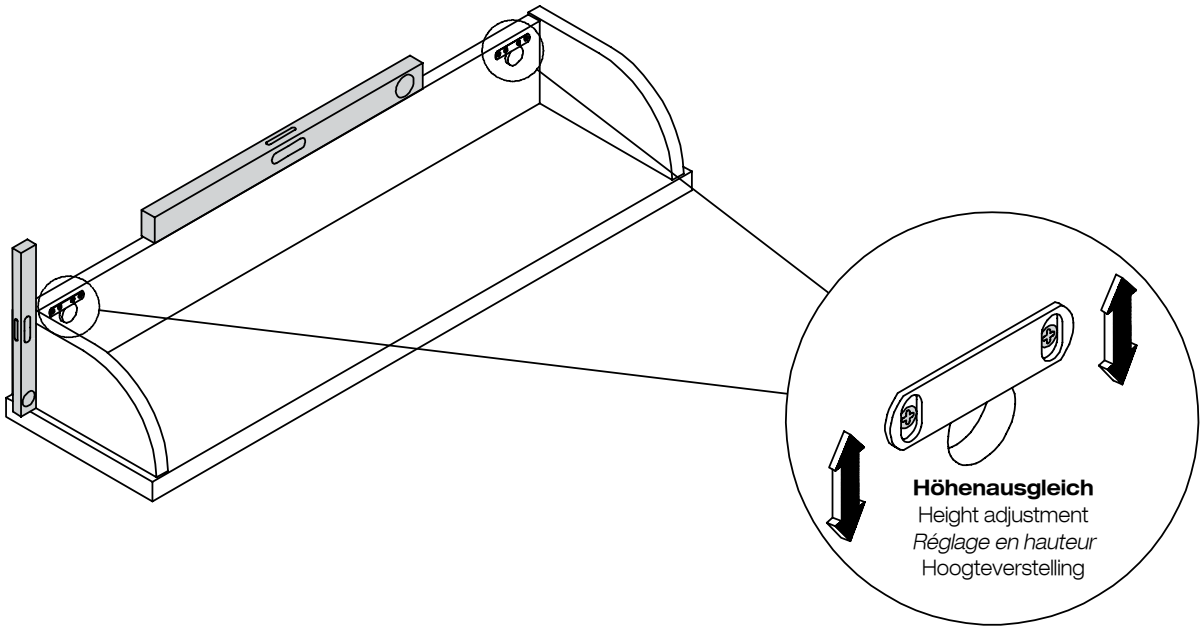

MONTAGEANLEITUNG

hülsta

HAKENLEISTE

CASALINO

ROW OF HOOKS
BAGUETTE AVEC CROCHETS
HAKENLIJST

GESAMTÜBERSICHT · SUMMARY · *VUE GENERALE* · TOTAALOVERZICHT

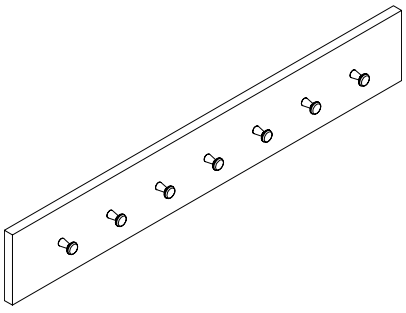

Montage darf nur durch fachkundiges Personal erfolgen

Fitting has to be done by qualified personnel

Le montage doit uniquement être effectué par de main d'oevre spécialisée

Montage uitsluitend door vakkundig personeel

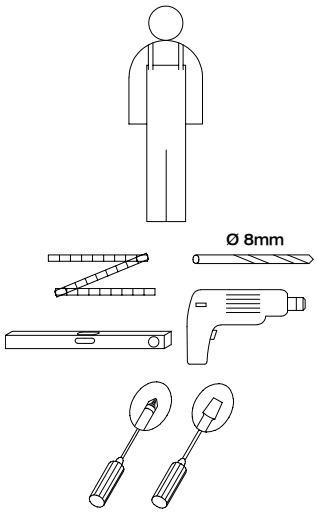

Beschlagbeutel 1646
Accessories bag 1646
Sachets de ferrures 1646
Zakjes met beslagdelen 1646

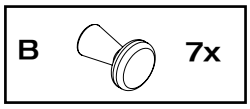

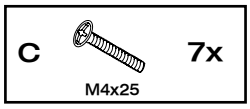

Beschlagbeutel 181
Accessories bag 181
Sachets de ferrures 181
Zakjes met beslagdelen 181

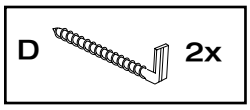

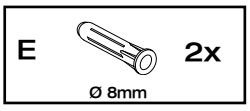

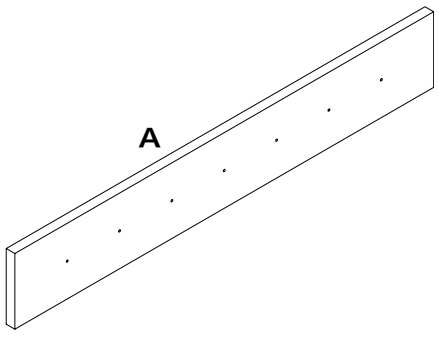

1

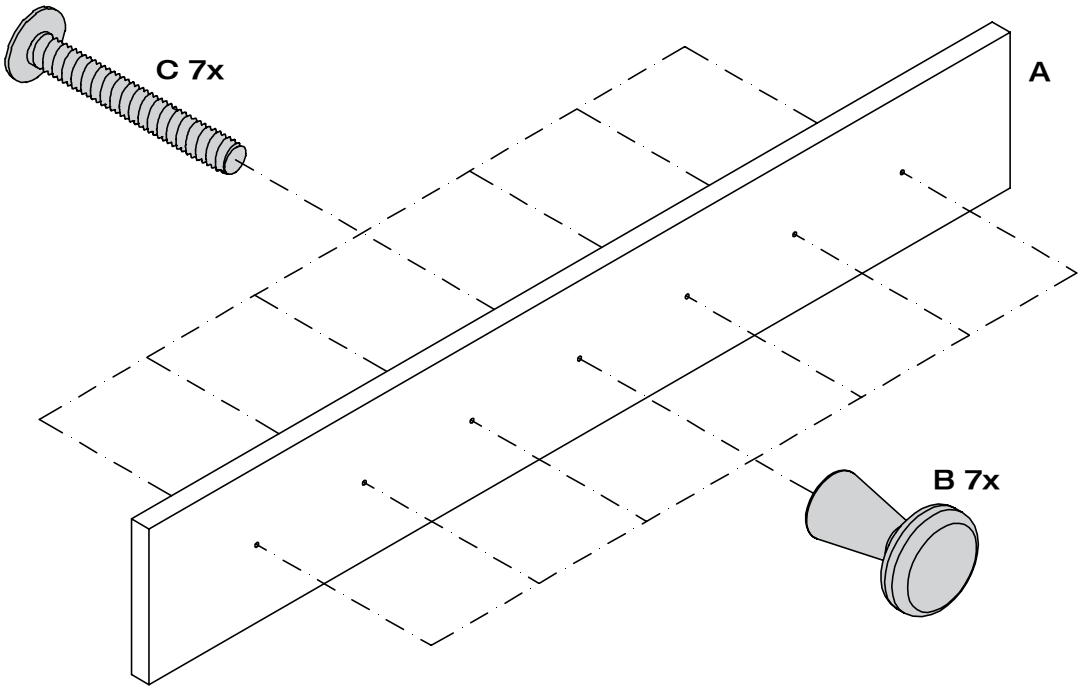

MONTAGEANLEITUNG

HAKENLEISTE

hülsta

CASALINO

ROW OF HOOKS
BAGUETTE AVEC CROCHETS
HAKENLIJST

MONTAGE · ASSEMBLY · *MONTAGE* · MONTAGE

2

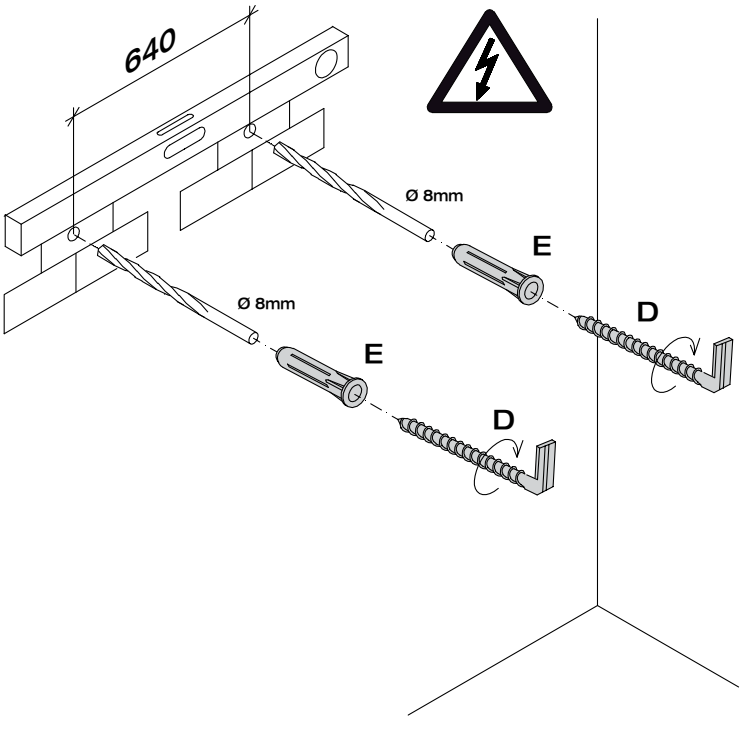

Wandbefestigung
Achtung! Die Wandbeschaffenheit ist vor der Montage unbedingt zu prüfen. Verwendung von Dübeln bei Beton und/oder festem Mauerwerk. Bei abweichender Beschaffenheit (z.B. Rahmenbauweise mit Gipskartonplatten, Leichtbausteinen etc.) ist eine andere, der Belastung angemessene Befestigung bauseits vorzunehmen. Beachten Sie, dass in dem Befestigungsbereich keine Elektro-Installationszonen und keine Ver- oder Entsorgungsleitungen vorhanden sein dürfen. Prüfen Sie mit einem geeigneten Leitungssuchgerät. Beachten Sie, dass Kunststoffrohre nicht dedektiert werden.

Wall mounting
Please note! Please be sure to test the soundness of walls beforehand. Use plugs for concrete and solid walls. Use different method for lighter masonry. Please note that there must not be any electrical installations nor any electrical connections or leads of any kind in the assembly area. Please ensure this is so by testing the area with a suitable electrical leads search device. Please also note that plastic tubing will not be detected.

Fixation murale
Attention! La composition du mur doit absolument être contrôlée. Utilisation de chevilles pour le béton et/ou la maçonnerie dure. Pour les autres types de construction (cloisons en placoplâtre, maçonnerie légère, etc...), il faut prévoir un autre mode de fixation en rapport avec la charge. Veuillez contrôler l'absence d'installations électriques et de conduits dans le secteur de la fixation à l'aide d'un appareil. Veuillez noter que les tubes en matière synthétiques ne sont pas détectés.

Bevestiging aan de muur
Attentie! Kontroleer het materiaal waarvan de muur vervaardigd is. I.g.v. beton en schoon metselwerk zijn standaard pluggen voldoende. Voor muren van gips, gasbetonblokken e.d. zijn speciale bevestigingsmaterialen te gebruiken. Let u er a.u.b. op, dat in het muurgedeelte geen elektrische- en afvoerleidingen lopen. U kunt dit controleren met een desbetreffend opspoorapparaat. N.B.! Kunststofleidingen zijn helaas niet op te sporen.

3

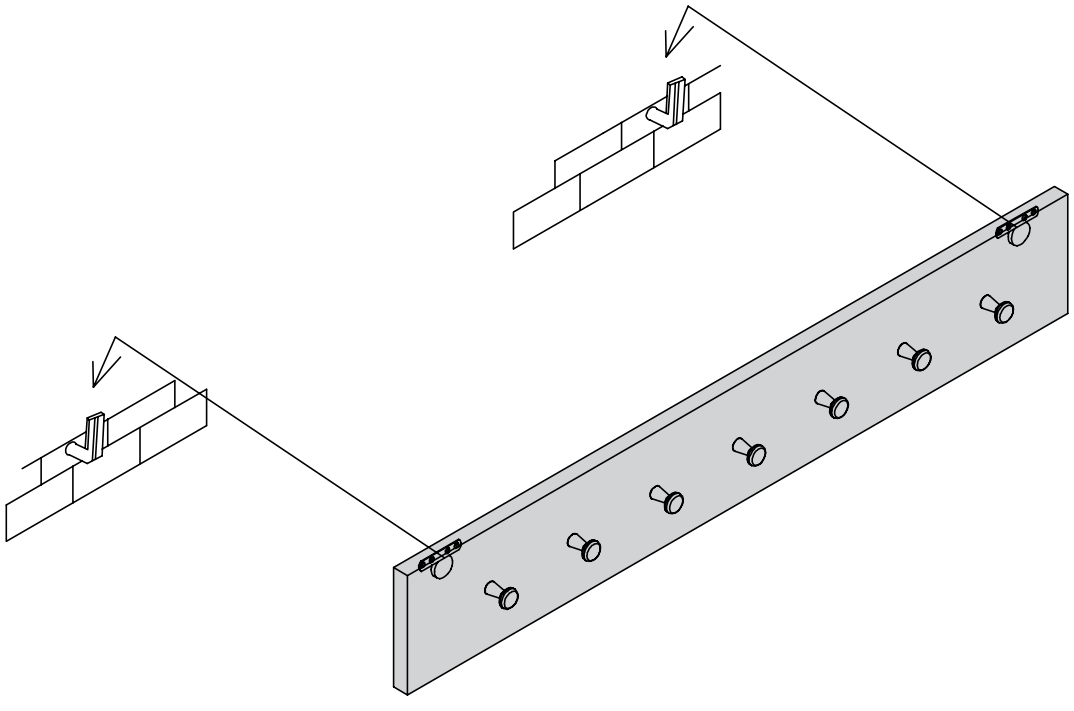

MONTAGEANLEITUNG

hülsta

HAKENLEISTE

CASALINO

ROW OF HOOKS
BAGUETTE AVEC CROCHETS
HAKENLIJST

MONTAGE · ASSEMBLY · *MONTAGE* · MONTAGE

4

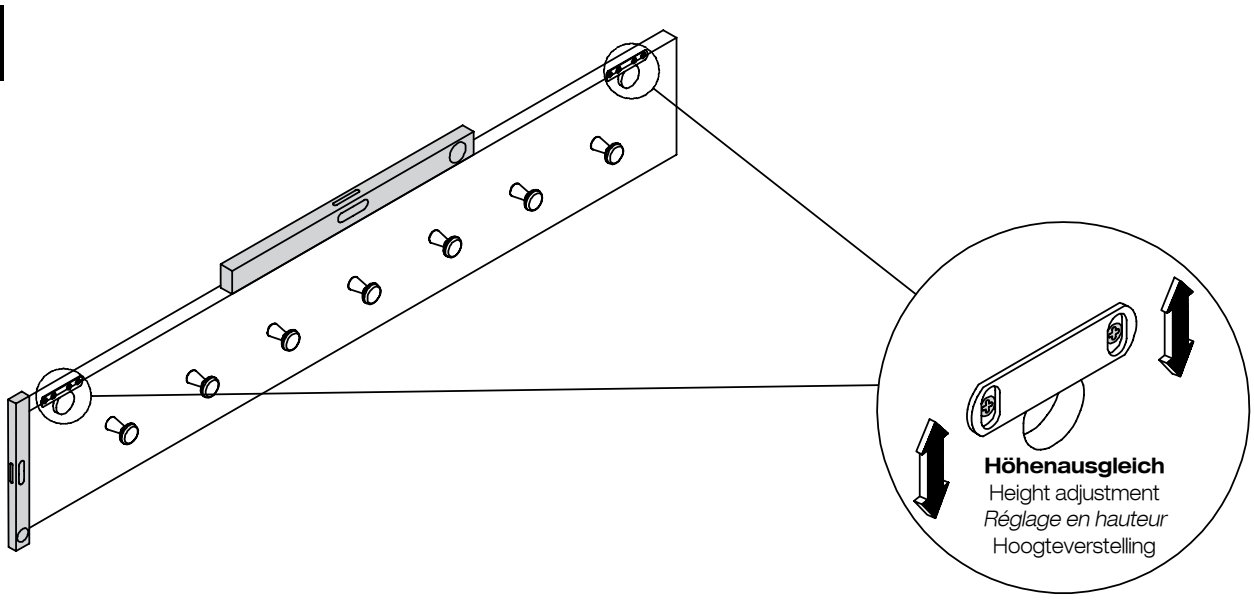

MONTAGEANLEITUNG

KINDERBETT

hülsta

CASALINO

CHILD'S BED
LIT ENFANT
KINDERLEDIKANTJE

GESAMTÜBERSICHT · SUMMARY · *VUE GENERALE* · TOTAALOVERZICHT

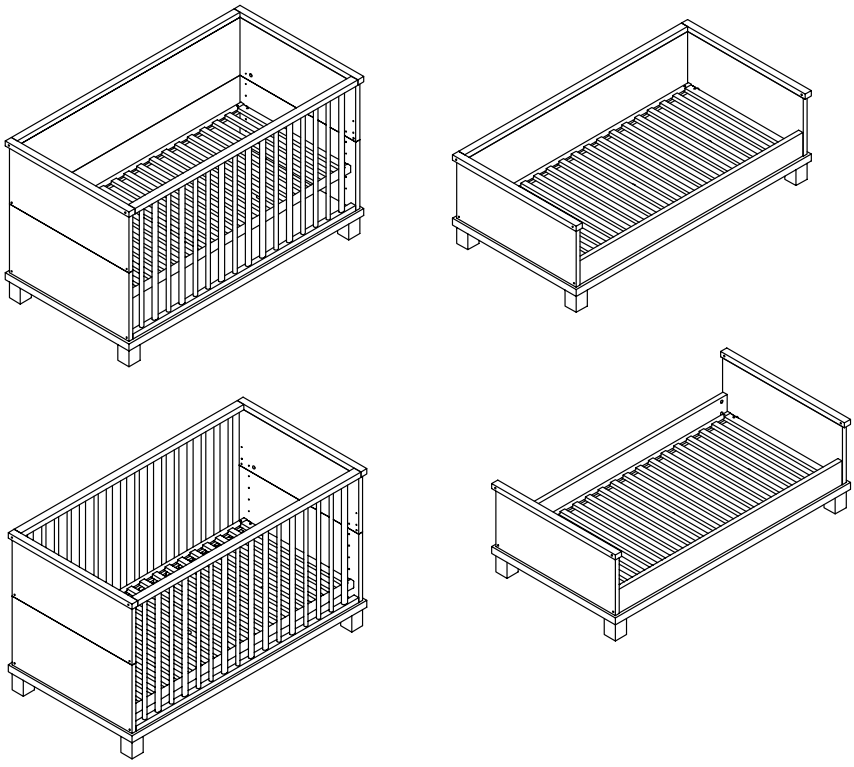

Achtung! Das Bett darf bei gebrochenen, zerrissenen oder fehlenden Teilen nicht montiert werden!

Attention! The bed must not be assembled if any components are broken, torn or missing!

Attention! Le lit ne doit pas être monté lorsque certaines pièces sont brisées, déchirées ou manquantes!

N.B! Het bed mag i.g.v. gebroken, gescheurde of ontbrekende onderdelen niet gemonteerd worden!

Montage darf nur durch fachkundiges Personal erfolgen

Fitting has to be done by qualified personnel

Le montage doit uniquement être effectué par de main d´oevre spécialisée

Montage uitsluitend door vakkundig personeel

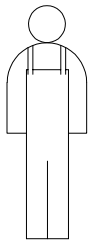

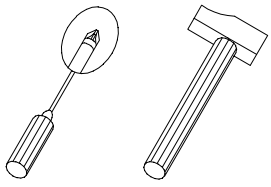

Beschlagbeutel 527
Accessories bag 527
Sachets de ferrures 527
Zakjes met beslagdelen 527

J 2x **links** · left · *gauche* · links		P 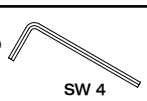 1x SW 4	
K 2x **rechts** · right · *droite* · rechts		Q 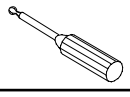 1x	
L 4x M6x30		R 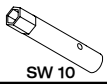 1x SW 10	
M 4x M6x50		S 6x 5x30	
N 8x M6x60		T 8x	
O 4x M6			

2x Beschlagbeutel 558
2x Accessories bag 558
2x Sachets de ferrures 558
2x Zakjes met beslagdelen 558

U 8x	
V 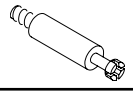 8x	

MONTAGEANLEITUNG

KINDERBETT

hülsta

CASALINO

CHILD'S BED
LIT ENFANT
KINDERLEDIKANTJE

MONTAGE · ASSEMBLY · *MONTAGE* · MONTAGE

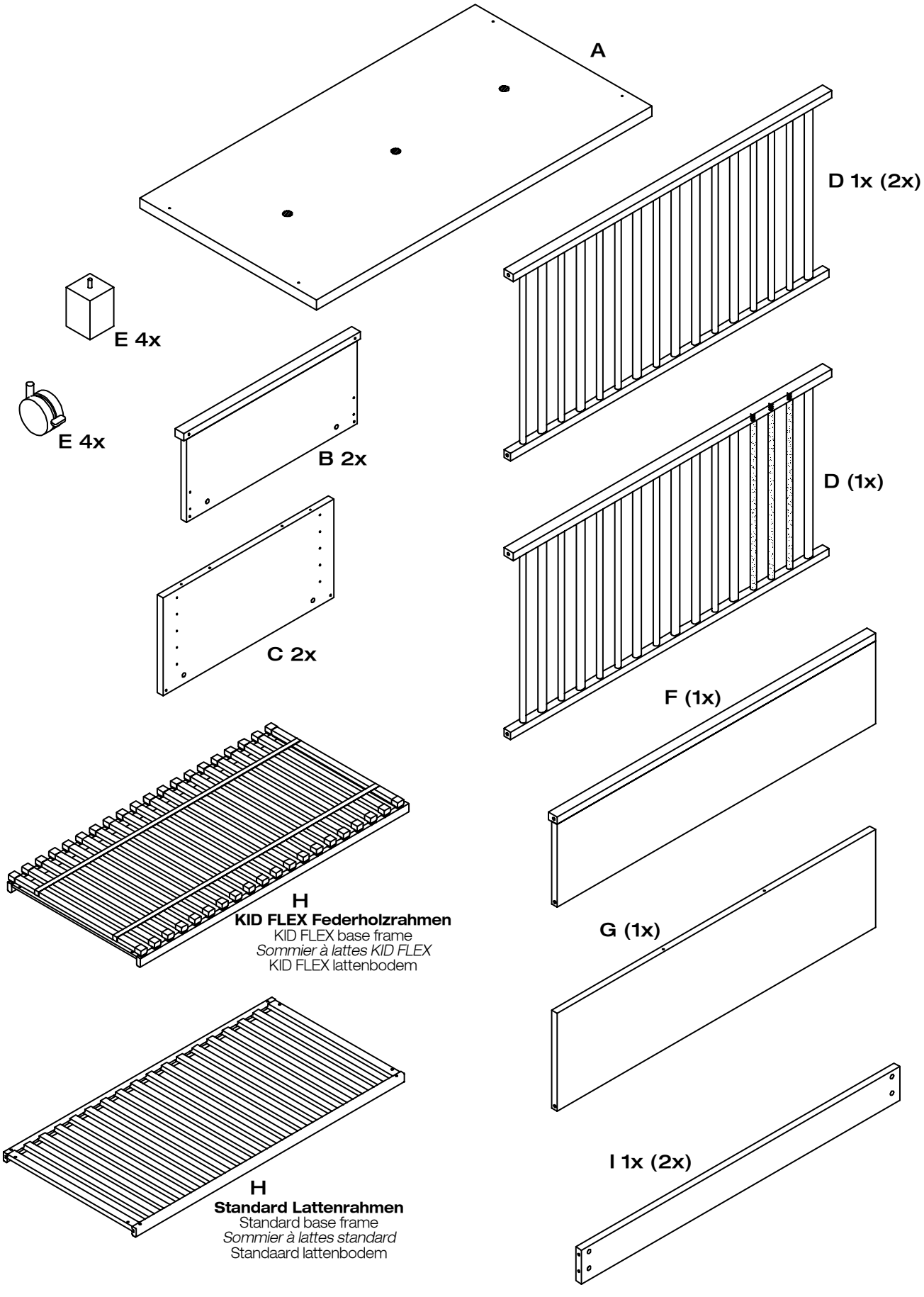

MONTAGEANLEITUNG

KINDERBETT

hülsta

CASALINO

CHILD'S BED
LIT ENFANT
KINDERLEDIKANTJE

MONTAGE · ASSEMBLY · *MONTAGE* · MONTAGE

1

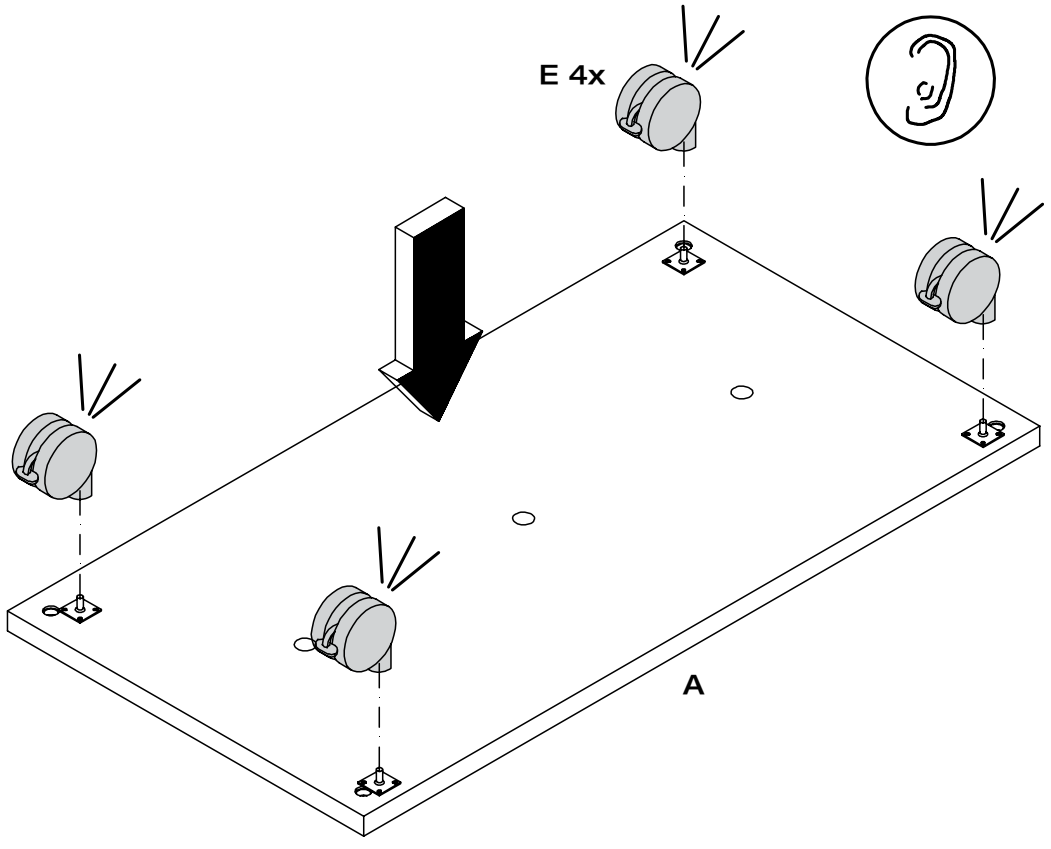

1

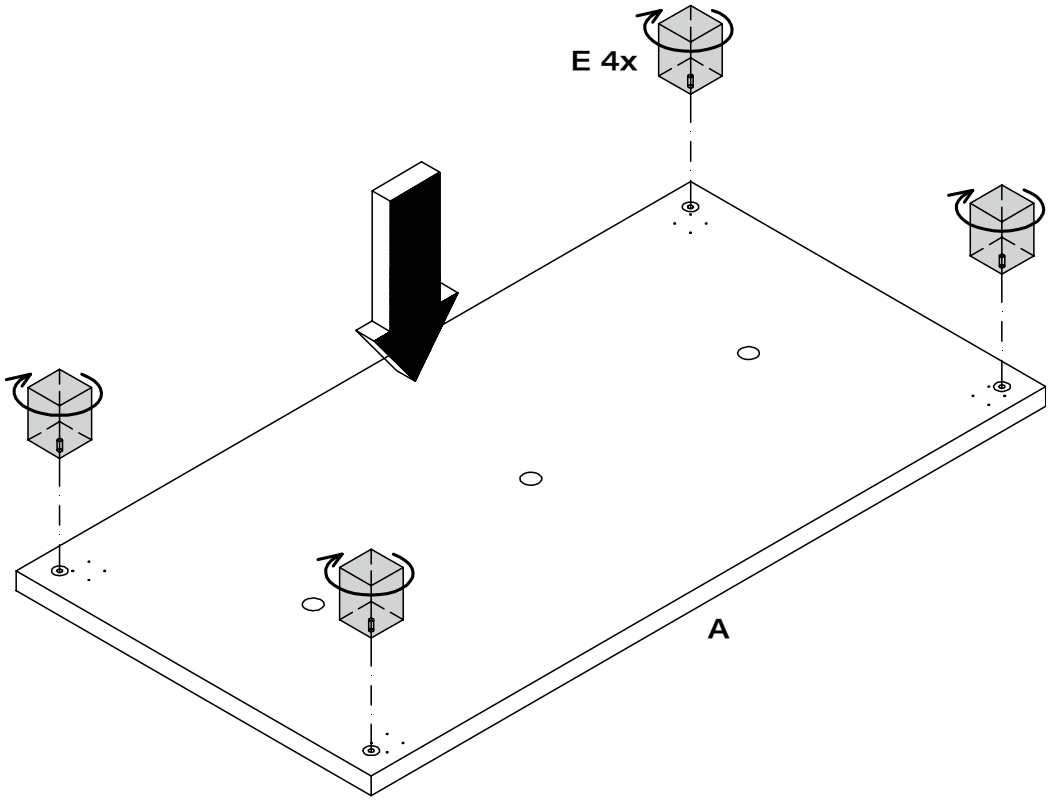

MONTAGEANLEITUNG

KINDERBETT

hülsta

CASALINO

CHILD'S BED
LIT ENFANT
KINDERLEDIKANTJE

MONTAGE · ASSEMBLY · *MONTAGE* · MONTAGE

2

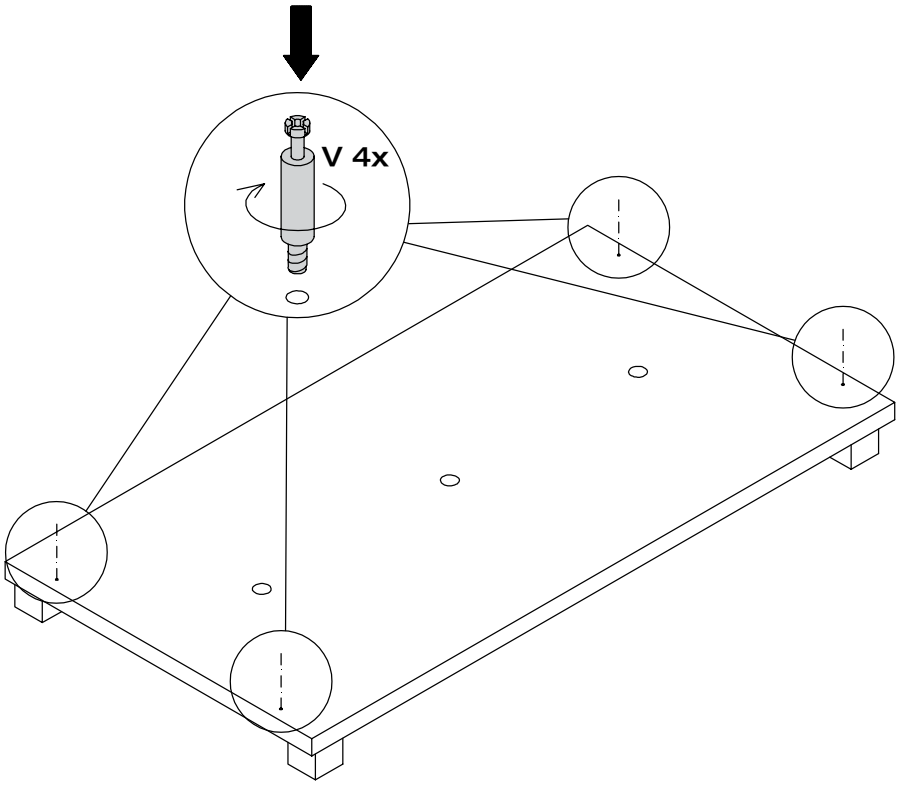

3

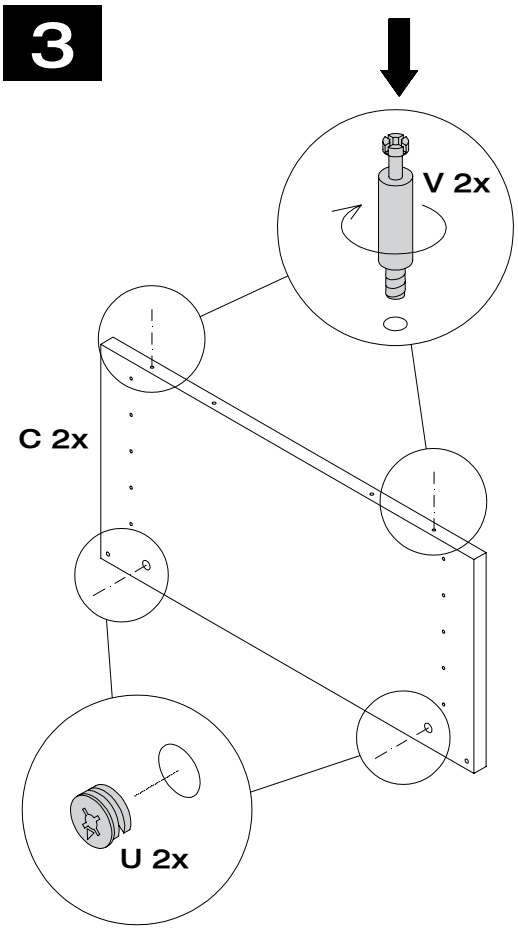

4

Leicht anziehen
Tighten slightly
Tirer légèrement
Niet te vast aandraaien

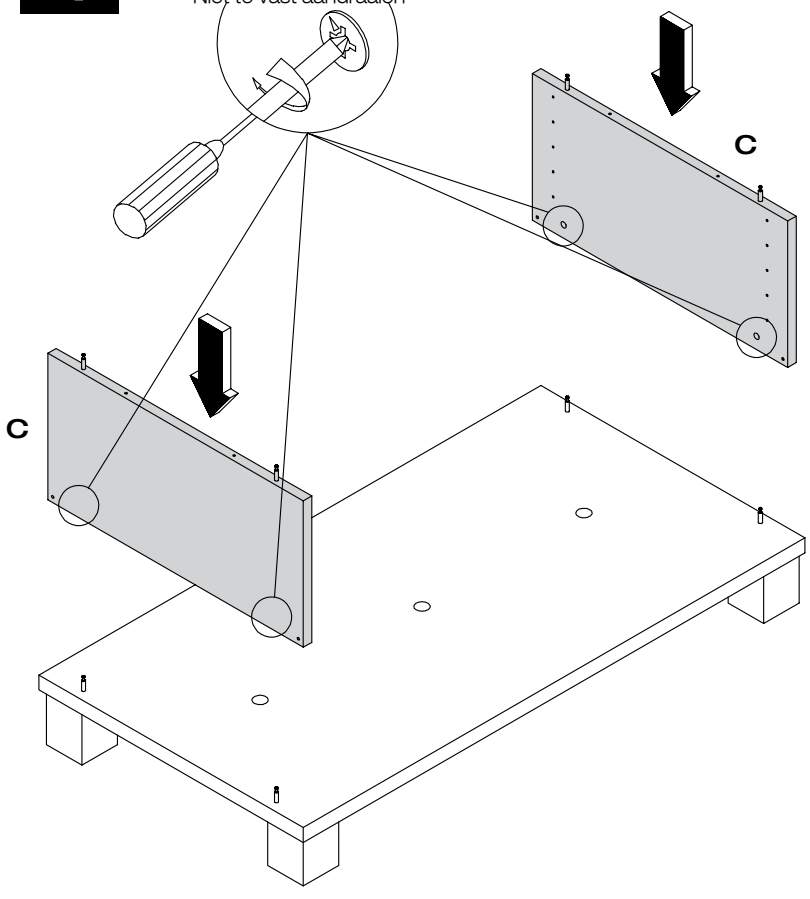

MONTAGEANLEITUNG

KINDERBETT

hülsta

CASALINO

CHILD'S BED
LIT ENFANT
KINDERLEDIKANTJE

MONTAGE · ASSEMBLY · *MONTAGE* · MONTAGE

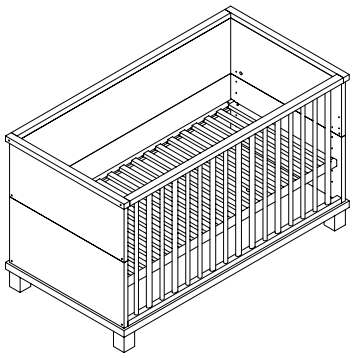

Ausführung
Version
Finition
Uitvoering

5a

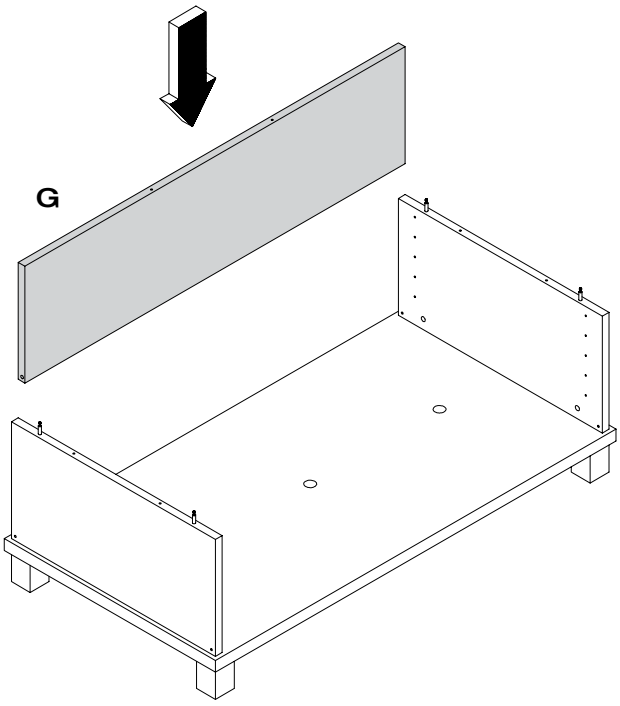

5b

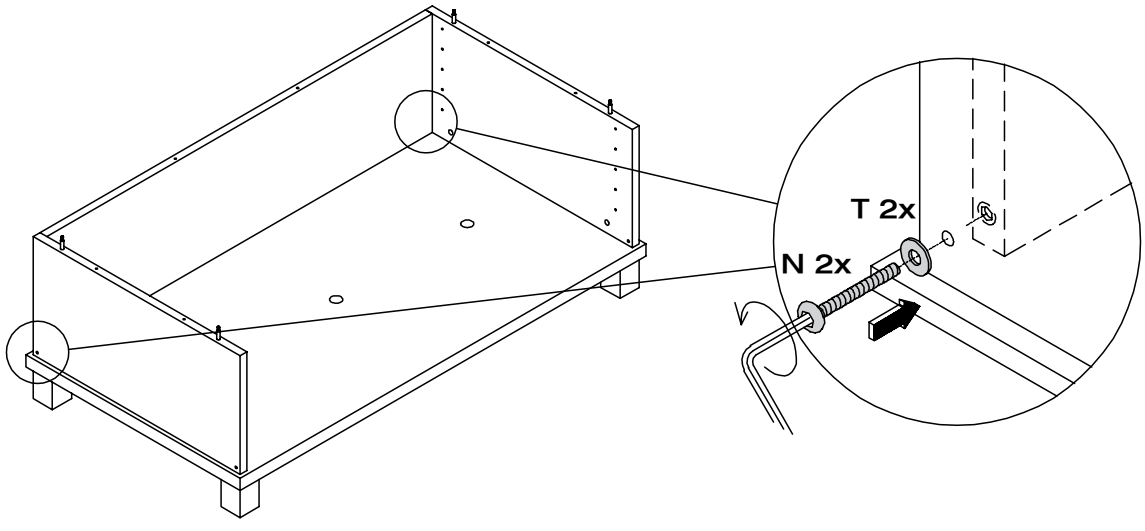

6

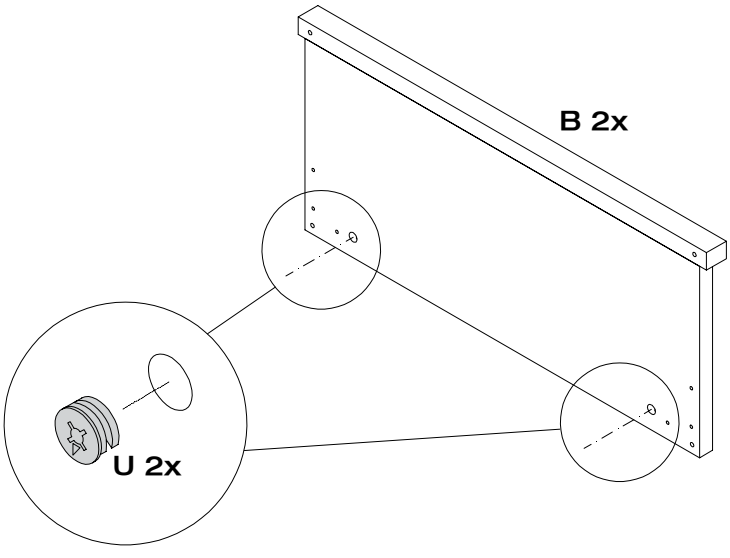

MONTAGEANLEITUNG

KINDERBETT

hülsta

CASALINO

CHILD'S BED
LIT ENFANT
KINDERLEDIKANTJE

MONTAGE · ASSEMBLY · *MONTAGE* · MONTAGE

7

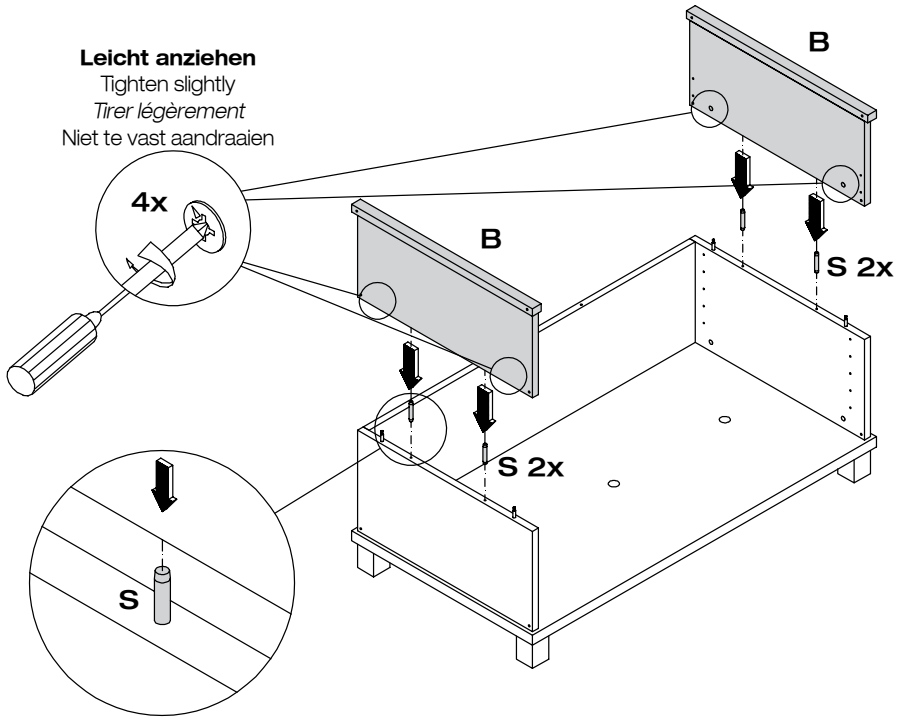

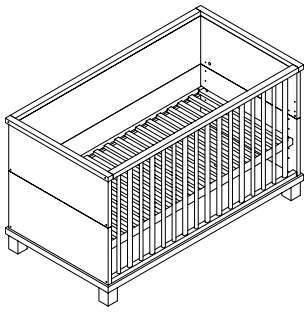

Ausführung
Version
Finition
Uitvoering

8

a

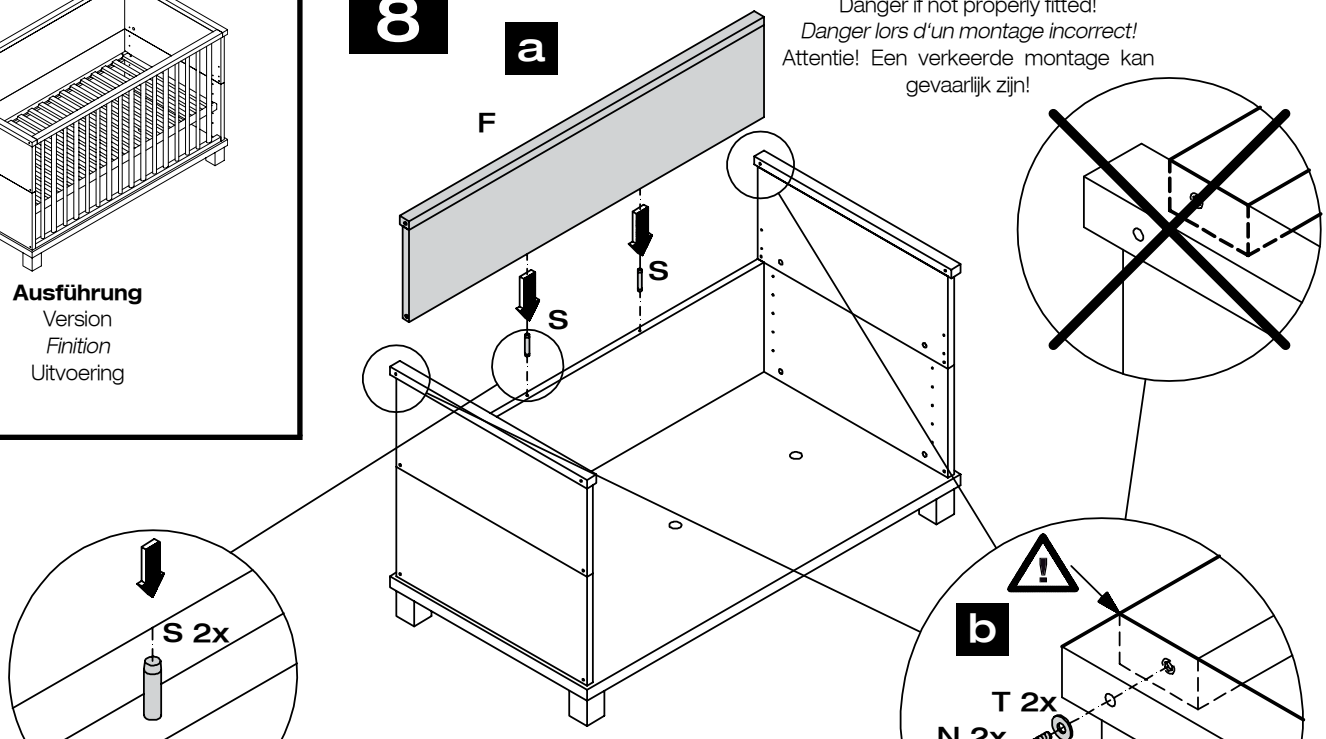

Gefahr bei fehlerhafter Montage!
Danger if not properly fitted!
Danger lors d'un montage incorrect!
Attentie! Een verkeerde montage kan gevaarlijk zijn!

Das Kinderbett nicht in der Nähe von offenem Feuer oder anderen Hitzequellen aufstellen!
The child's bed must not be placed near open fire or other strong sources of heat!
Le lit d'enfant ne doit pas être placé près d'une flamme ou d'une autre source de chaleur importante!
Het kinderledikantje niet bij open vuur of andere hittebronnen plaatsen!

MONTAGEANLEITUNG

KINDERBETT

hülsta

CASALINO

CHILD'S BED
LIT ENFANT
KINDERLEDIKANTJE

MONTAGE · ASSEMBLY · *MONTAGE* · MONTAGE

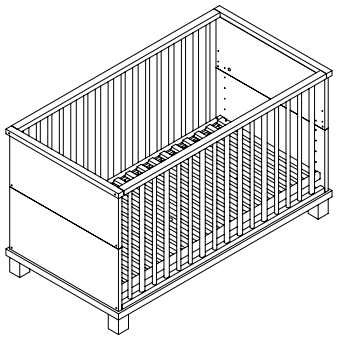

Ausführung
Version
Finition
Uitvoering

8

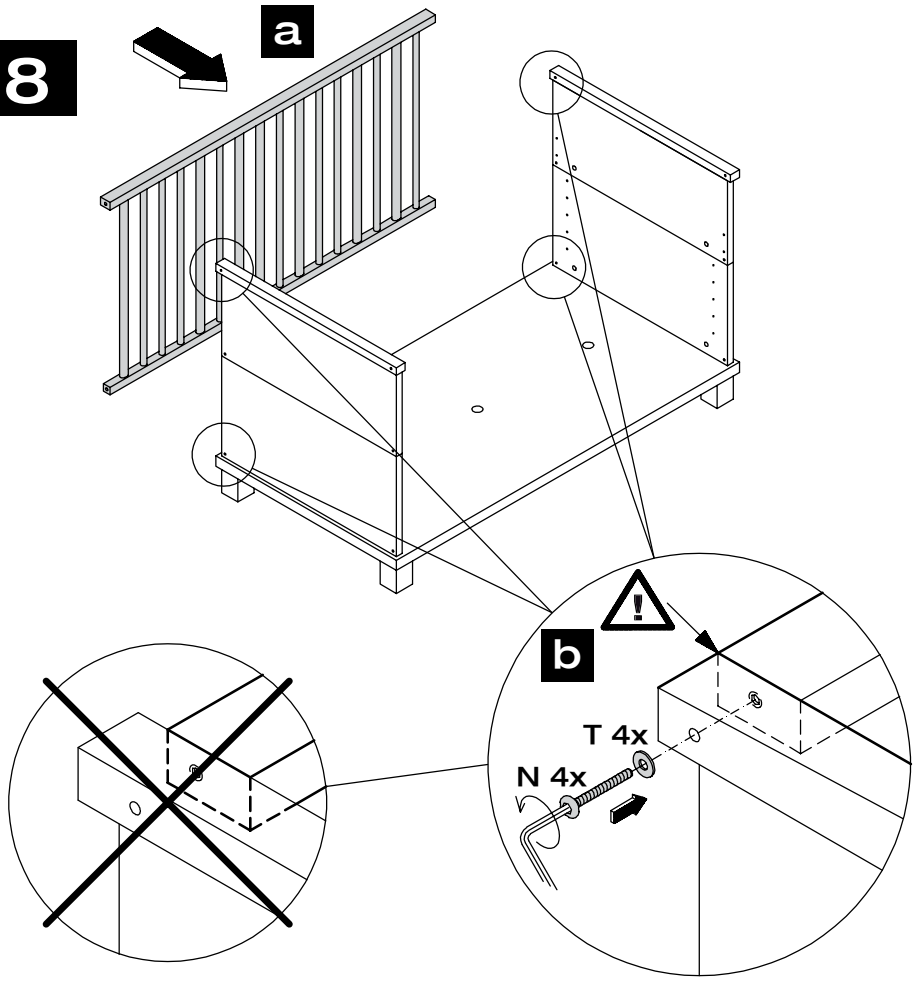

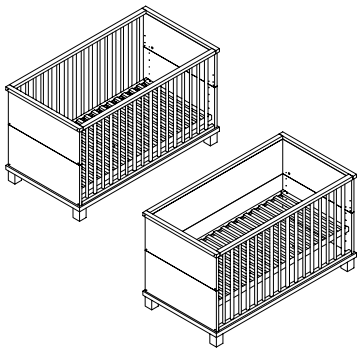

Ausführungen
Versions
Finitions
Uitvoeringen

9

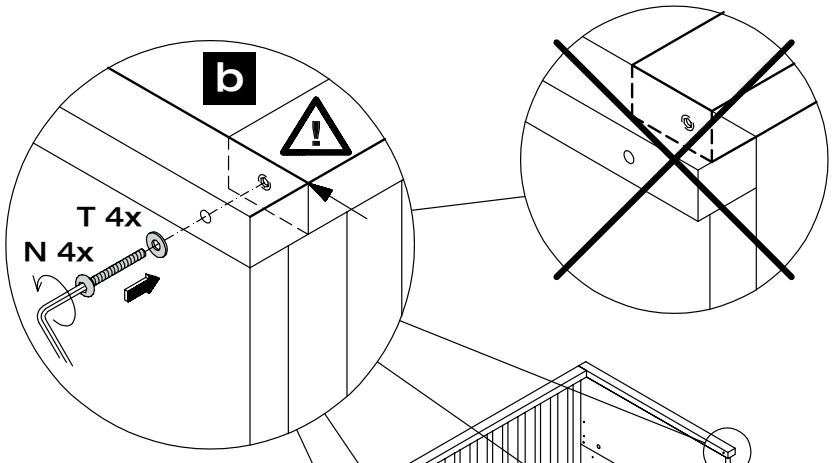

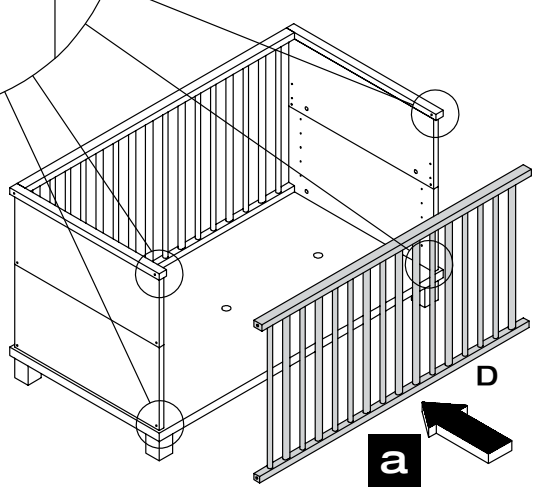

Gefahr bei fehlerhafter Montage!
Danger if not properly fitted!
Danger lors d'un montage incorrect!
Attentie! Een verkeerde montage kan gevaarlijk zijn!

Das Kinderbett nicht in der Nähe von offenem Feuer oder anderen Hitzequellen aufstellen!
The child's bed must not be placed near open fire or other strong sources of heat!
Le lit d'enfant ne doit pas être placé près d'une flamme ou d'une autre source de chaleur importante!
Het kinderledikantje niet bij open vuur of andere hitte-bronnen plaatsen!

Fest anziehen
Tighten securely
Serrez fortement
Vast aandraaien

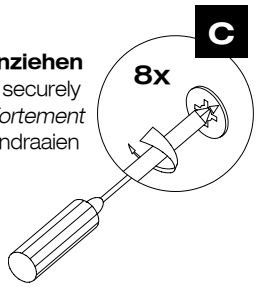

MONTAGEANLEITUNG

KINDERBETT

hülsta

CASALINO

CHILD'S BED
LIT ENFANT
KINDERLEDIKANTJE

MONTAGE · ASSEMBLY · *MONTAGE* · MONTAGE

10

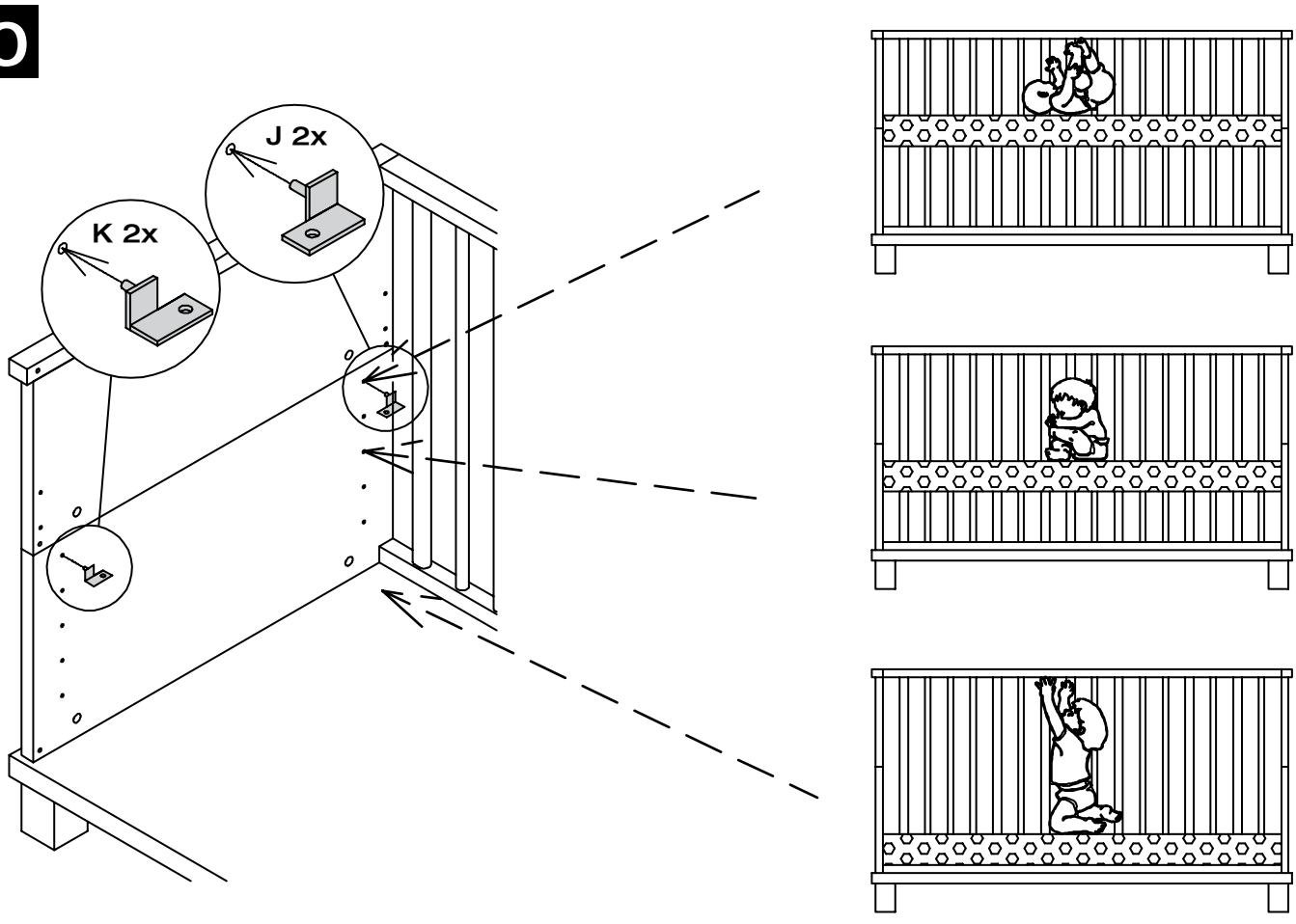

Wichtig !
Der Lattenrahmen ist in der Höhe 6 mal verstellbar. Niedrigste Stelle 658, höchste 330 mm von Lattenrahmenoberkante bis Oberkante Seitenteil. Achten Sie auf eine altersgerechte Höhe der seitlichen Begrenzungen, damit Ihr Kind nicht aus dem Bett fallen kann. Mit zunehmendem Alter ist der Bettboden abzusenken. Die unterste Stellung ist die sicherste Position, die auf jeden Fall verwendet werden sollte, sobald das Kind alt genug ist, um sich aufzustellen.

Important !
The base frame can be adjusted in height to six settings. The lowest setting is 658, the highest 330 mm from the top rim of the base frame to the top rim of the side section. Please make sure that the side section are set at a height to suit the child's age so that the child can not fall out of the bed. The base frame should be lowered as the child gets older. The lowest setting is the safest setting and should definitely be used as soon as the child is old enough to stand up.

Important !
Le sommier à lattes en bois est 6 fois réglage en hauteur. La position la plus basse est à 658 mm entre le bord supérieur du sommier et le bord supérieur de la face latérale, et à 330 mm dans la position la plus haute. Veuillez respecter une hauteur adaptée à l'âge de l'enfant pour les protections latérales, de façon que l'enfant ne puisse pas tomber du lit. Le fond du lit doit être abaissé lorsque l'enfant grandit. La position la plus basse est la position la plus sûre, elle doit dans tous les cas être utilisée lorsque l'enfant a atteint l'âge de se tenir debout.

Belangrijk !
De lattenbodem kan in hoogte in 6 stappen versteld worden: laagste stand 658 mm, hoogste stand 330 mm (gerekend vanaf van de bovenkant van de lattenbodem tot de bovenkant van de bedzijde). Let op de op de leeftijd afgestemde hoogte van de begrenzing aan de zijkant van het bed, zodat het kind er niet kan uitvalllen. Met het toenemen van de leeftijd de bedbodem laten zakken. De laagste stand is natuurlijk de veiligste, zodra het kind in staat is zelfstandig te gaan staan.

MONTAGEANLEITUNG

KINDERBETT

hülsta

CASALINO

CHILD'S BED
LIT ENFANT
KINDERLEDIKANTJE

MONTAGE · ASSEMBLY · *MONTAGE* · MONTAGE

In der untersten Stellung darf die Resthöhe von Matrazenoberfläche bis Bettumrandungsoberkante nicht weniger als 500 mm sein. Gegenstände im Kinderbett, auf die sich das Kind stellen könnte, vermindern die Übersteighöhe und stellen deshalb ein Risiko dar. Achten Sie auf den festen Sitz aller Verbindungsstellen! Schraubenverbindungen, die sich nach Gebrauch gelockert haben sollten, müssen nachgezogen werden, weil sonst Klemmstelllen und Einzugsstellen entstehen können oder gar Strangulationsgefahr besteht. Ziehen Sie die Schrauben etwa nach 3 Wochen nach Aufstellung des Bettes noch einmal nach.
Pflegeanleitung: Jede Kommission erhält neben dem Gütepaß eine Pflegeanleitung. Bitte beachten Sie die einzelnen Punkte. Das Kinderbett ist nach neuestem Stand der Technik konstruiert und entspricht der optimalen Sicherheitsgestaltung.
Aufsichtspflicht: Denken Sie bitte an Ihre Aufsichtspflicht und Fürsoge. Vermeiden Sie Schnüre an Schnullern, Spielzeug usw. Kinderkleidung im Halsbereich mit Bändchen, Kordeln wie auch Schnullerbänder und Halsketten können zur Strangulation führen, wenn sie sich an Teilen des Bettes verhaken oder verklemmen. Achten Sie auf festen Stand des Kinderbettes! Nehmen Sie keine Veränderung am Bett vor, die nicht bestimmungsgemäß vorgesehen sind.
Maximale Auflagenstärke: 120 mm

The remaining height from the mattress surface to the top rim of the surrounding bed section must not amount to less than 500 mm in the lowest setting. Objects in the cot that the child could stand on reduce the height difference and therefore constitute a risk. Please ensure that all the connections are tightened firmly! Screwed connections which may have loosened during use must be tightened, otherwise there is the danger of the child jamming part of its body or falling into the gaps. There is even a danger of strangulation. Tighten the screws again about three weeks after assembling the bed.
Care instructions: care instructions are included with each order, besides the quality passport. Please note all the individual points. The cot has been constructed according to modern technological standards and fully meets all safety requirements.
Supervision: please remember your duty to supervise the child. Avoid any strings or chords on dummies, toys, etc. Children's clothing around the neck with bands or cords such as on dummies and necklaces can cause strangulation if they get caught or jammed on sections of the bed. Please ensure that the bed stands firmly on the ground! Do not make any alterations to the bed which do not constitute proper use.
Maximum mattress thickness: 120 mm.

Dans la position la plus basse, la hauteur restante entre la surface supérieure du matelas et le bord supérieur du cadre du lit ne doit être inférieure à 500mm. Les objets se trouvant dans le lit, sur lesquels l'enfant peut se dresser, réduisent la hauteur à gravir et représentent ainsi un risque. Veuillez vérifier que toutes les fixations sont bien serrées. Les points de fixation par vis, qui se seraient desserrées lors de l'utilisation, sont impérativement à resserrer, sinon, des risques de pincement et coincement, et même d'étranglement, peuvent se manifester. Resserrez encore une fois environ 3 semaines après la mise en place du lit toutes les vis.
Notice d'entretien: chaque livraison est accompagnée d'une notice d'entretien en plus du certificat de garantie. Veuillez respecter les différents points traités. Le lit d'enfant est fabriqué avec les méthodes les plus modernes et est conforme à l'équipement optimal au niveau de la sécurité.
Responsabilité concernant la surveillance: veuillez penser à votre responsabilité et votre attention. Evitez les cordons fixés aux tétines, aux jouets, etc., les vêtements avec rubans dans le secteur du cou, les cordes et les colliers, car ils peuvent également provoquer un étranglement, si les objets s'accrochent ou se coincent à l'un des éléments du lit pour enfant ! Ne modifiez pas le lit d'une façon ne correspondant pas aux conventions.
Epaisseur maximale du revêtement: 120 mm.

In de laagste stand mag de resterende hoogte, van het matrasoppervlak tot aan de bovenkant van het bedframe, niet minder zijn dan 500 mm. Voorwerpen in het ledikantje, waarop het kind kan gaan staan, verlagen de overklimhoogte en vormen zodoende een risico. Let op dat alle verbindingen goed vastzitten! Schroeven die na enige tijd los zijn gaan zitten, dienen aangehaald te worden, omdat er anders plaatsen in het bedje ontstaan, waartussen lichaamsdelen beklemd kunnen raken of kleding zich verstrikken kan (verstikkingsgevaar). Draai in ieder geval drie weken na het plaatsen van het bedje alle schroeven nog eens stevig aan.
Onderhoud: bij elke uitlevering wordt, behalve het garantiecertificaat, ook een handleiding voor het onderhoud geleverd. A.u.b. de daarin genoemde aanwijzingen opvolgen. Het kinderledikantje is volgens de laatste stand der techniek geconstrueerd en voldoet derhalve optimaal aan alle veiligheidseisen.
Zorgplicht: denk hier nadrukkelijk aan in dit geval. Vermijd koordjes e.d. aan spenen, speelgoed, kinderkleertjes (met bandjes rond of bij de hals), halskettinkjes enz. want deze kunnen tot verstikking leiden als ze ergens in het bedje verstrikt raken. Zorg er ook voor dat het ledikantje stabiel staat! Voer geen veranderingen aan het bedje uit, die oneigenlijk zijn m.b.t. het gebruik.
Maximale dikte van het matrasje: 120 mm

MONTAGEANLEITUNG

KINDERBETT

hülsta

CASALINO

CHILD'S BED
LIT ENFANT
KINDERLEDIKANTJE

MONTAGE · ASSEMBLY · *MONTAGE* · MONTAGE

11

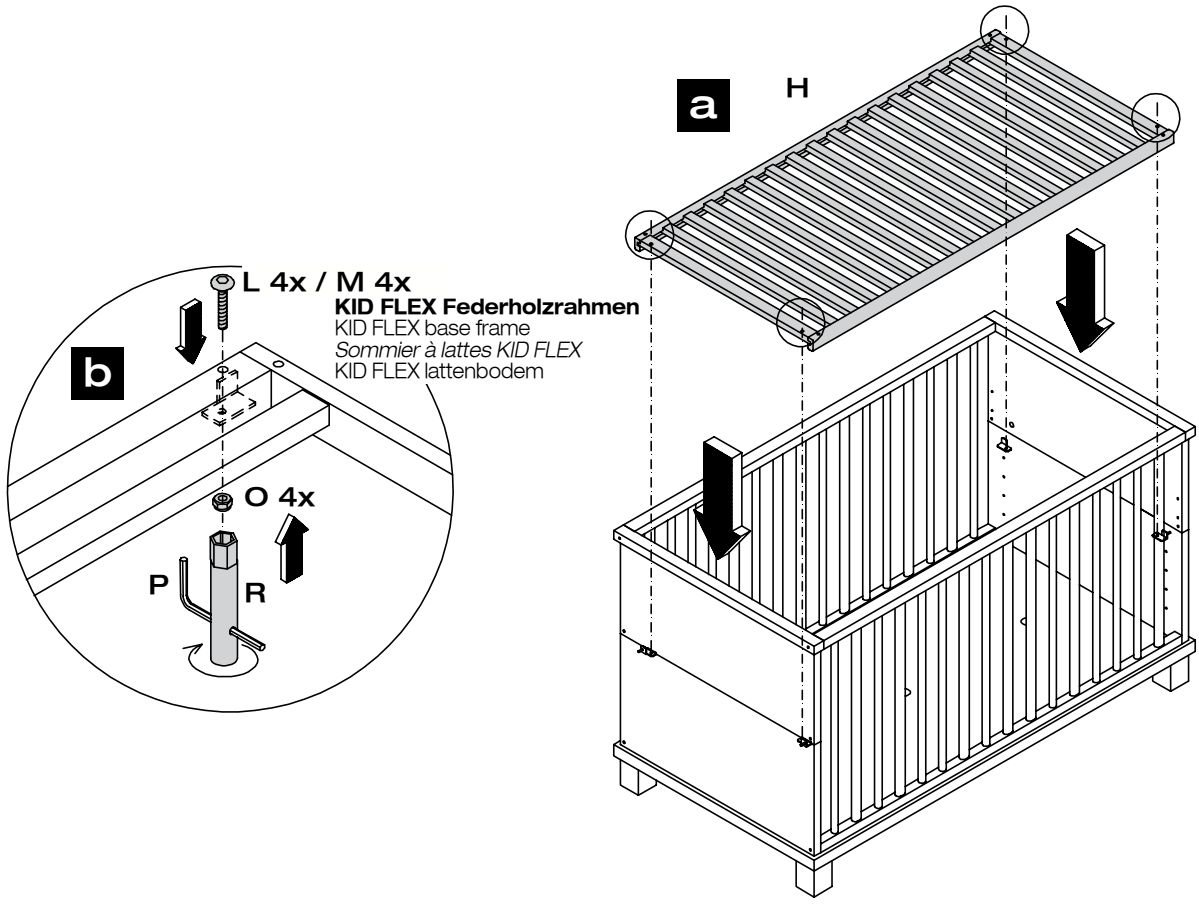

1

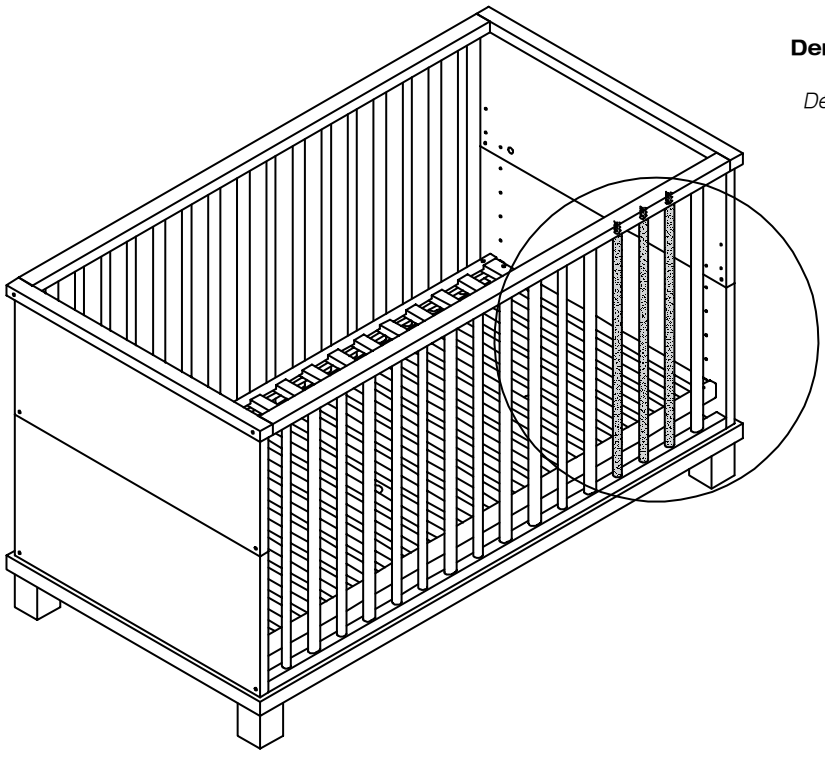

Demontage Gitterstäbe
Removing side rails
Démontage des barreaux
Demontage spijlen

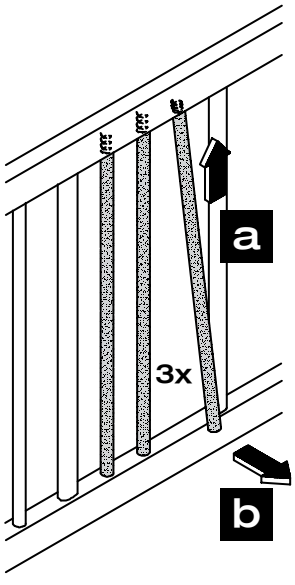

MONTAGEANLEITUNG

UMBAU ZUM JUNIORBETT

hülsta

CASALINO

CONVERSION TO JUNIOR'S BED
TRANSFORMATION EN LIT JUNIOR
OMBOUWEN TOT JUNIORBED

MONTAGE · ASSEMBLY · *MONTAGE* · MONTAGE

1

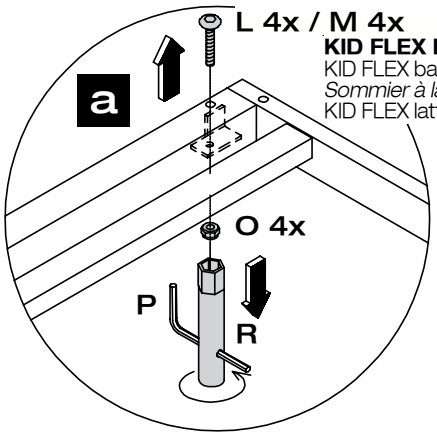

KID FLEX Federholzrahmen
KID FLEX base frame
Sommier à lattes KID FLEX
KID FLEX lattenbodem

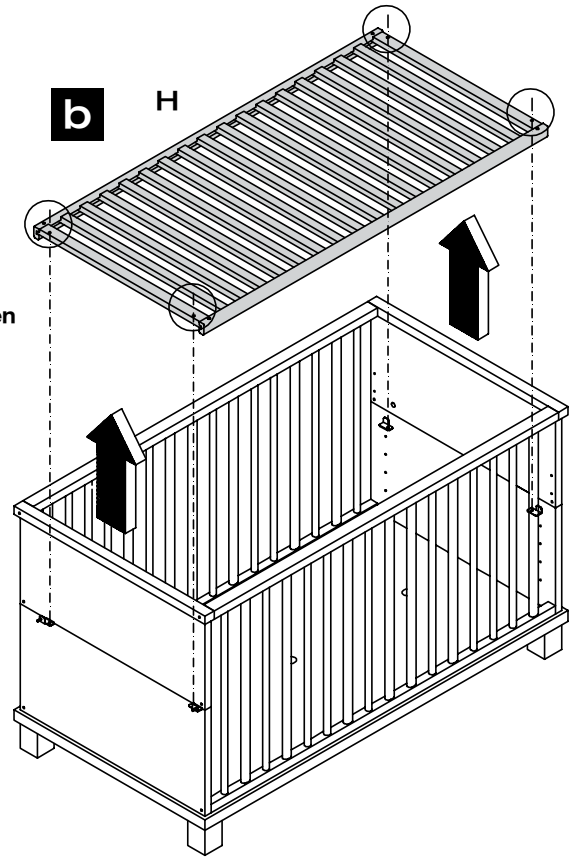

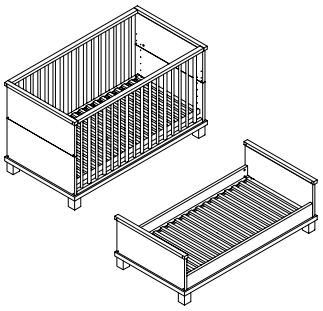

Ausführung
Version
Finition
Uitvoering

2

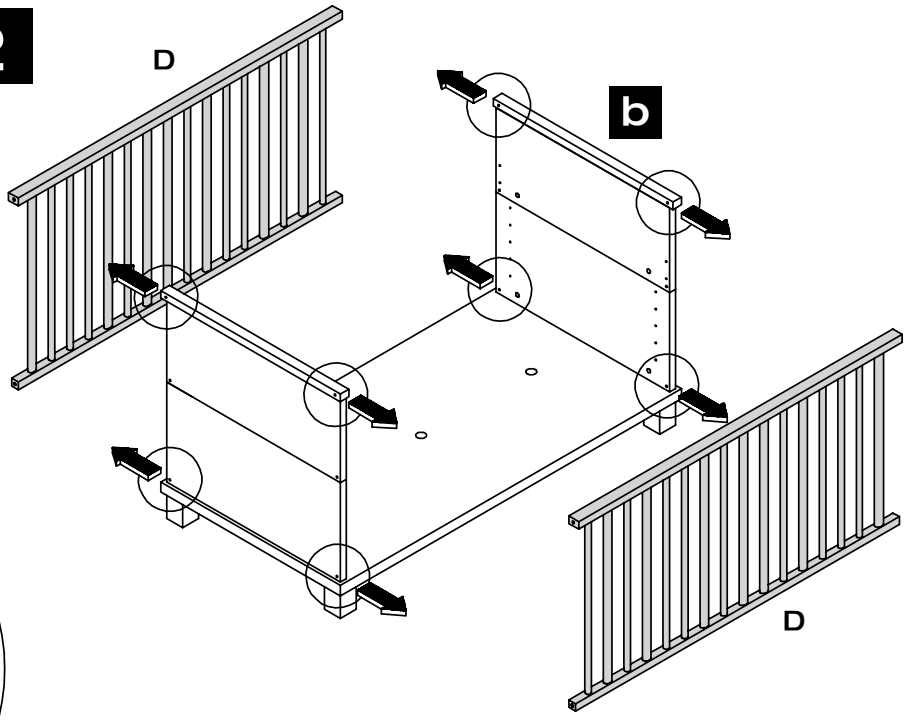

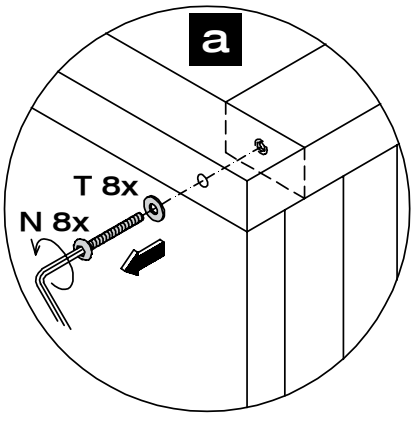

MONTAGEANLEITUNG

UMBAU ZUM JUNIORBETT

hülsta

CASALINO

CONVERSION TO JUNIOR'S BED
TRANSFORMATION EN LIT JUNIOR
OMBOUWEN TOT JUNIORBED

MONTAGE · ASSEMBLY · *MONTAGE* · MONTAGE

3

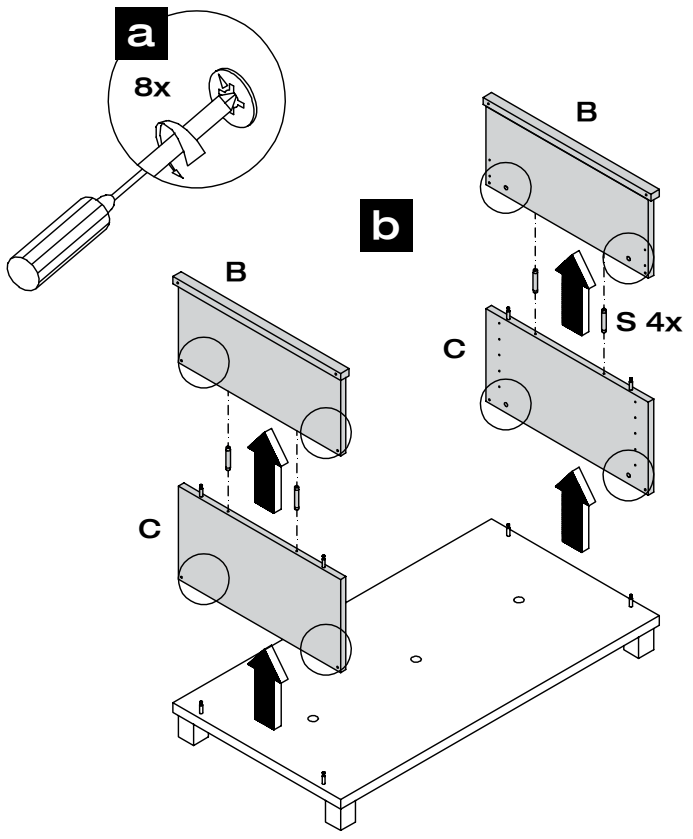

4

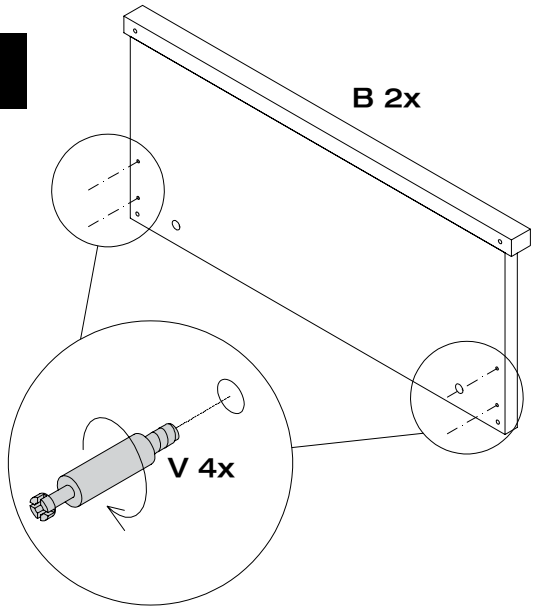

5

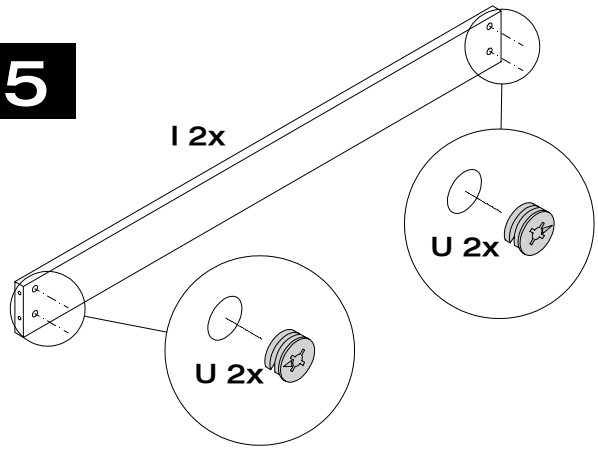

6

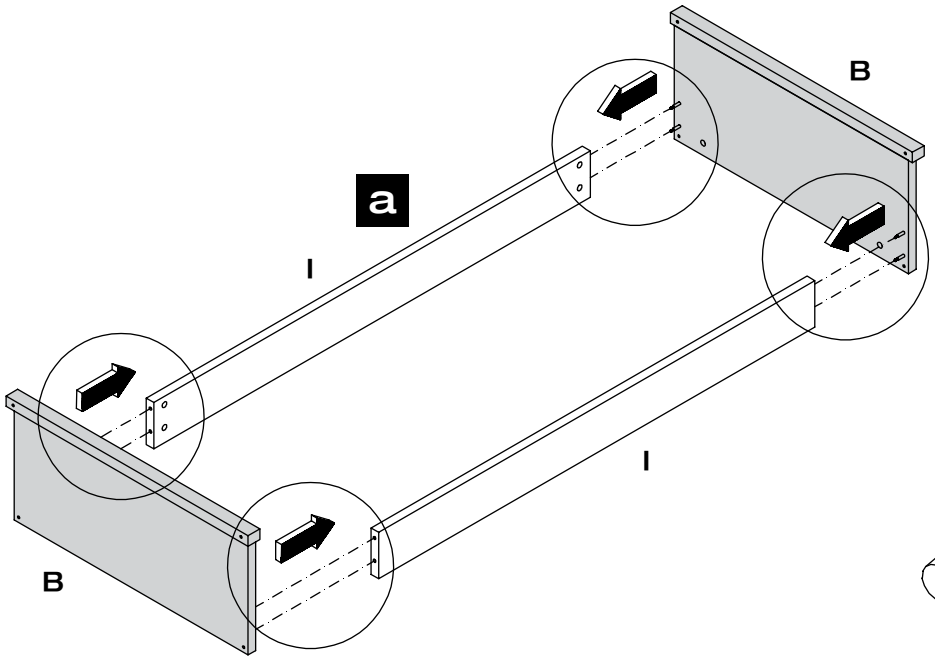

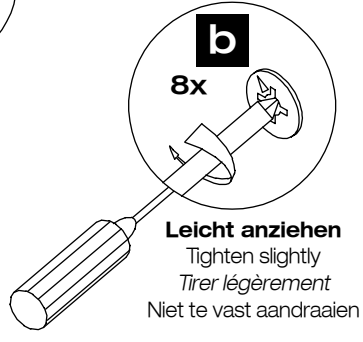

Leicht anziehen
Tighten slightly
Tirer légèrement
Niet te vast aandraaien

MONTAGEANLEITUNG

UMBAU ZUM JUNIORBETT

hülsta

CASALINO

CONVERSION TO JUNIOR'S BED
TRANSFORMATION EN LIT JUNIOR
OMBOUWEN TOT JUNIORBED

MONTAGE · ASSEMBLY · *MONTAGE* · MONTAGE

7

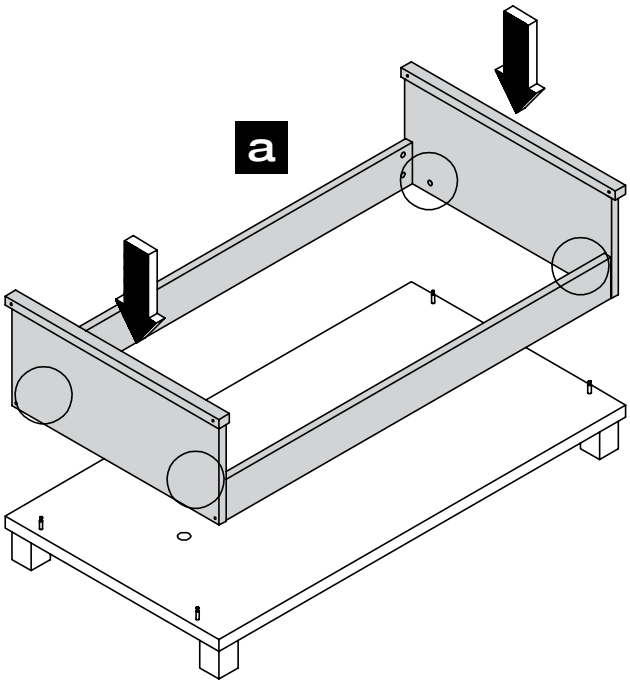

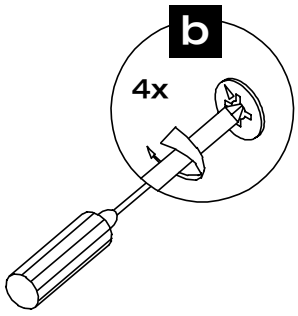

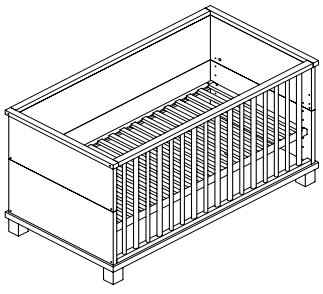

Ausführung
Version
Finition
Uitvoering

2

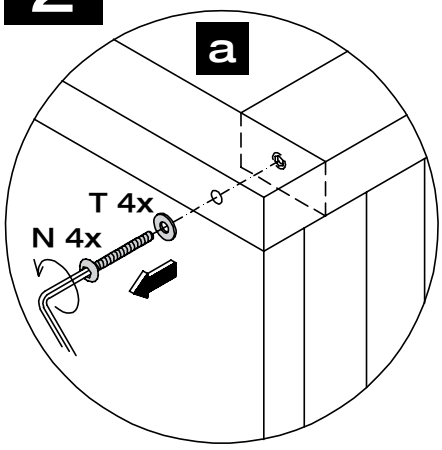

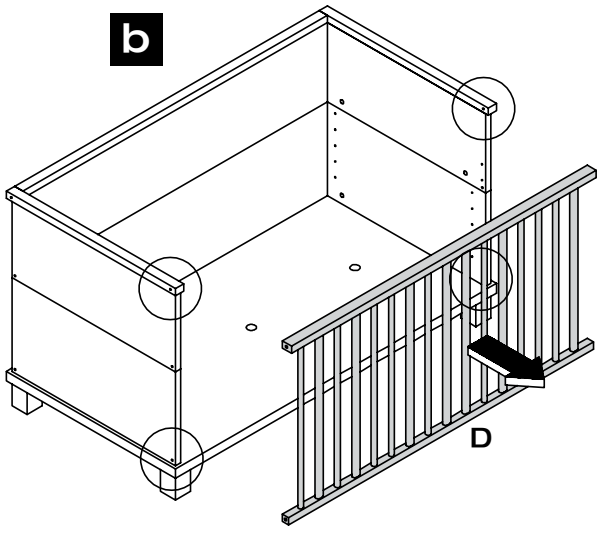

3

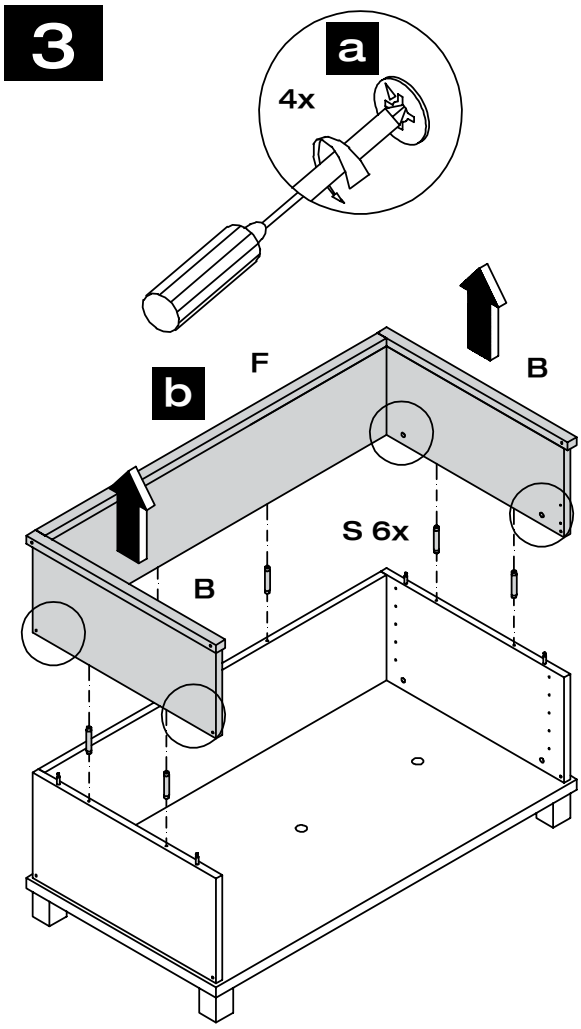

MONTAGEANLEITUNG

UMBAU ZUM JUNIORBETT

hülsta

CASALINO

CONVERSION TO JUNIOR'S BED
TRANSFORMATION EN LIT JUNIOR
OMBOUWEN TOT JUNIORBED

MONTAGE · ASSEMBLY · *MONTAGE* · MONTAGE

4

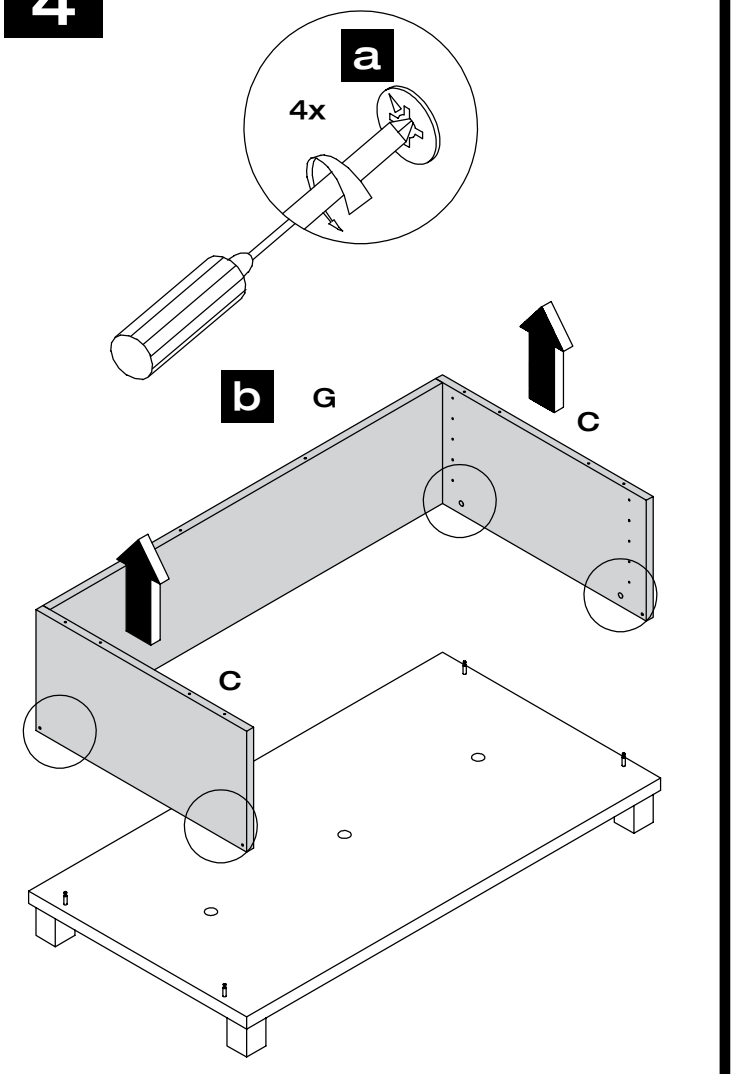

5

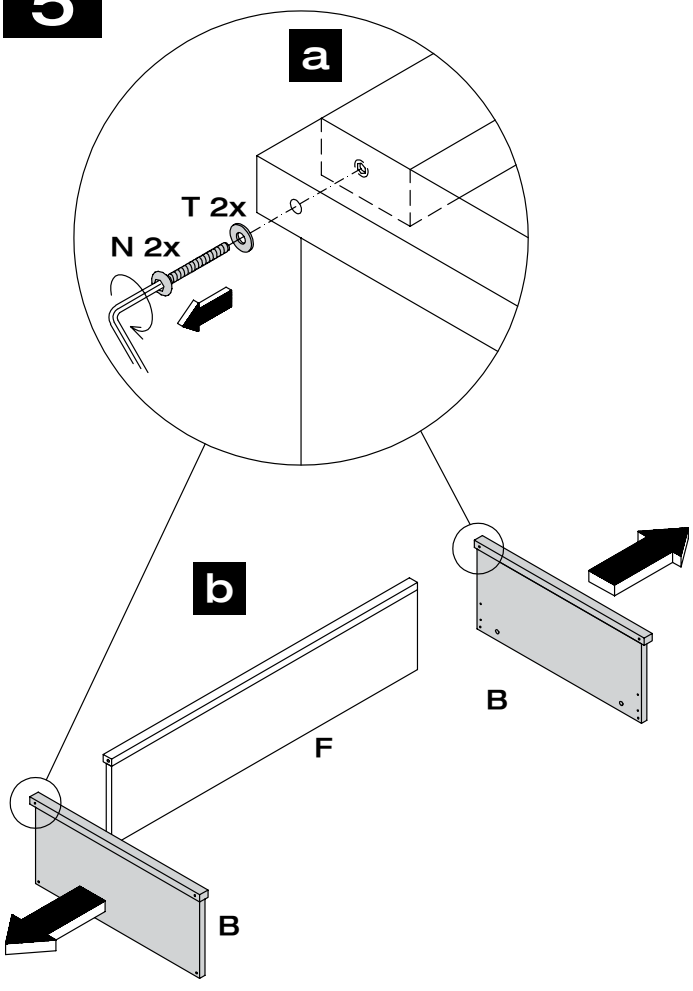

6

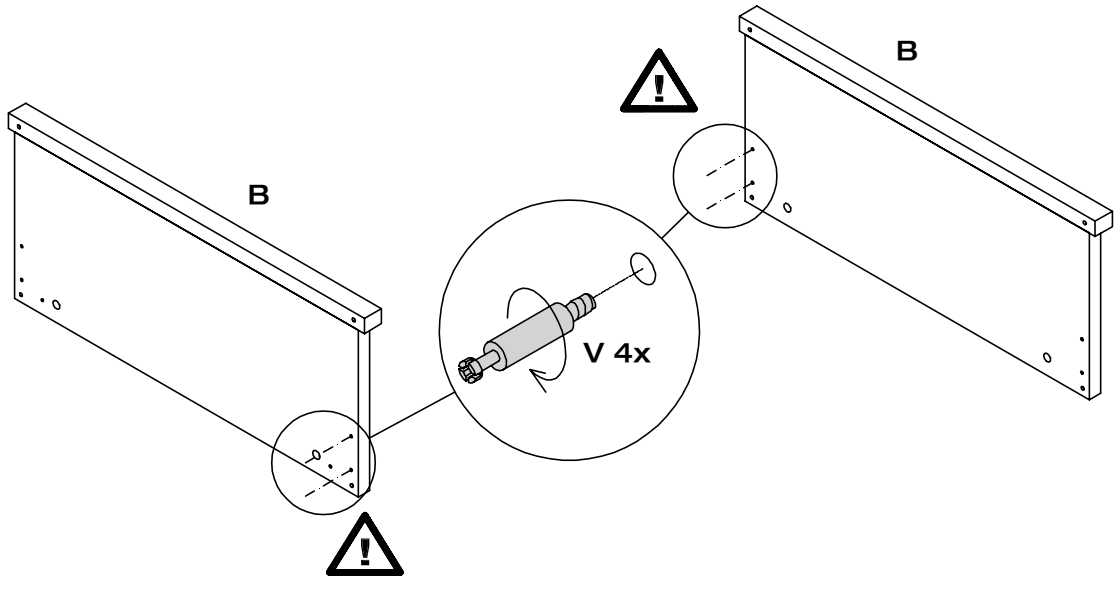

MONTAGEANLEITUNG

UMBAU ZUM JUNIORBETT

hülsta

CASALINO

CONVERSION TO JUNIOR'S BED
TRANSFORMATION EN LIT JUNIOR
OMBOUWEN TOT JUNIORBED

MONTAGE · ASSEMBLY · *MONTAGE* · MONTAGE

7

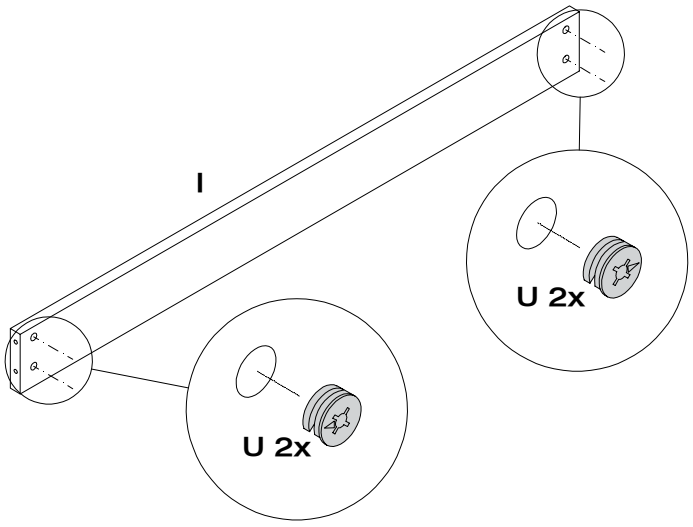

8

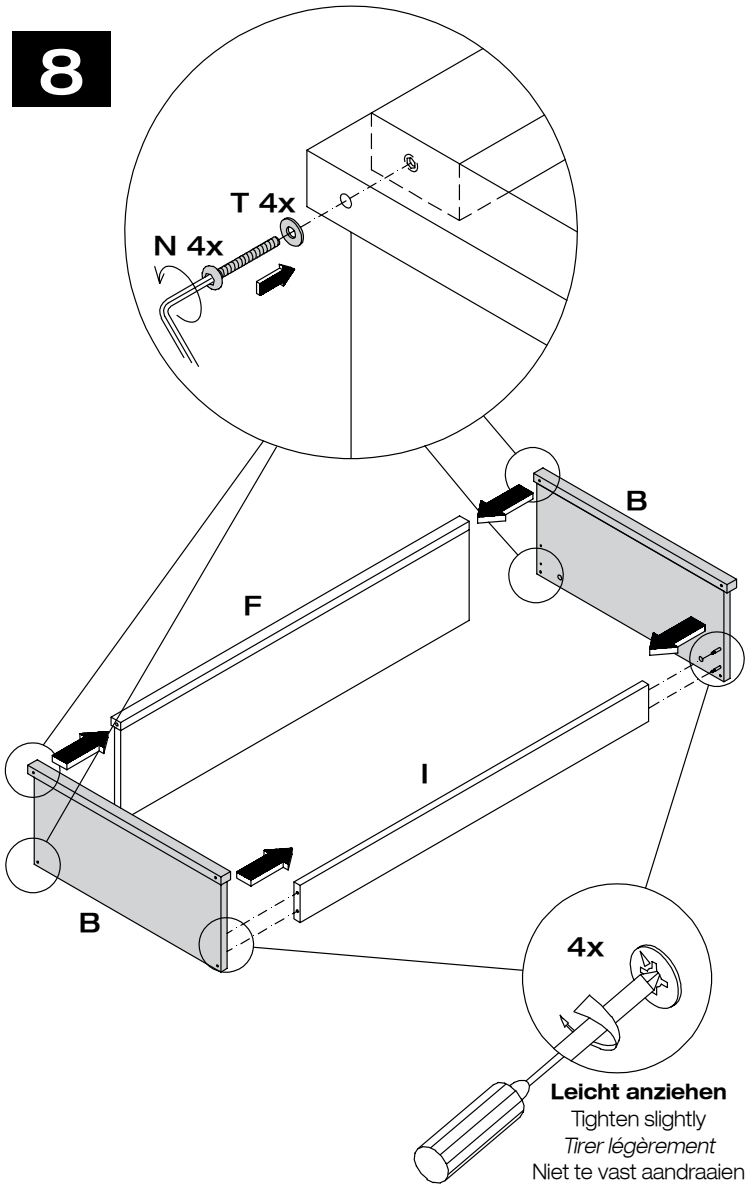

Leicht anziehen
Tighten slightly
Tirer légèrement
Niet te vast aandraaien

9

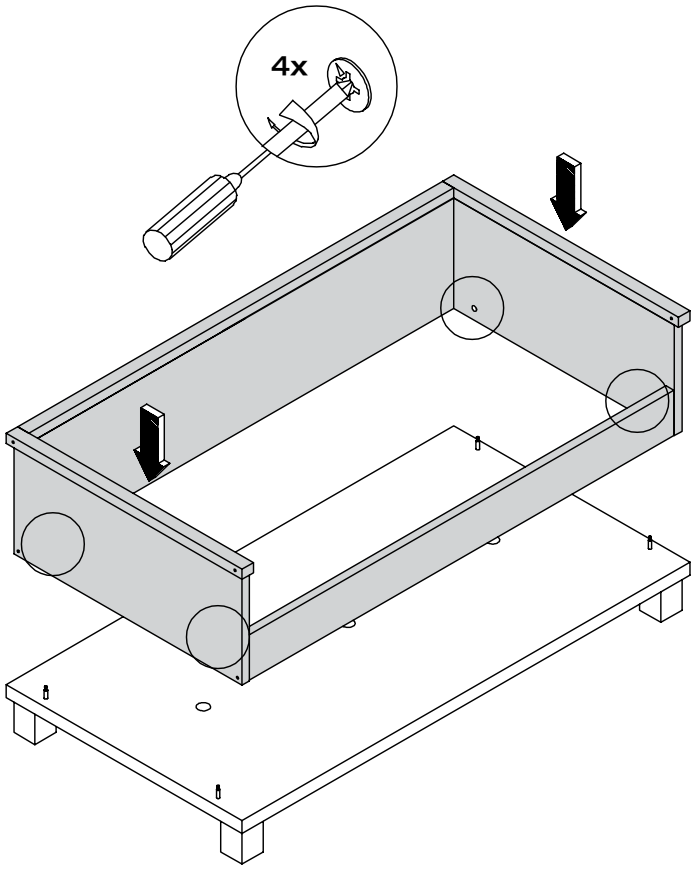

MONTAGEANLEITUNG

UMBAU ZUM JUNIORBETT

hülsta

CASALINO

CONVERSION TO JUNIOR'S BED
TRANSFORMATION EN LIT JUNIOR
OMBOUWEN TOT JUNIORBED

MONTAGE · ASSEMBLY · *MONTAGE* · MONTAGE

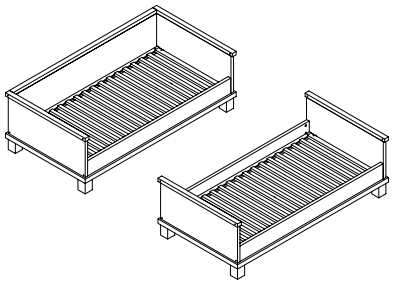

Ausführungen
Versions
Finitions
Uitvoeringen

10

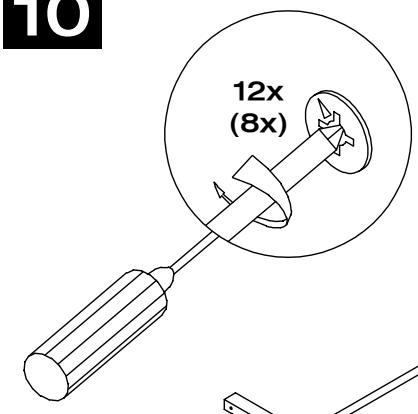

Fest anziehen
Tighten securely
Serrez fortement
Vast aandraaien

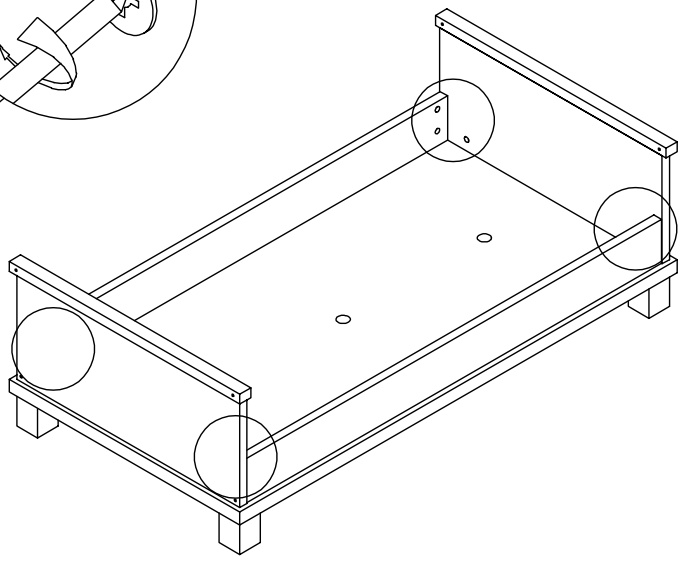

11

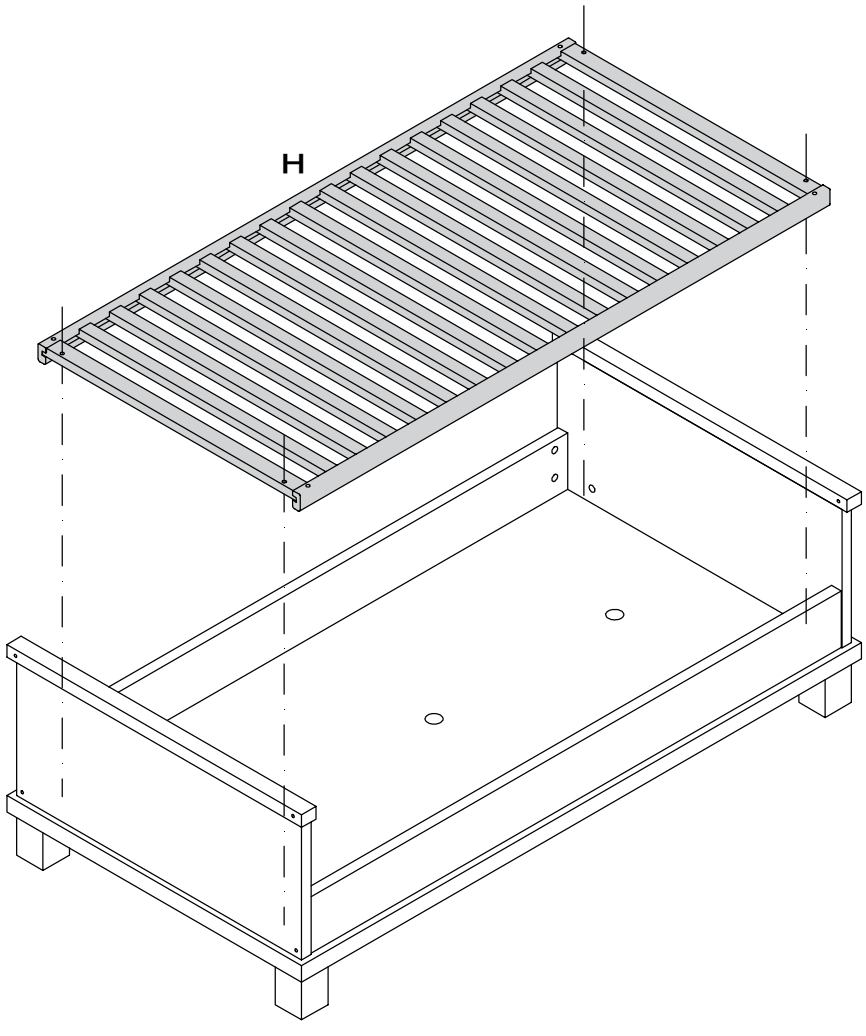

MONTAGEANLEITUNG

hülsta

LIEGE

CASALINO

STUDIO BED
DIVAN
BED

GESAMTÜBERSICHT · SUMMARY · *VUE GENERALE* · TOTAALOVERZICHT

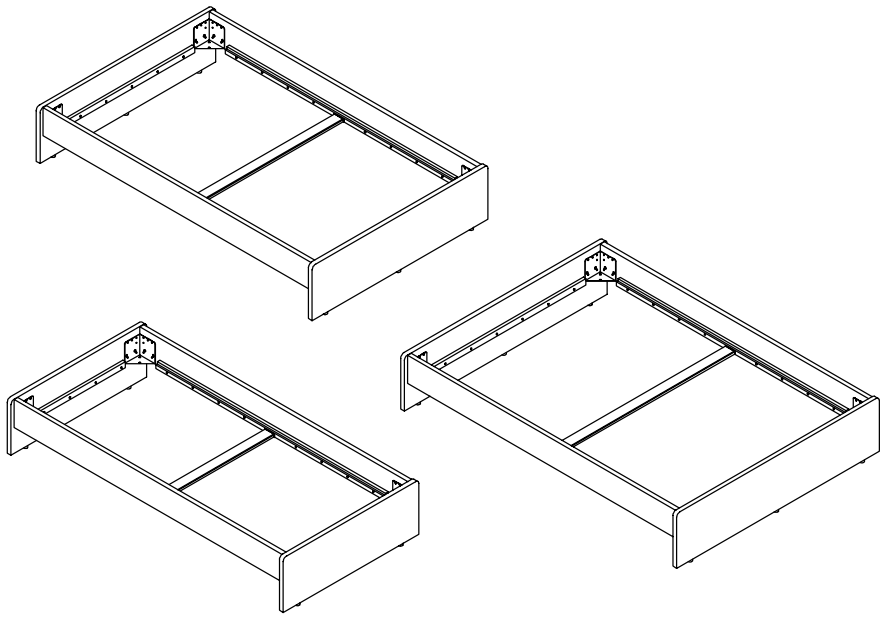

Montage darf nur durch fachkundiges Personal erfolgen

Fitting has to be done
by qualified personnel

Le montage doit uniquement être effectué par de main d'oevre spécialisée

Montage uitsluitend door
vakkundig personeel

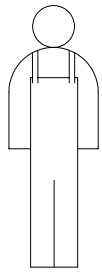

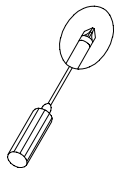

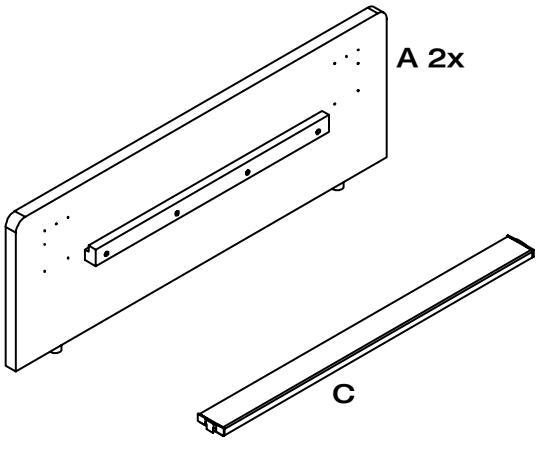

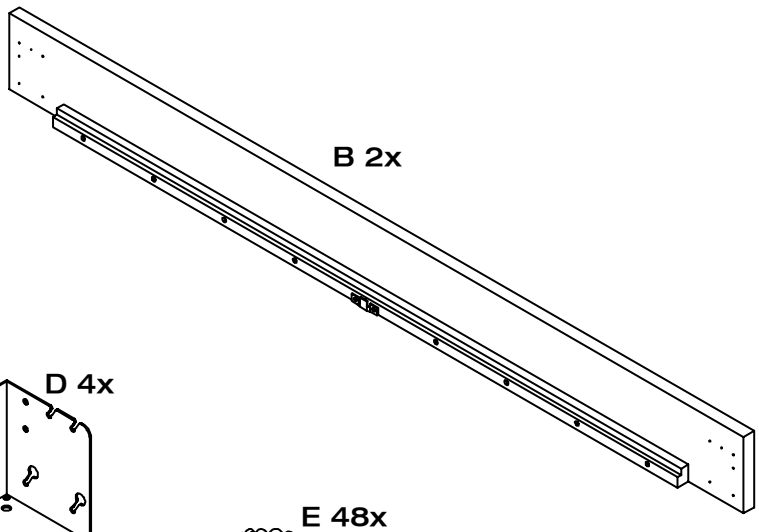

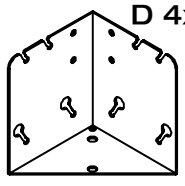

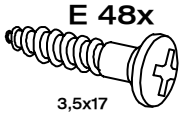

MONTAGEANLEITUNG

hülsta

LIEGE

CASALINO

STUDIO BED
DIVAN
BED

MONTAGE · ASSEMBLY · *MONTAGE* · MONTAGE

1

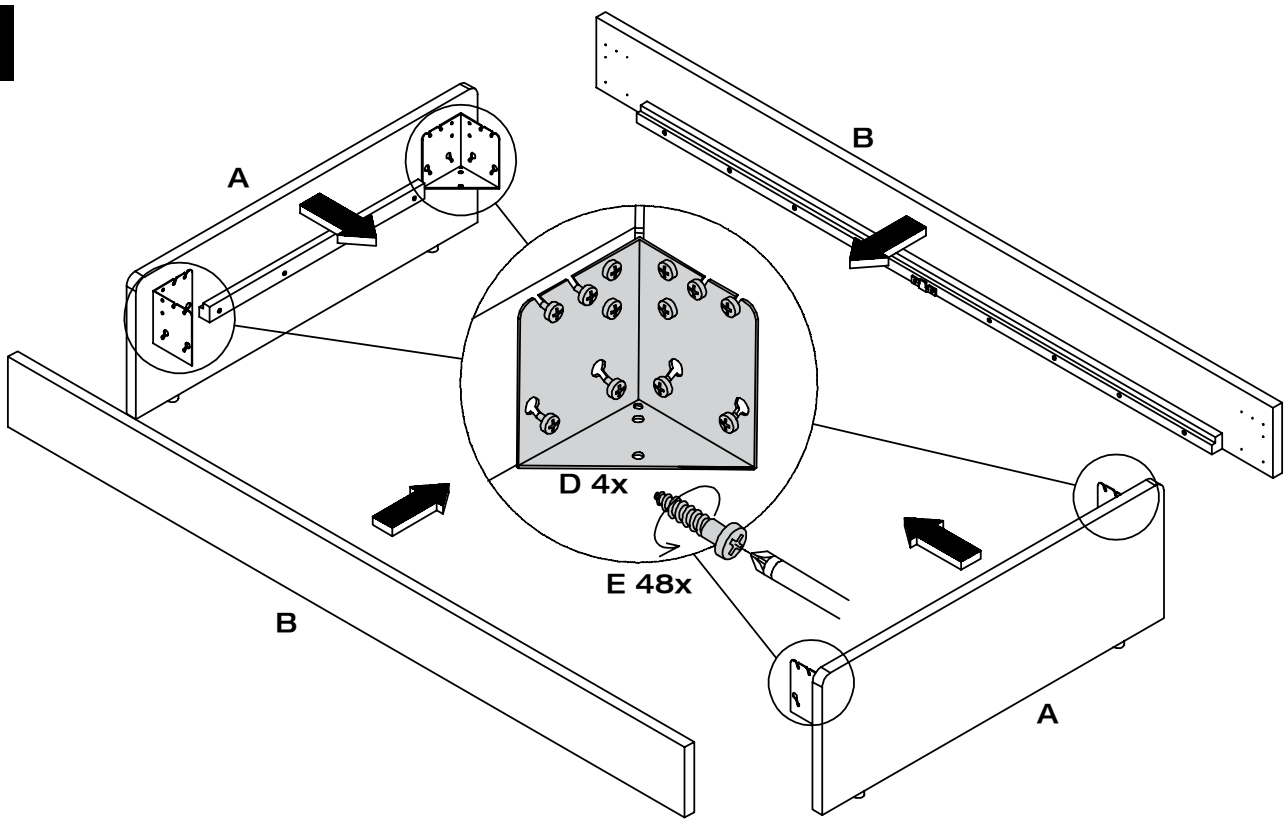

2

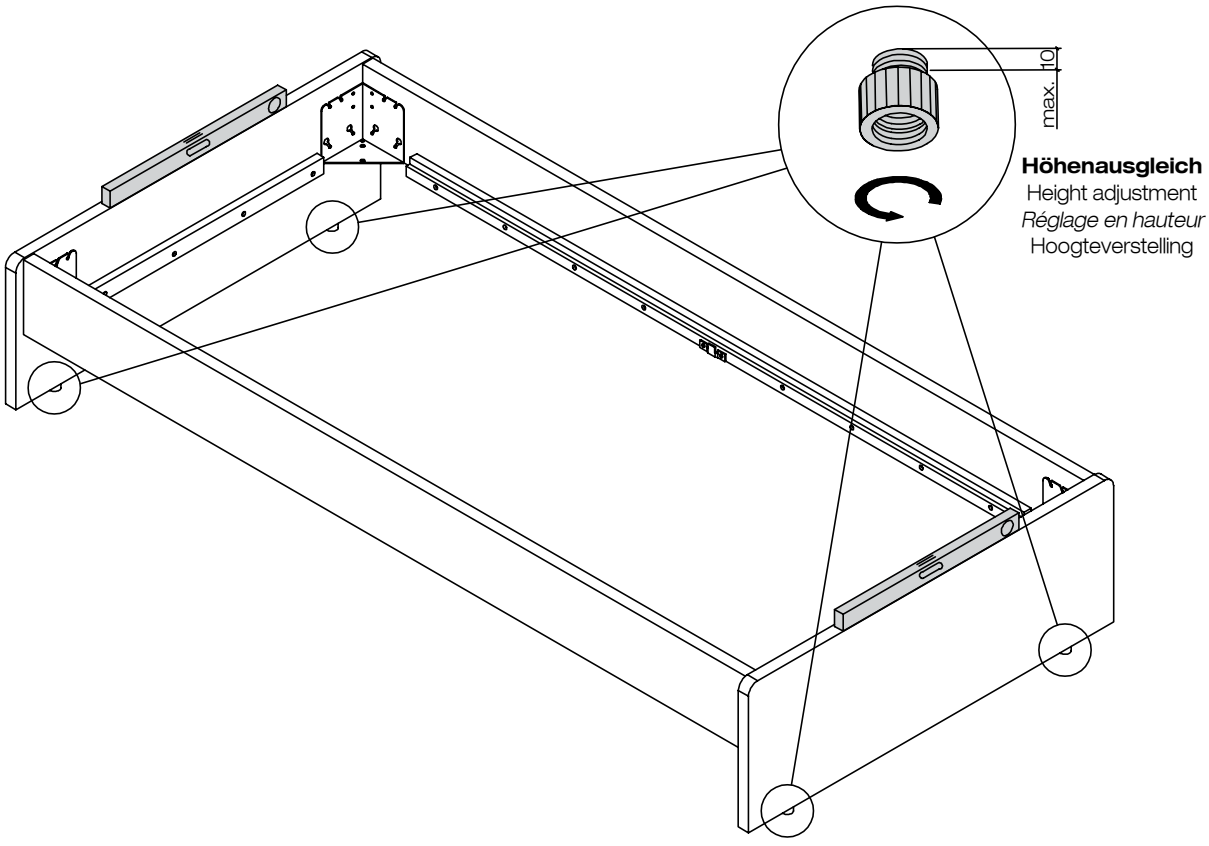

MONTAGEANLEITUNG

hülsta

LIEGE

STUDIO BED
DIVAN
BED

CASALINO

MONTAGE · ASSEMBLY · *MONTAGE* · MONTAGE

3

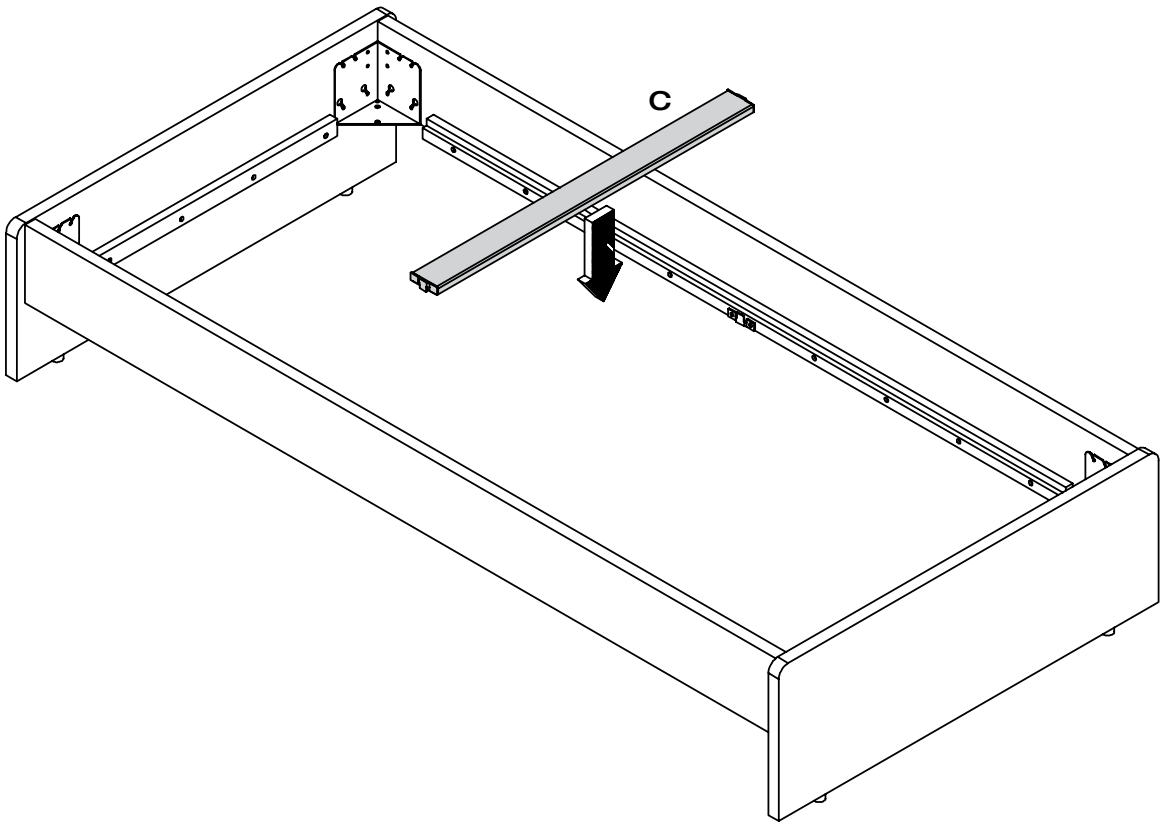

MONTAGEANLEITUNG

hülsta

GÄSTELIEGE

CASALINO

GUEST'S STUDIO BED
LIT D'AMI
LONGEERBED

GESAMTÜBERSICHT · SUMMARY · *VUE GENERALE* · TOTAALOVERZICHT

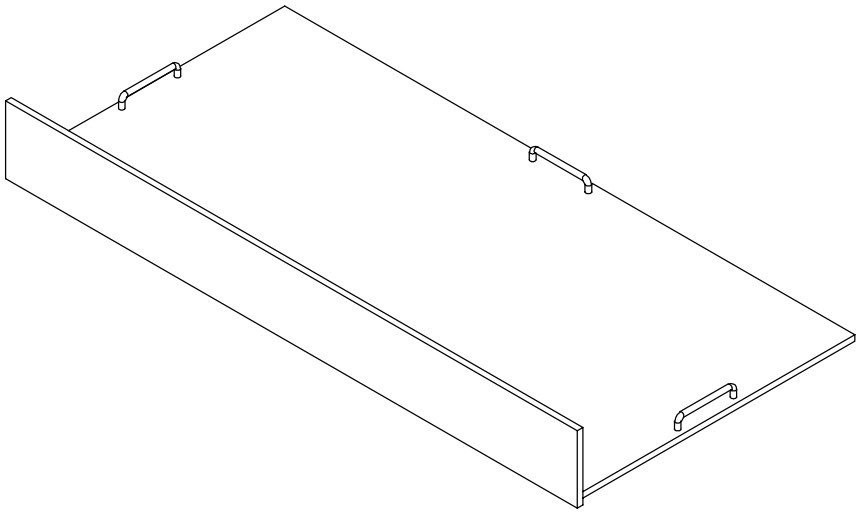

Montage darf nur durch fachkundiges Personal erfolgen

Fitting has to be done by qualified personnel

Le montage doit uniquement être effectué par de main d'oevre spécialisée

Montage uitsluitend door vakkundig personeel

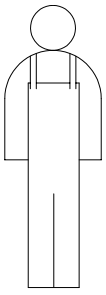

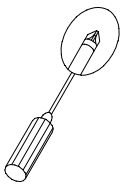

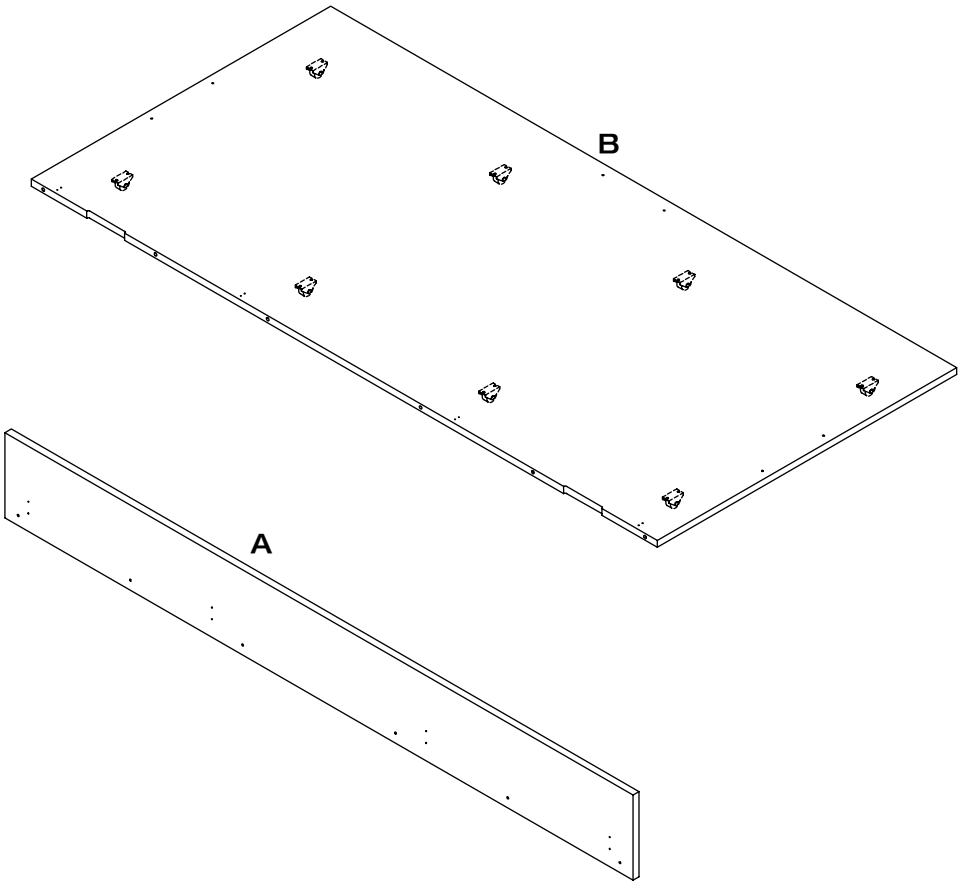

Beschlagbeutel 1649
Accessories bag 1649
Sachets de ferrures 1649
Zakjes met beslagdelen 1649

C	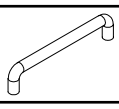	3x
D	4x35	6x
E		6x
F	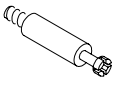	6x
G		4x
H	3,5x17	16x

MONTAGEANLEITUNG

hülsta

GÄSTELIEGE

CASALINO

GUEST'S STUDIO BED
LIT D'AMI
LONGEERBED

MONTAGE · ASSEMBLY · *MONTAGE* · MONTAGE

1

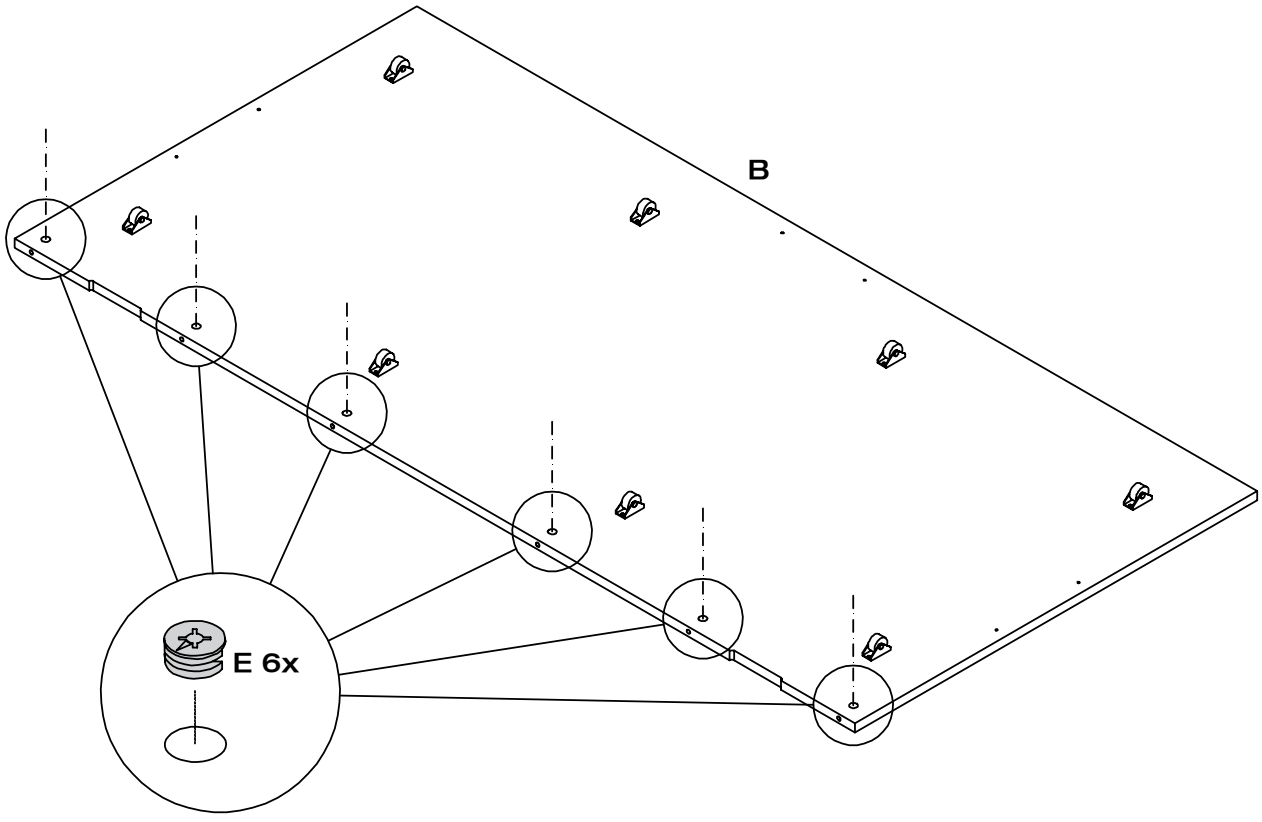

2

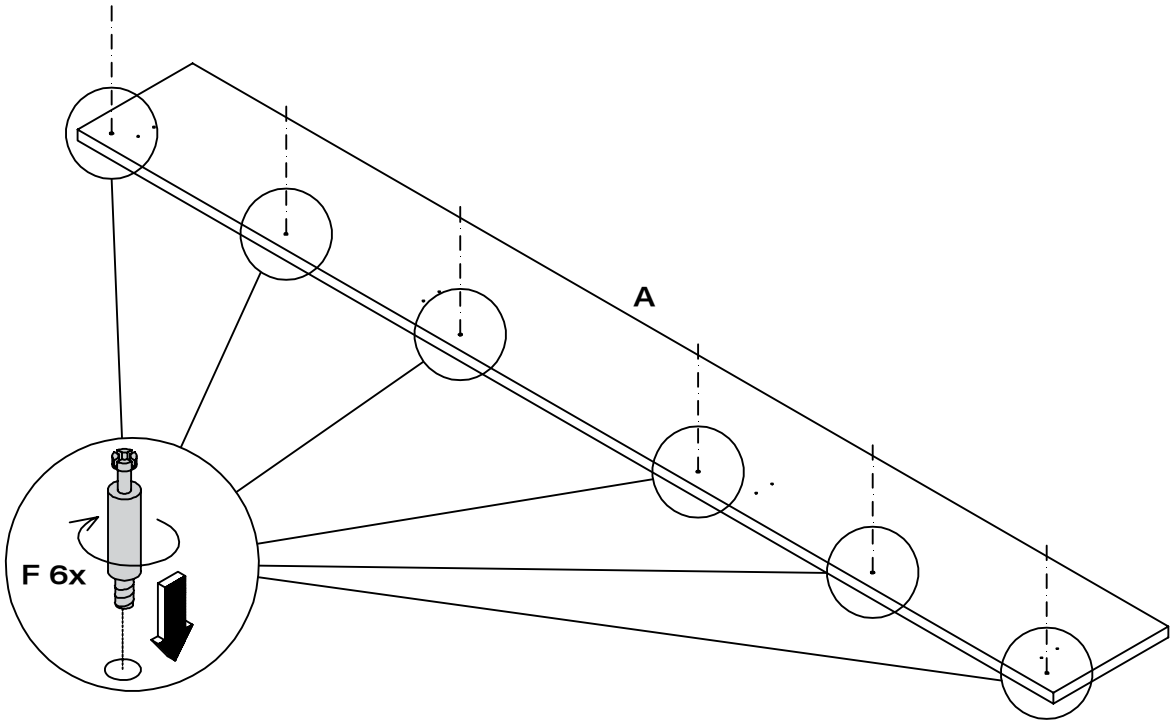

MONTAGEANLEITUNG

hülsta

GÄSTELIEGE

CASALINO

GUEST'S STUDIO BED
LIT D'AMI
LONGEERBED

MONTAGE · ASSEMBLY · *MONTAGE* · MONTAGE

3

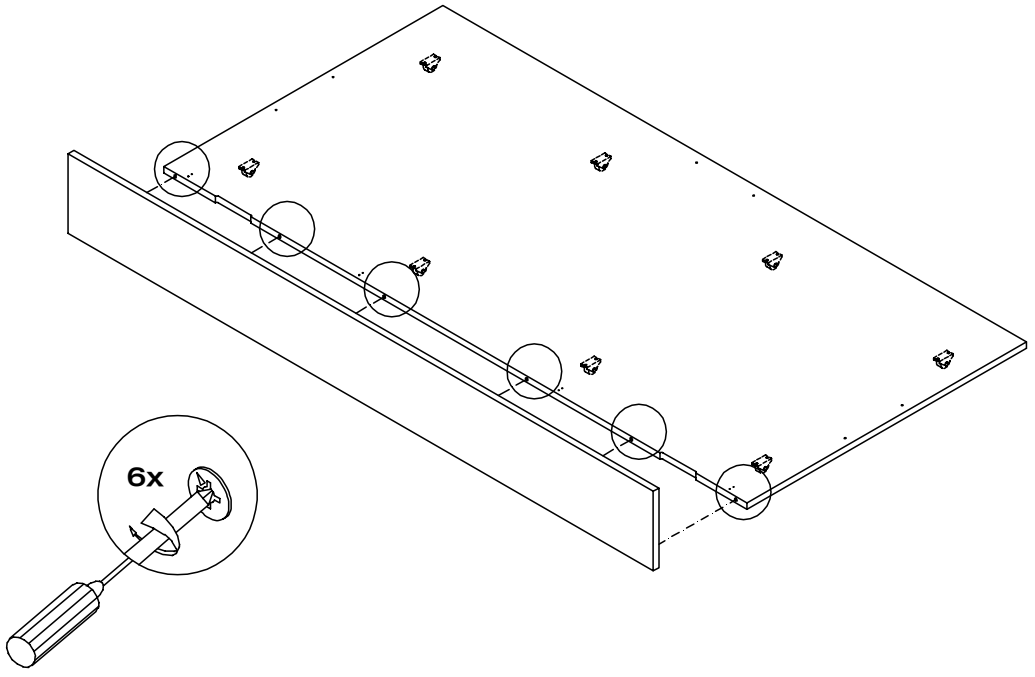

4

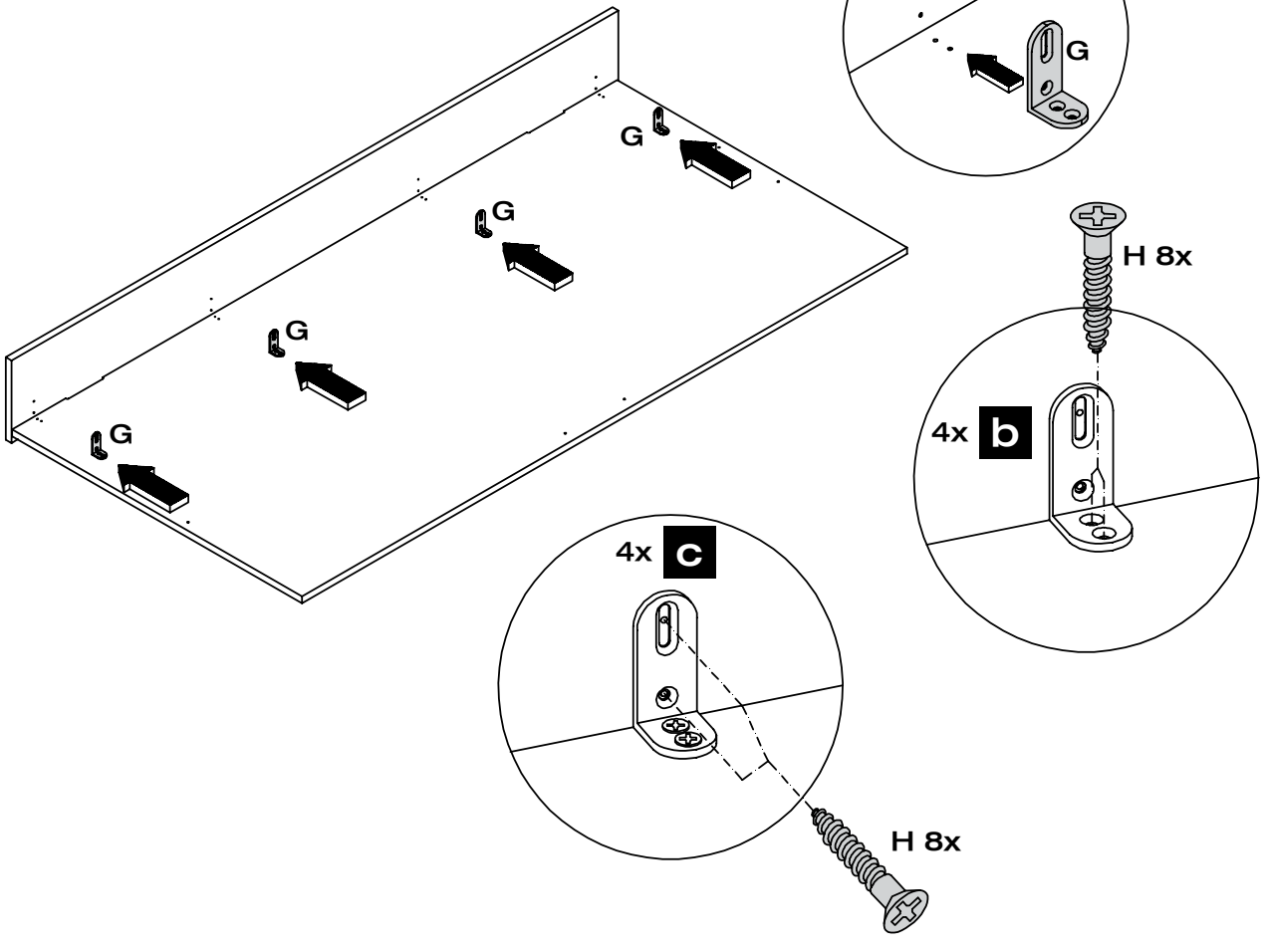

MONTAGEANLEITUNG

hülsta

GÄSTELIEGE

CASALINO

GUEST'S STUDIO BED
LIT D'AMI
LONGEERBED

MONTAGE · ASSEMBLY · *MONTAGE* · MONTAGE

5

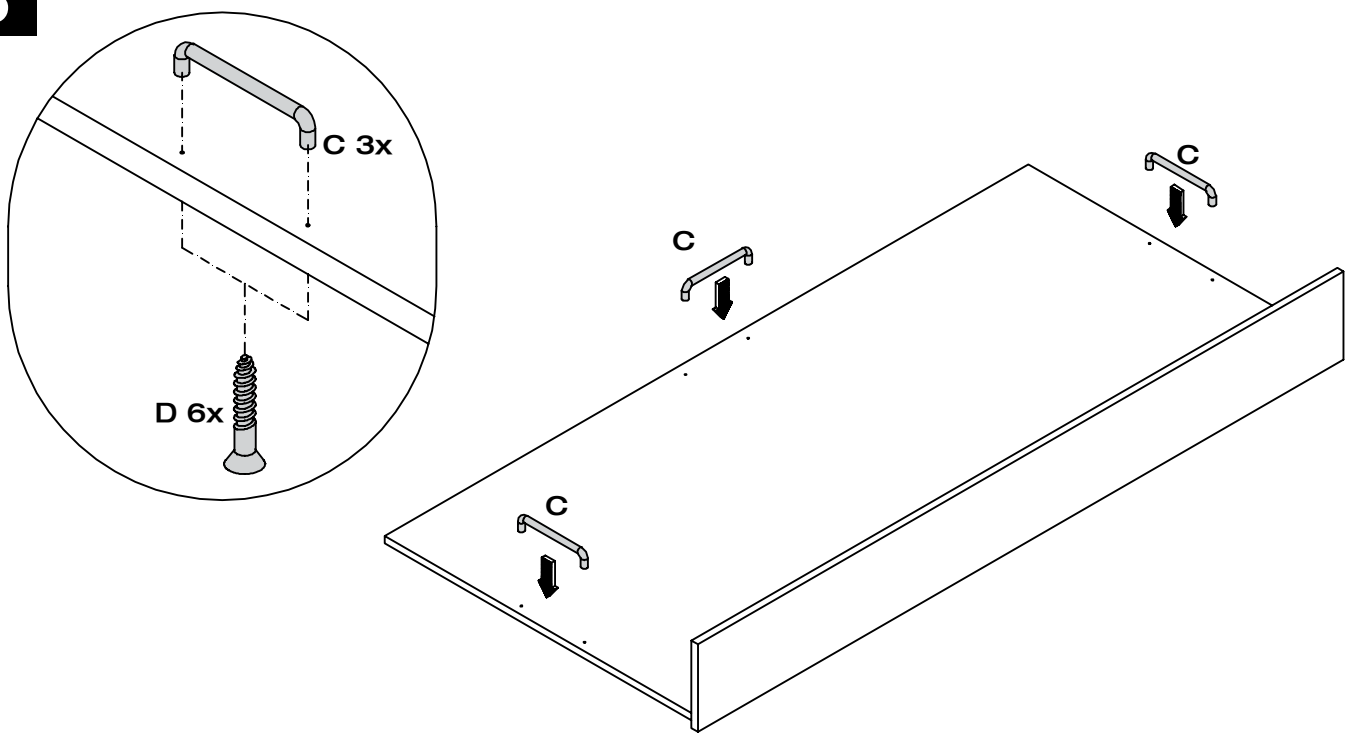

6

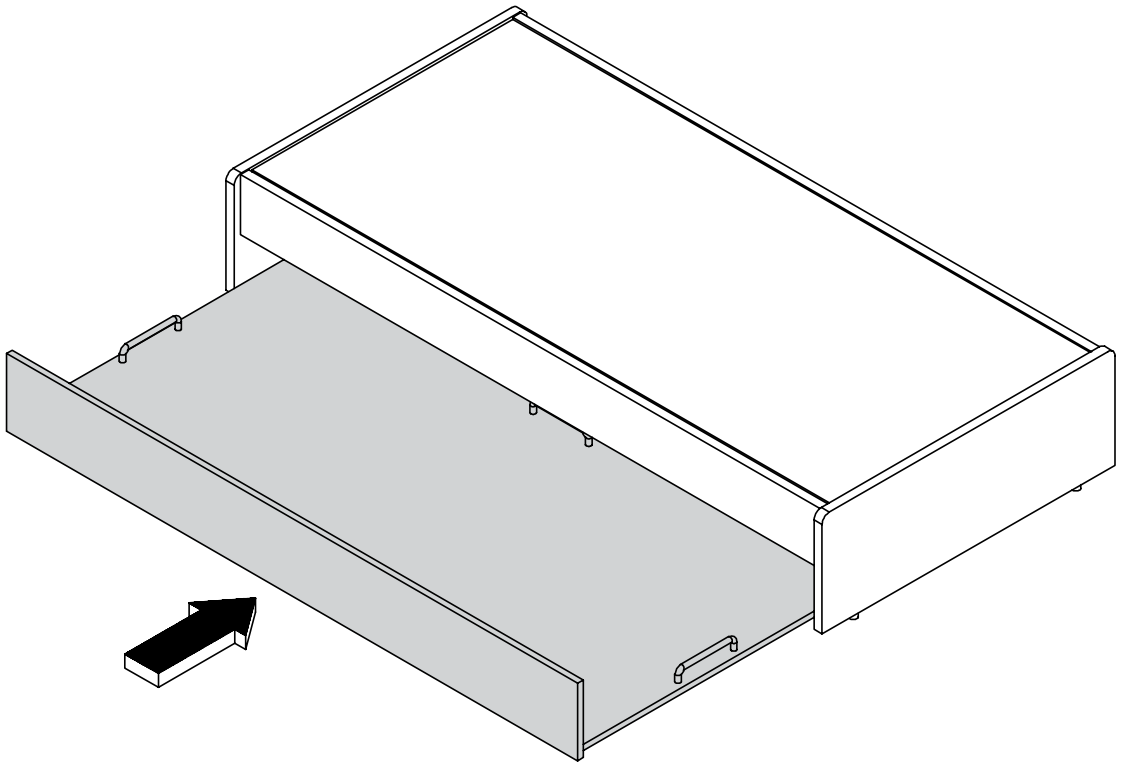

MONTAGEANLEITUNG

hülsta

KLEIDERSCHRANK

CASALINO

WARDROBE
ARMOIRE
KLEERKAST

MONTAGE · ASSEMBLY · *MONTAGE* · MONTAGE

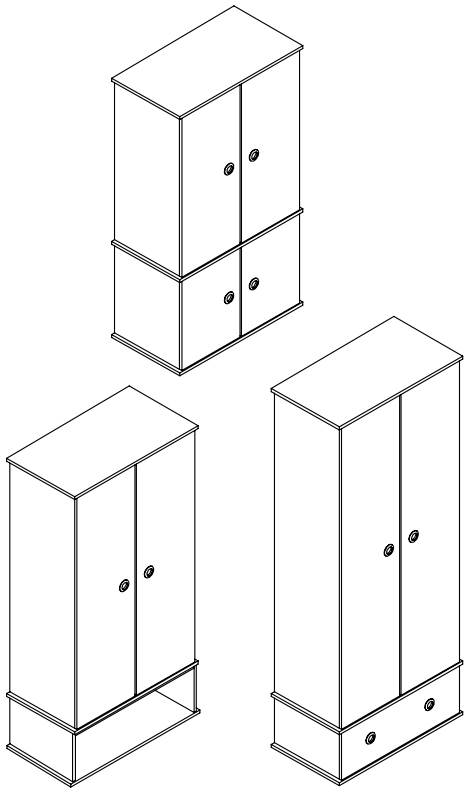

Montage darf nur durch fachkundiges Personal erfolgen

Fitting has to be done by qualified personnel

Le montage doit uniquement être effectué par de main d'oevre spécialisée

Montage uitsluitend door vakkundig personeel

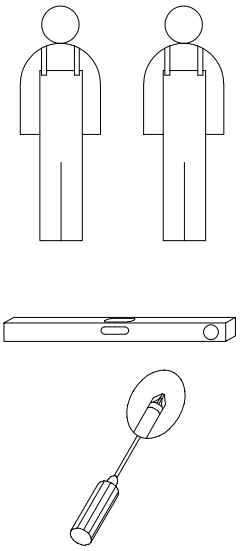

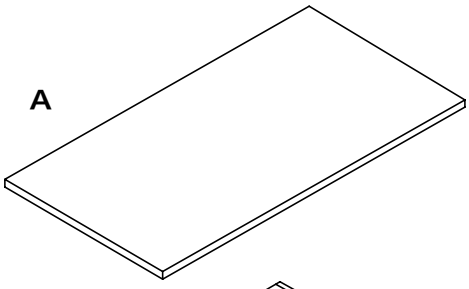

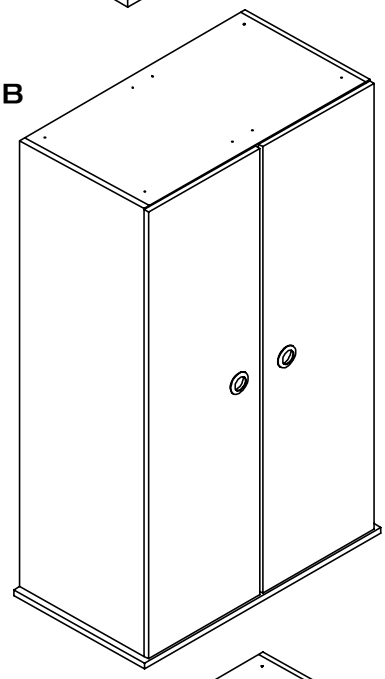

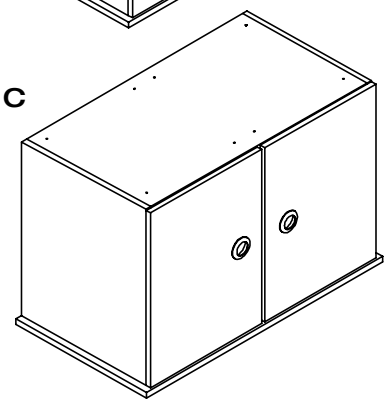

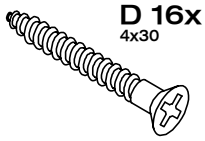

1

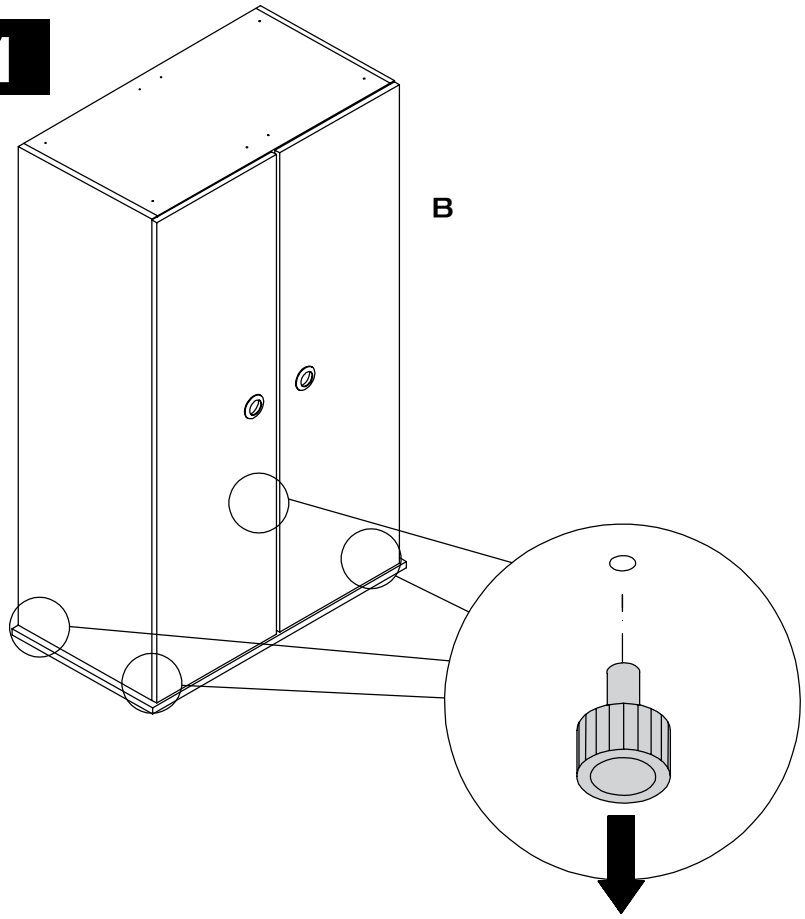

MONTAGEANLEITUNG

KLEIDERSCHRANK

hülsta

CASALINO

WARDROBE
ARMOIRE
KLEERKAST

MONTAGE · ASSEMBLY · *MONTAGE* · MONTAGE

2

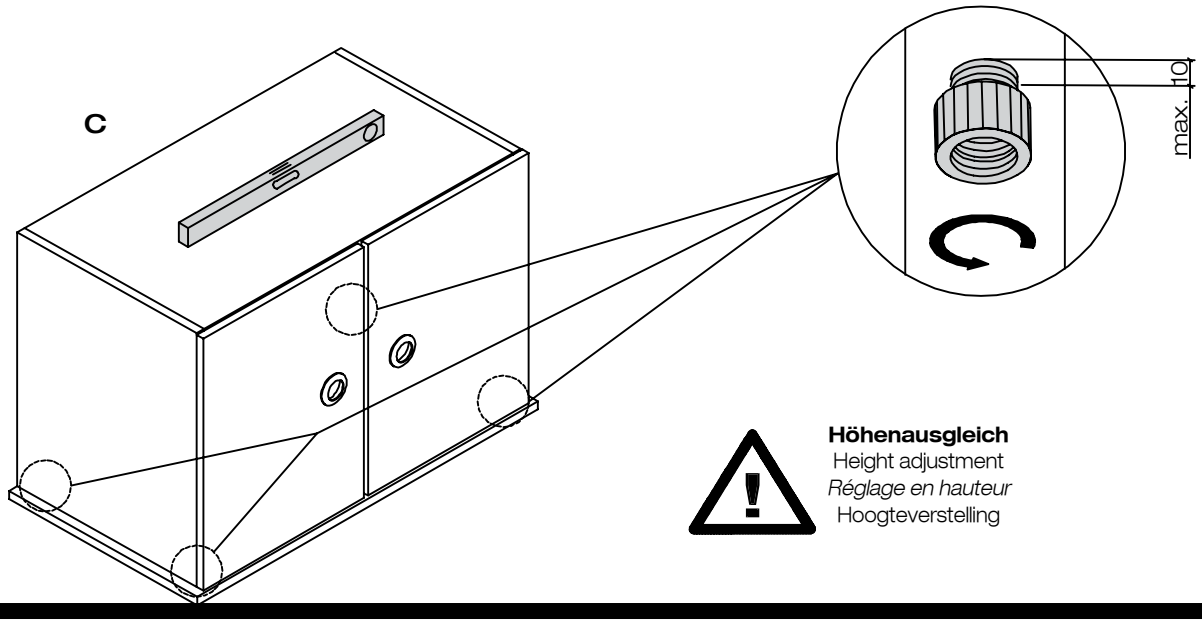

Höhenausgleich
Height adjustment
Réglage en hauteur
Hoogteverstelling

3

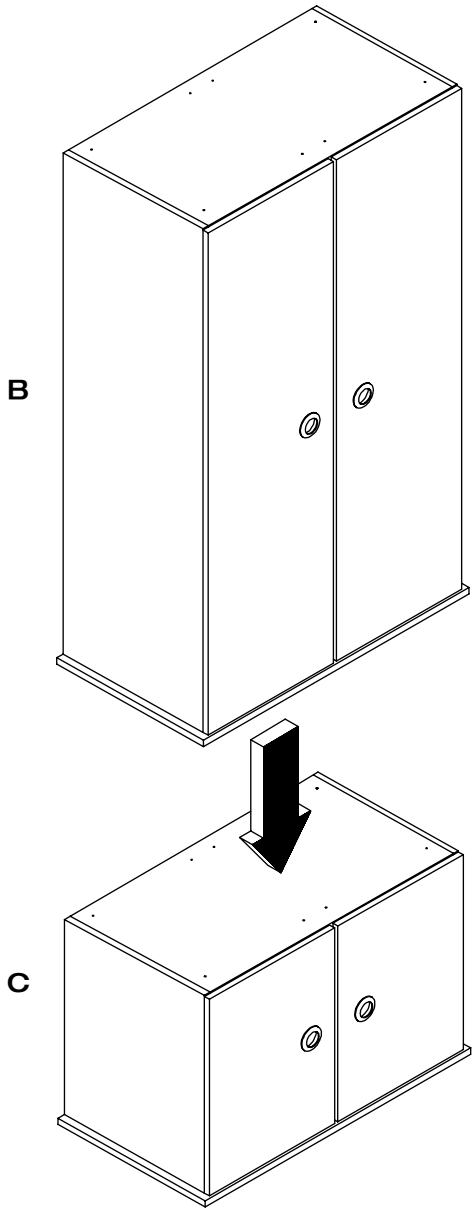

MONTAGEANLEITUNG

hülsta

KLEIDERSCHRANK

CASALINO

WARDROBE
ARMOIRE
KLEERKAST

MONTAGE · ASSEMBLY · *MONTAGE* · MONTAGE

4

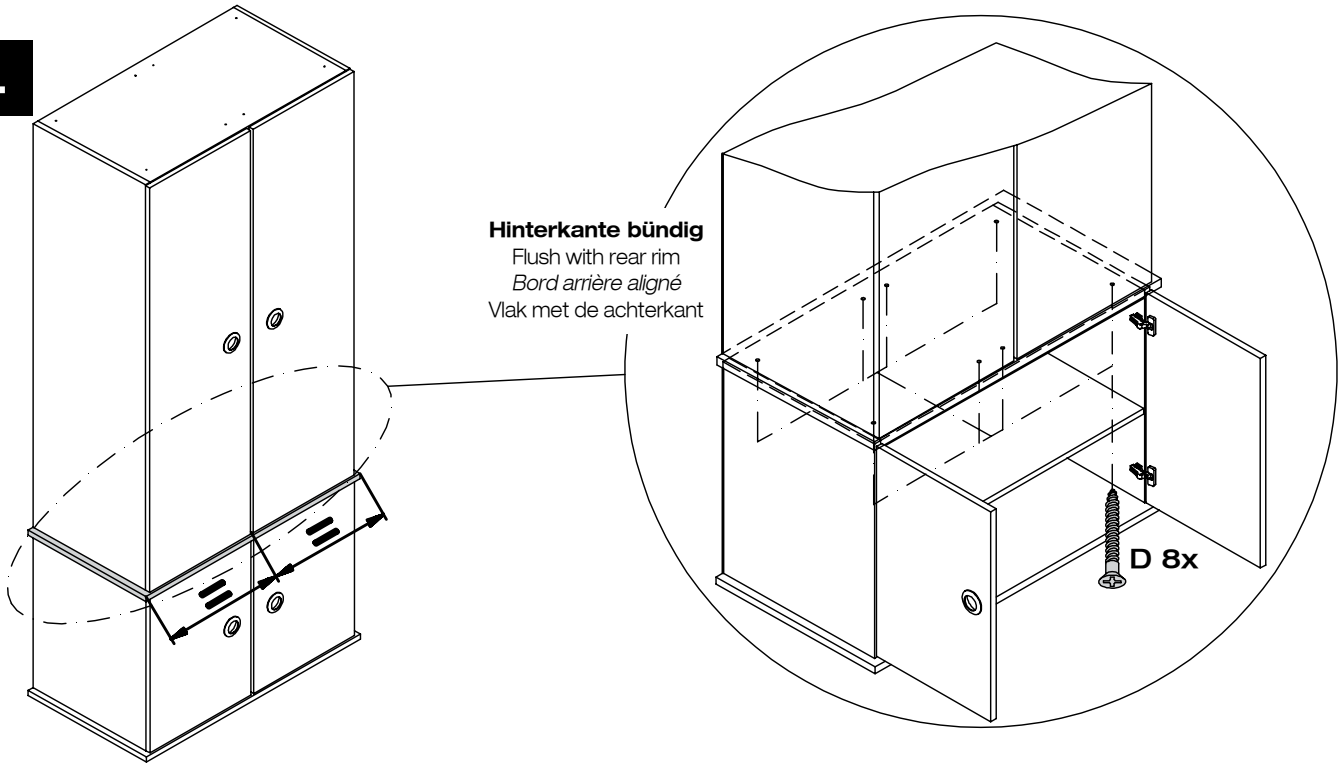

5

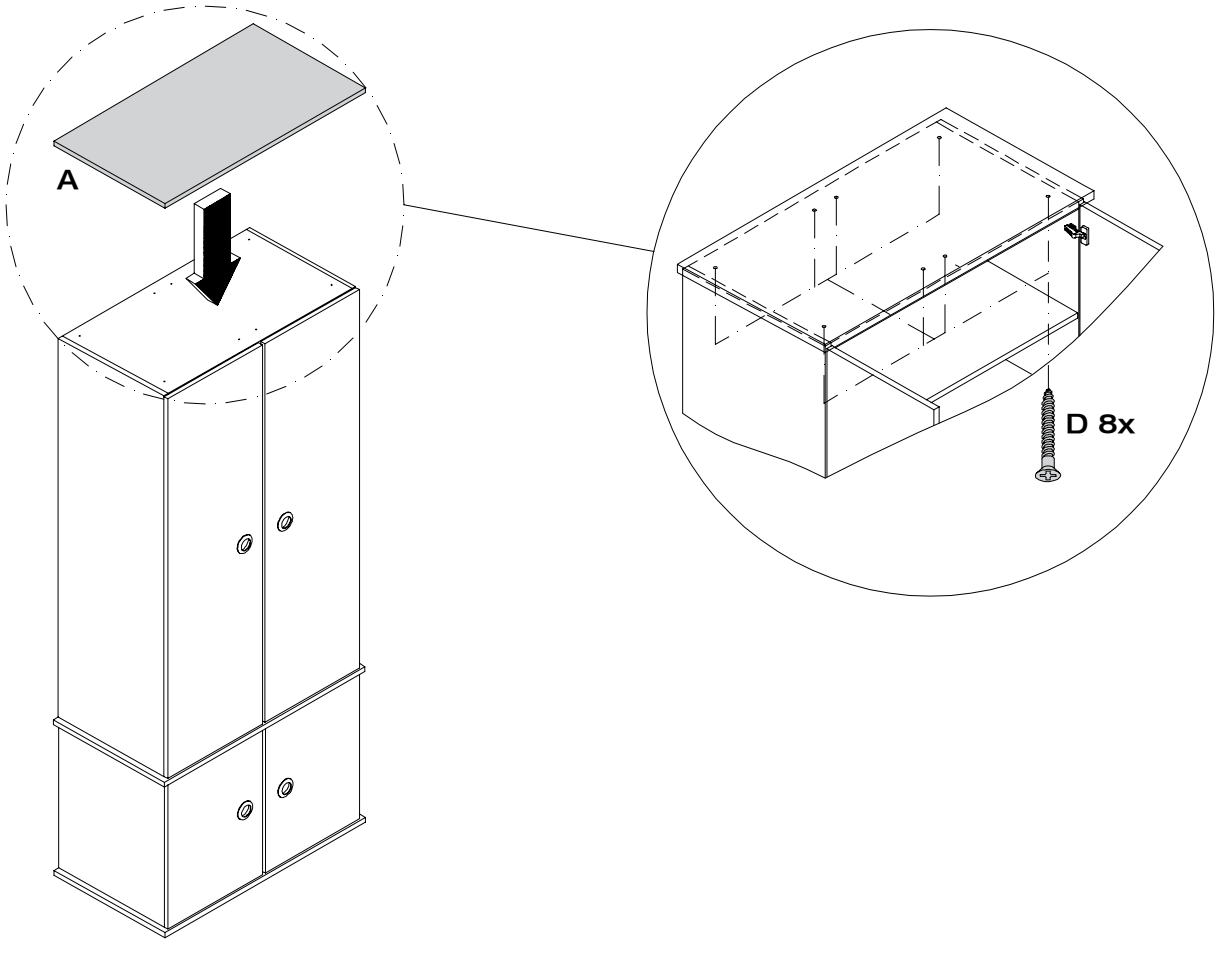

SERVICE

hülsta-werke · Karl-Hüls-Straße 1 · 48703 Stadtlohn
TEL +49 2563 86-0 · FAX +49 2563 86-1417
www.huelsta.com · info@huelsta.com