Montageanleitung
Assembly instruction
Notice de montage
Montagehandleiding

MIOLETTO

hülsta

1263724

hülsta

MONTAGEANLEITUNG

ASSEMBLY INSTRUCTION
NOTICE DE MONTAGE
MONTAGEHANDLEIDING

MIOLETTO

INHALT · CONTENTS · *TABLE DES MATIERES* · INHOUD

Kranz-Einbauleuchte
Fitted cornice lamp •
Eclairage intégré pour corniche •
Kroonlijst-inbouwlamp

Montage 6
Assembly • *Montage* • Montage

Leuchtmittelwechsel 7–8
Exchanging tube • *Echange du tube* • Vervangen van een lamp

Drehtürenschrank, Grund-/Anbauelement
Hinge-door wardrobe, basic/extension unit •
Armoire à portes ouvrantes, élément de base/complémentaire •
Draaideurkast, basis-/aanbouwelement

Montage 9–11
Assembly • *Montage* • Montage

Türmontage / -einstellung 13–14
Door assembly / adjustment • *Montage / réglage des portes* • Montage / afstelling van deuren

Kombinierter Schiebe-/ Drehtürenschrank, Grund-/Anbauelement
Combined sliding-/ hinge-door wardrobe, basic/extension unit •
Armoire avec combinaison de portes coulissantes et de portes ouvrantes, élément de base/complémentaire •
Gecombineerde schuif-/ draaideurkast, basis-/aanbouwelement

Montage 15–18
Assembly • *Montage* • Montage

Optionale Griffmontage 19
Optional assembly of handle • *Montage de la poignée en option* • Montage optionele grepen

Türmontage/-einstellung 18
Door assembly / adjustment • *Montage / réglage des portes* • Montage / afstelling van deuren

Drehtüren-Eckschrank, Grund-/Anbauelement
Hinge-door corner wardrobe, basic/extension unit •
Armoire d'angle à portes ouvrantes, élément de base/complémentaire •
Draaideur-hoekkast, basis-/aanbouwelement

Montage 21–24
Assembly • *Montage* • Montage

Türmontage / -einstellung 25
Door assembly / adjustment • *Montage / réglage des portes* • Montage / afstelling van deuren

Begehbarer Drehtüren-Eckschrank, Grund-/Anbauelement
Walk in hinge-door corner wardrobe, basic/extension unit •
Armoire accessible d'angle à portes ouvrantes, élément de base/ complémentaire •
Inloop-hoekkast met draaideuren, basis-/aanbouwelement

Beleuchtung 26
Lamps • *Eclairage* • Verlichting

Montage 27–35
Assembly • *Montage* • Montage

Türmontage / -einstellung 36
Door assembly / adjustment • *Montage / réglage des portes* • Montage / afstelling van deuren

Ausziehbare Kleiderstange
Pull-out clothes rod •
Tringle extensible pour vêtements •
Uittrekbare kleerstang

Montage 37
Assembly • *Montage* • Montage

hülsta

MONTAGEANLEITUNG

ASSEMBLY INSTRUCTION
NOTICE DE MONTAGE
MONTAGEHANDLEIDING

MIOLETTO

INHALT · CONTENTS · *TABLE DES MATIERES* · INHOUD

Funktions-Auszugselement, Grund-/Anbauelement
Functional pull-out unit, basic/extension unit • *Elément fonctionnel coulissant, élément de base/complémentaire* • Functioneel uittrekbaar element, basis-/aanbouwelement

Montage 38–47
Assembly • *Montage* • Montage

Taschenboden
Bag shelf • *Tablette à sacs* • Tassenplank

Montage 48–49
Assembly • *Montage* • Montage

Schuhhalterung
Shoe holder • *Support chaussures* • Schoenenhouder

Montage 50
Assembly • *Montage* • Montage

TV- Innenausstattung
Interior TV fittings • *Aménagement intérieur TV* • TV-interieurindeling

Montage 51–61
Assembly • *Montage* • Montage

Montage Flachbildschirmhalter 62
Assembly of flat screen TV support • *Montage support écran plat* • Montage flatscreenhouder

Kranz und Passepartout
Cornice and passepartout • *Corniche et passe-partout* • Kroonlijst en passepartout

Montage 63–64
Assembly • *Montage* • Montage

Kippsicherung Schränke
Anti-tilt device of wardrobes • *Protection contre le basculement des armoires* • Omkiepbeveiliging van kleerkasten

Montage 65
Assembly • *Montage* • Montage

Bett
Montage Kopfteil
Bed, assembly of headboard • *Lit, montage de la tête de lit* • Bed, montage hoofdeind

Übersicht 66
Summary • *Vue générale* • Totaaloverzicht

Montage bündiges Kopfteil 67–70
Assembly of flush front headboard • *Montage de la tête de lit dans l'alignement* • Montage vlak aansluitend hoofdeind

Montage Kopfteilverlängerung ein-/beidseitig 72–76
Assembly of headboard extensions • *Montage des rallonges latérales pour tête de lit* • Montage aan de zijkant verlengd hoofdeind

Bett
Optionale Ablageborde
Bed, optional storage shelves • *Lit, dessertes en option* • Bed, optionele aflegplankjes

Montage 77
Assembly • *Montage* • Montage

Bett
Optionale Bettleseleuchte/ Ambientebeleuchtung
Bed, optional bedside reading lamp/atmospheric lamp • *Lit, lampe pour tête de lit/ éclairage d'ambiance en option* • Bed, optionele bedleeslampje/ ambiance verlichting

Montage 78–79
Assembly • *Montage* • Montage

hülsta

MONTAGEANLEITUNG

ASSEMBLY INSTRUCTION
NOTICE DE MONTAGE
MONTAGEHANDLEIDING

MIOLETTO

INHALT · CONTENTS · *TABLE DES MATIERES* · INHOUD

Bett
Bettseitenbeleuchtung
Bed, bedside lamp •
Lit, éclairage latéral du lit •
Bed, bedzijdenverlichting

Montage 80
Assembly • *Montage* • Montage

Bett
Montage Bettrahmen
Bed, assembly of bed frame •
Lit, montage du cadre du lit •
Bed, montage bedframe

Montage 81–90
Assembly • *Montage* • Montage

Bett
Kopfteilpolster A: Lederauflage
Bed, headboard upholstery A: leather cover •
Lit, rembourrage de tête de lit A: revêtement en cuir •
Bed, hoofdeind stoffering A: leerbekleding

Montage 91
Assembly • *Montage* • Montage

Bett
Kopfteilpolster B: Kissen
Bed, headboard upholstery B: cushions •
Lit, rembourrage de tête de lit B: coussins •
Bed, hoofdeind stoffering B: kussen

Montage 92
Assembly • *Montage* • Montage

Bett
Optionaler Bettkasten
Bed, optional linen box •
Lit, caisson de lit en option •
Bed, optionele dekenberging

Montage 93–100
Assembly • *Montage* • Montage

Schubladenelemente für Kopfteilverlängerung
Drawer units for headboard extension •
Eléments à tiroir pour rallonge d'une tête de lit •
Lade-elementen voor verlengd hoofdeind

Kippsicherung/ Schubkasteneinstellung 101–102
Anti-tilt device/ Drawer adjustment • *Protection contre le basculement/ Réglage des tiroirs* •
Omkiepbeveiliging/ Afstelling laden

LED Innenbeleuchtung-Batteriewechsel 103
Interior LED lamp - exchanging battery • *Eclairage intérieur LED / Echange des piles* •
LED-binnenverlichting - batterij vervangen

Schubladenelemente auf fahrbarer Konsole
Drawer units on mobile console •
Eléments à tiroir sur chevet mobile •
Lade-elementen op verrijdbaar nachtkastjes

Montage 104
Assembly • *Montage* • Montage

Lowboards/Schubkasten-kommoden
Lowboards/drawer chests •
Lowboards/commodes à tiroirs •
Lowboards/ladecommodes

Montage 105–108
Assembly • *Montage* • Montage

Türenkommoden
Chests with doors •
Commodes avec portes •
Commodes met deuren

Montage 109–112
Assembly • *Montage* • Montage

hülsta

MONTAGEANLEITUNG

ASSEMBLY INSTRUCTION
NOTICE DE MONTAGE
MONTAGEHANDLEIDING

MIOLETTO

INHALT · CONTENTS · *TABLE DES MATIERES* · INHOUD

Hängeelemente mit Schubladen
Wall units with drawers • *Eléments suspendus avec tiroirs* • Hangelementen met laden

Montage / Wandmontage — **113–117**
Assembly / Wall assembly • *Montage / Montage mural* • Montage / Wandmontage

Schiebetürkommoden
Sliding-door chests • *Commodes à portes coulissantes* • Commodes met schuifdeuren

Montage — **118–127**
Assembly • *Montage* • Montage

Unterteil
Lower section • *Meuble inférieur* • Onderkast

Höhenverstellung / Schubkasten /-Scharniereinstellung — **128–129**
Height / drawer / hinge adjustment • *Réglage en hauteur / des tiroirs / de la charnière* • Hoogte- / scharnierverstelling / afstelling laden

Kippsicherung 4 Raster Kommoden
Anti-tilt device of 4 Raster chests • *Protection contre le basculement des commodes 4 unités* • Omkiepbeveiliging 4 Raster commodes

Montage — **130**
Assembly • *Montage* • Montage

Hängeelemente mit Klappe
Wall units with flap • *Eléments suspendus avec abattant* • Hangelementen met klep

Wandmontage — **131–133**
Wall assembly • *Montage mural* • Wandmontage

Frisiertisch
Dressing table • *Table manucure* • Toilettafel

Montage — **134–135**
Assembly • *Montage* • Montage

Freistehender Frisiertisch
Stand-alone dressing table • *Table manucure indépendante* • Vrijstaande toilettafel

Montage — **136–137**
Assembly • *Montage* • Montage

Optionaler Spiegel für Frisiertisch
Optional mirror for dressing table • *Miroir en option pour la table manucure* • Optionele spiegel voor toilettafel

Montage — **138–139**
Assembly • *Montage* • Montage

Wandsteckbord
Wall shelf • *Tablette murale* • Vrijhangende boekenplank

Wandbefestigung — **140–142**
Wall mounting • *Fixation murale* • Bevestiging aan de muur

Winkelbord mit Spiegel
Angular shelf with mirror • *Tablette en équerre avec miroir* • Gehoekte plank met spiegel

Wandbefestigung — **143–145**
Wall mounting • *Fixation murale* • Bevestiging aan de muur

Spiegel mit Goldrahmen
Mirror with gold frame • *Miroir avec cadre doré* • Spiegel met goudkleurige lijst

Wandbefestigung — **146–147**
Wall mounting • *Fixation murale* • Bevestiging aan de muur

hülsta

MONTAGEANLEITUNG

KRANZ–EINBAULEUCHTE

FITTED CORNICE LAMP
ECLAIRAGE INTEGRE POUR CORNICHE
KROONLIJST- INBOUWLAMP

MIOLETTO

MONTAGE · ASSEMBLY · *MONTAGE* · MONTAGE

Montage darf nur durch fachkundiges Personal erfolgen

Fitting has to be done by qualified personnel

Le montage doit uniquement être effectué par de main d´oevre spécialisée

Montage uitsluitend door vakkundig personeel

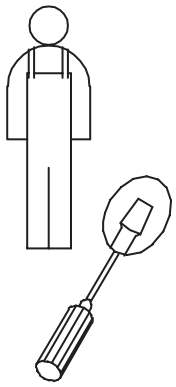

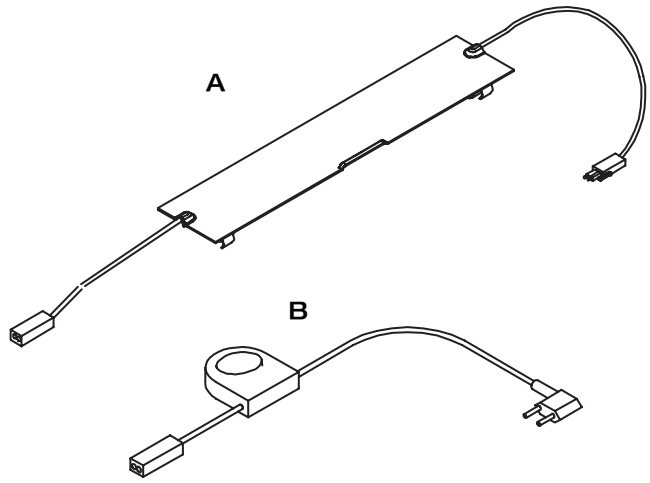

1

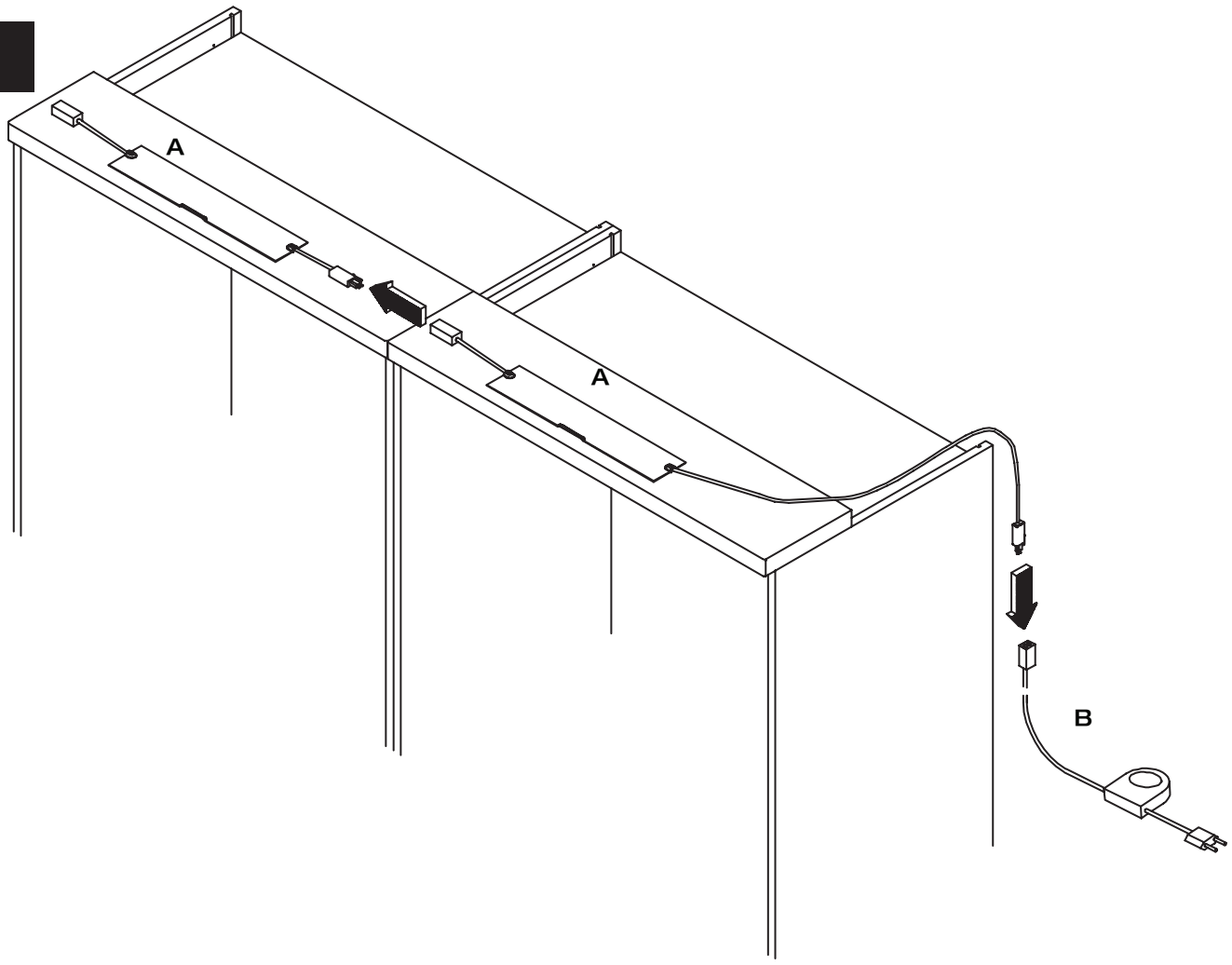

hülsta

MONTAGEANLEITUNG

KRANZ–EINBAULEUCHTE

FITTED CORNICE LAMP
ECLAIRAGE INTEGRE POUR CORNICHE
KROONLIJST- INBOUWLAMP

MIOLETTO

MONTAGE · ASSEMBLY · *MONTAGE* · MONTAGE

1

Leuchtmittelwechsel
Exchanging tube
Echange du tube
Vervangen van een lamp

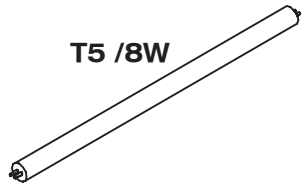

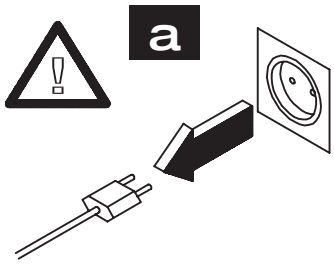

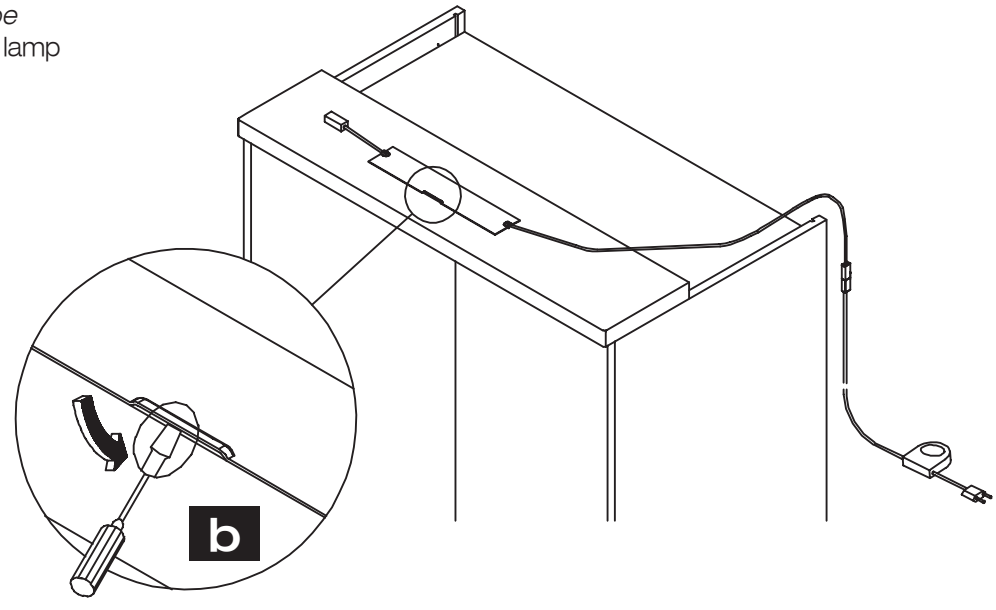

2

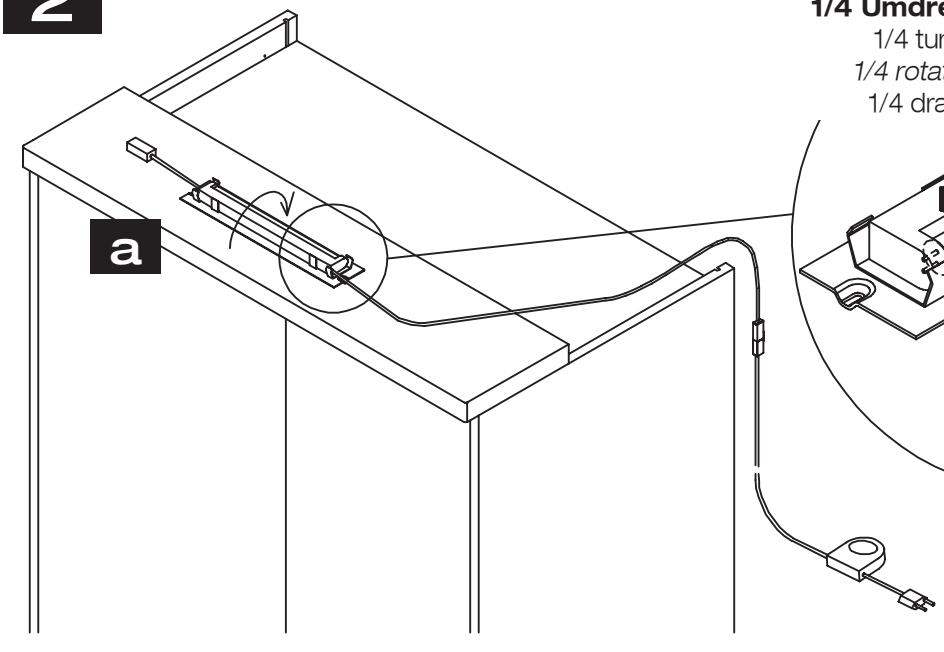

1/4 Umdrehung
1/4 turn
1/4 rotation
1/4 draai

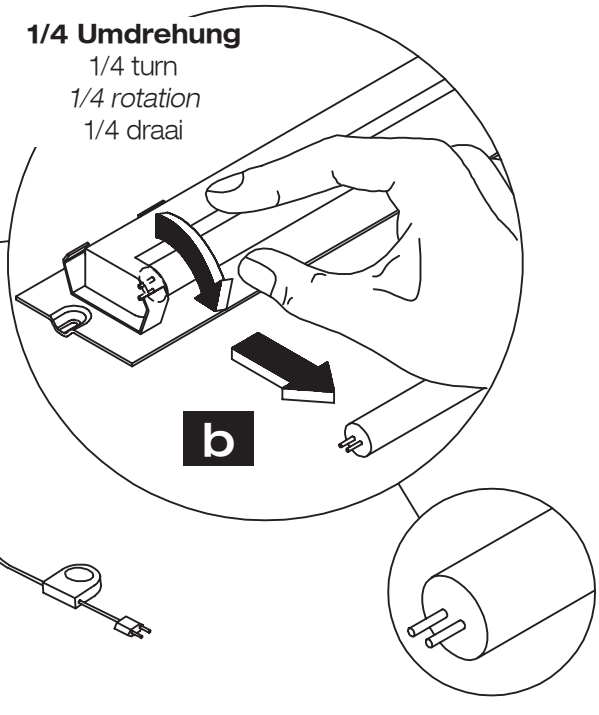

hülsta

MONTAGEANLEITUNG

KRANZ–EINBAULEUCHTE

FITTED CORNICE LAMP
ECLAIRAGE INTEGRE POUR CORNICHE
KROONLIJST- INBOUWLAMP

MIOLETTO

MONTAGE · ASSEMBLY · *MONTAGE* · MONTAGE

3

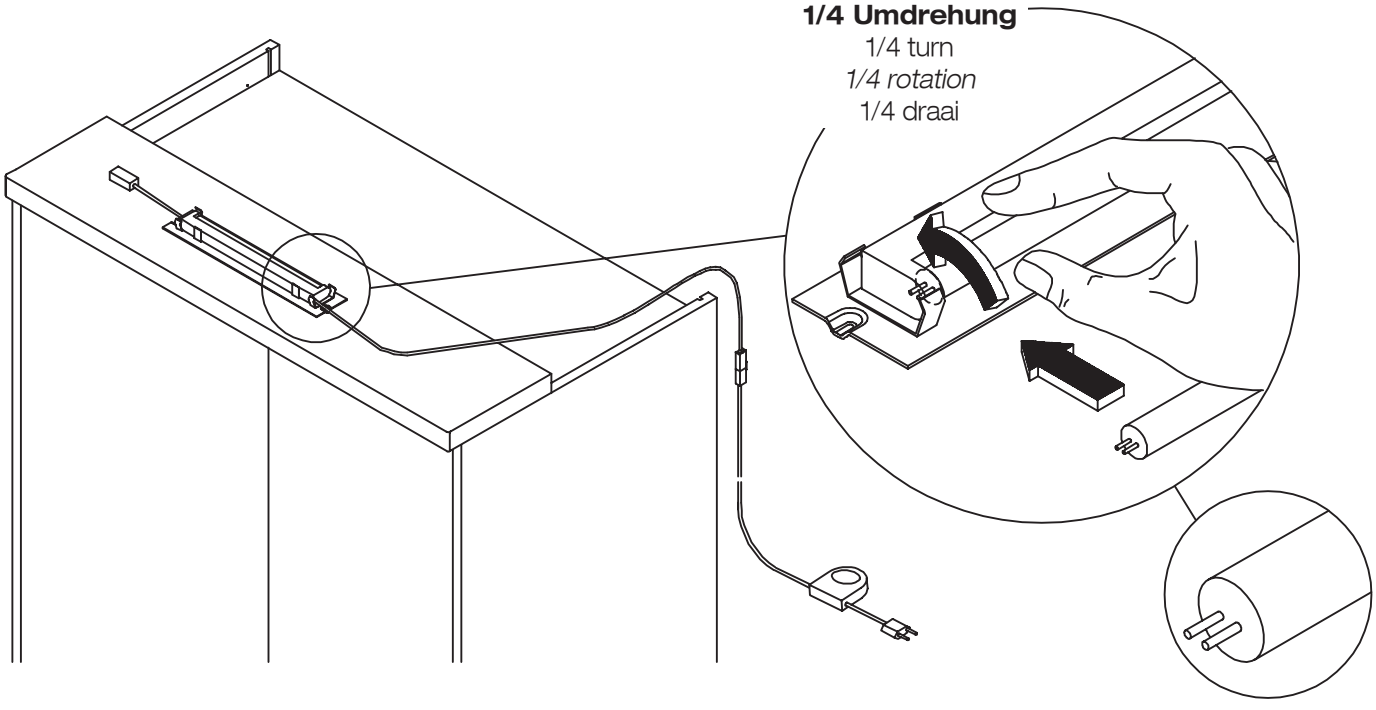

4

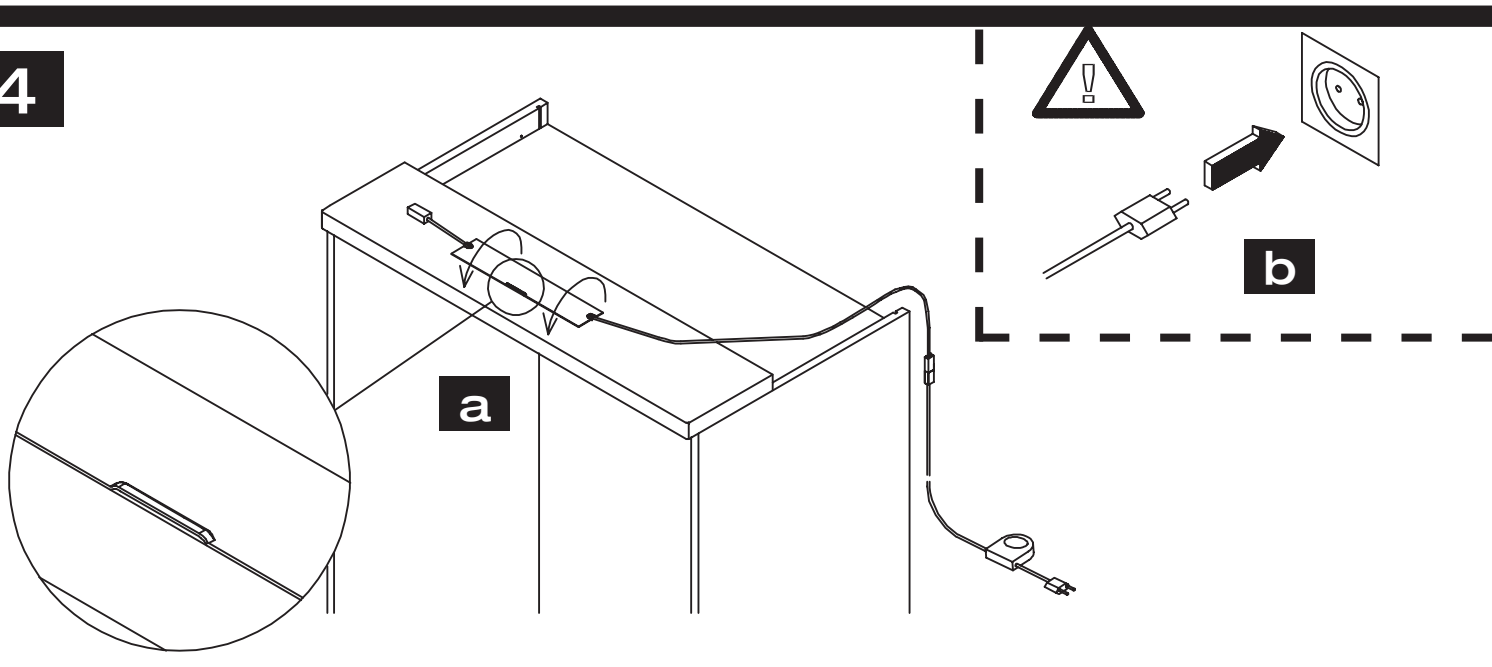

hülsta

MONTAGEANLEITUNG
DREHTÜRENSCHRANK
GRUND–/ANBAUELEMENT

HINGE-DOOR WARDROBE, BASIC/EXTENSION UNIT
ARMOIRE A PORTES OUVRANTES, ELEMENT DE BASE/COMPLEMENTAIRE
DRAAIDEURKAST, BASIS-/AANBOUWELEMENT

MIOLETTO

GESAMTÜBERSICHT · SUMMARY · *VUE GENERALE* · TOTAALOVERZICHT

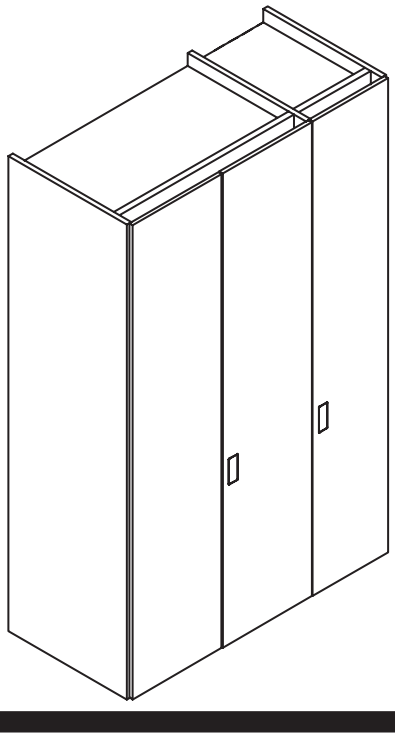

Montage darf nur durch fachkundiges Personal erfolgen

Fitting has to be done by qualified personnel

Le montage doit uniquement être effectué par de main d´oevre spécialisée

Montage uitsluitend door vakkundig personeel

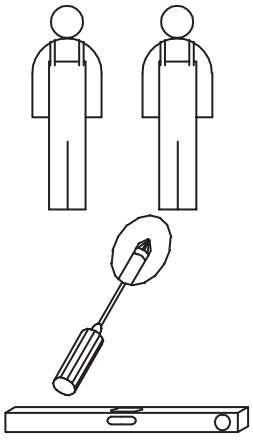

Beschlagbeutel 637
Accessories bag 637
Sachets de ferrures 637
Zakjes met beslagdelen 637

L		2x
M		8x
N	4x15	12x
O	4x17	4x
P		8x

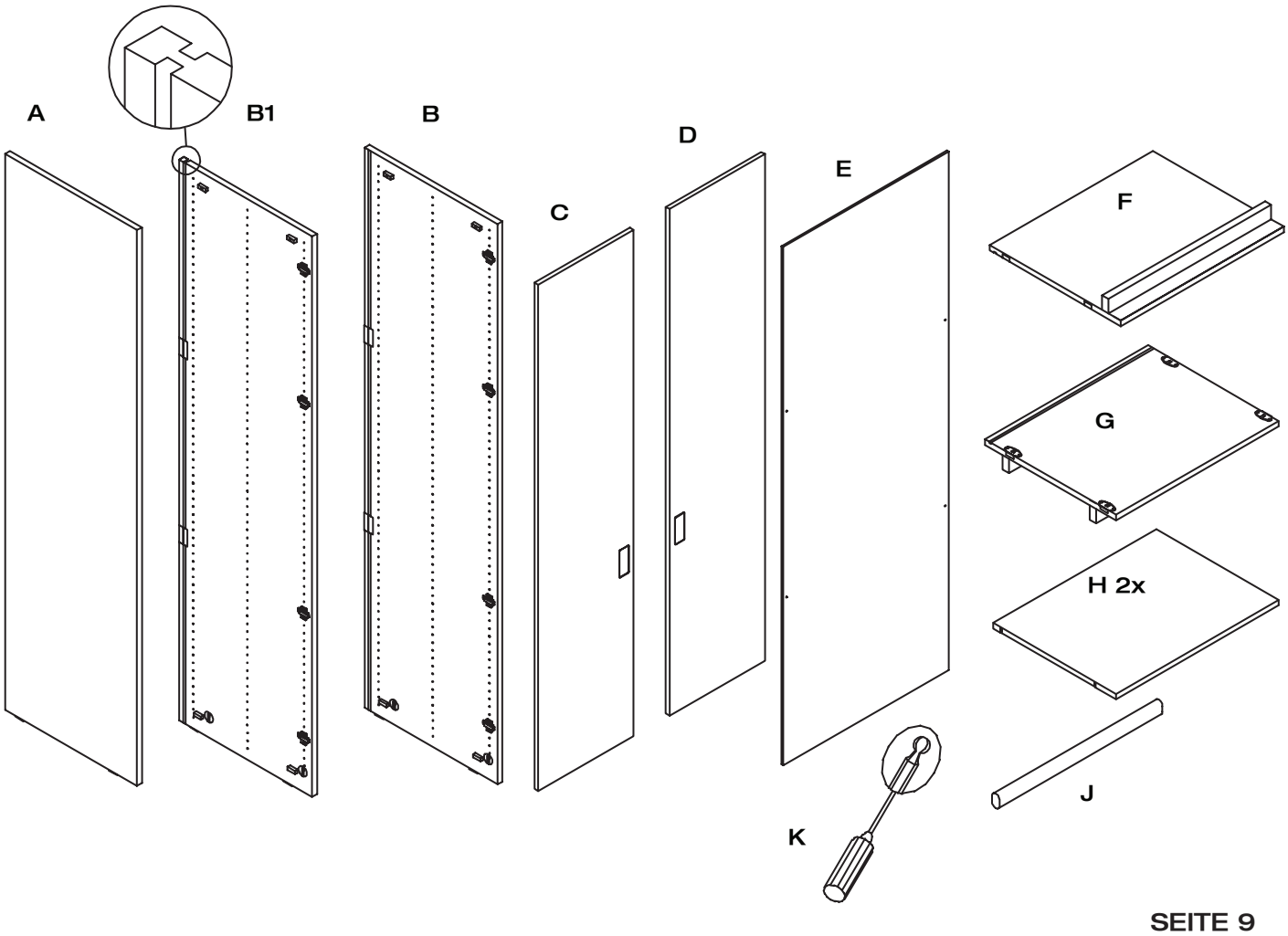

hülsta

MONTAGEANLEITUNG

DREHTÜRENSCHRANK

GRUND–/ANBAUELEMENT

HINGE-DOOR WARDROBE, BASIC/EXTENSION UNIT

ARMOIRE A PORTES OUVRANTES, ELEMENT DE BASE/COMPLEMENTAIRE

DRAAIDEURKAST, BASIS-/AANBOUWELEMENT

MIOLETTO

MONTAGE · ASSEMBLY · *MONTAGE* · MONTAGE

1

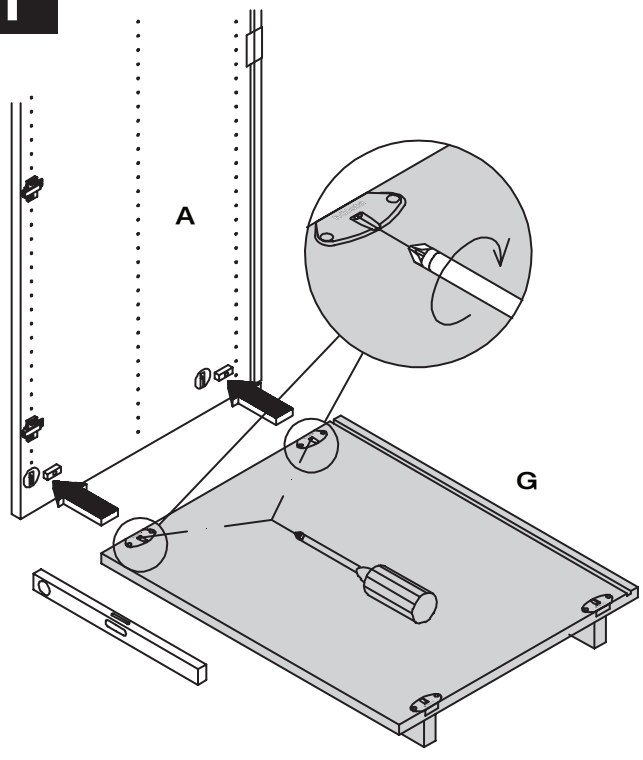

2

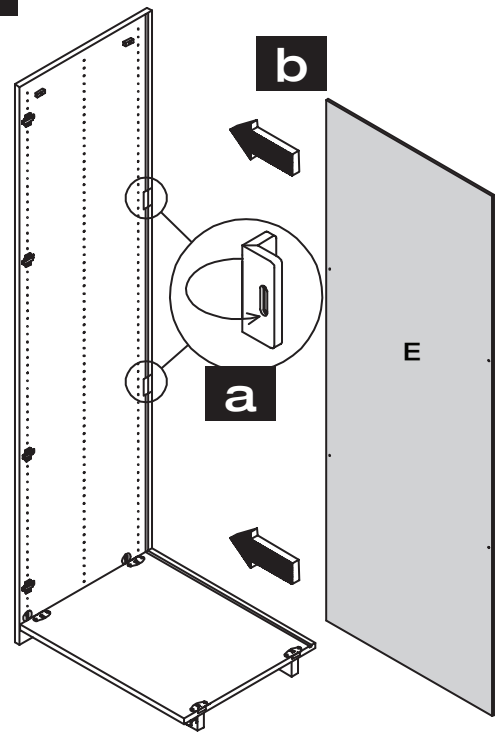

3

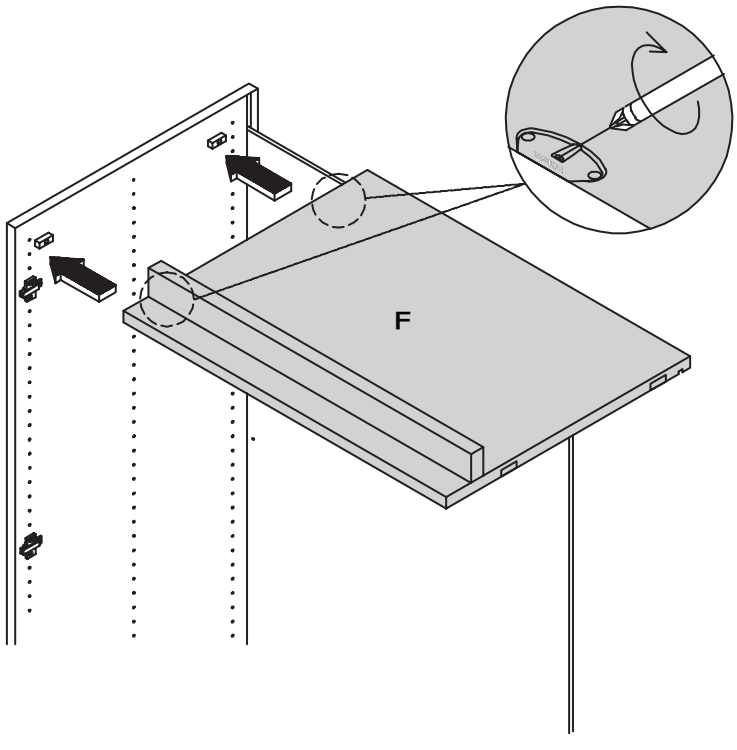

hülsta

MONTAGEANLEITUNG
DREHTÜRENSCHRANK
GRUND–/ANBAUELEMENT

HINGE-DOOR WARDROBE, BASIC/EXTENSION UNIT
ARMOIRE A PORTES OUVRANTES, ELEMENT DE BASE/COMPLEMENTAIRE
DRAAIDEURKAST, BASIS-/AANBOUWELEMENT

MIOLETTO

MONTAGE · ASSEMBLY · *MONTAGE* · MONTAGE

4

Grundelement
Basic unit
Elément de base
Basiselement

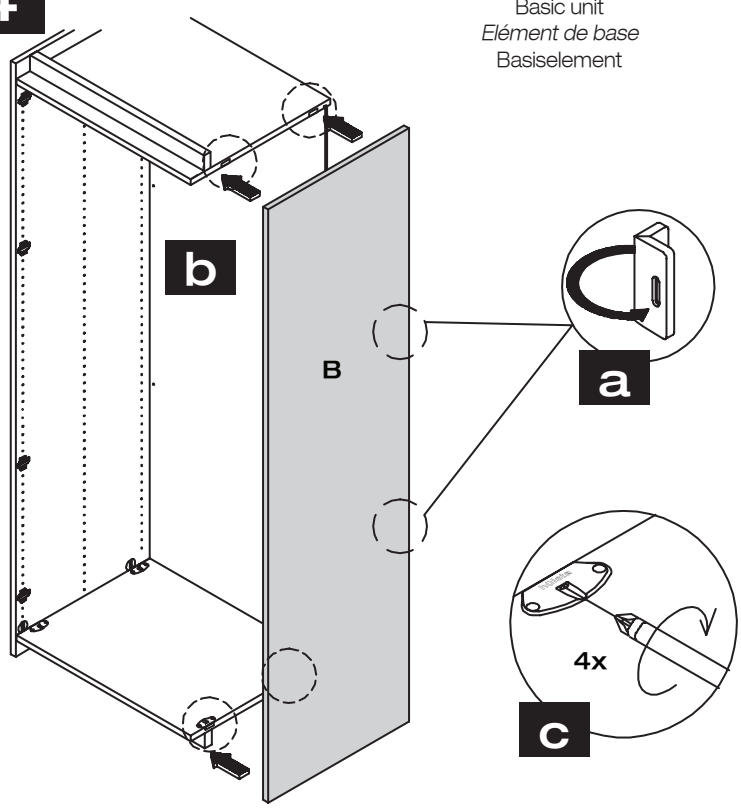

(5)

Anbauelement
Extension unit
Elément complémentaire
Aanbouwelement

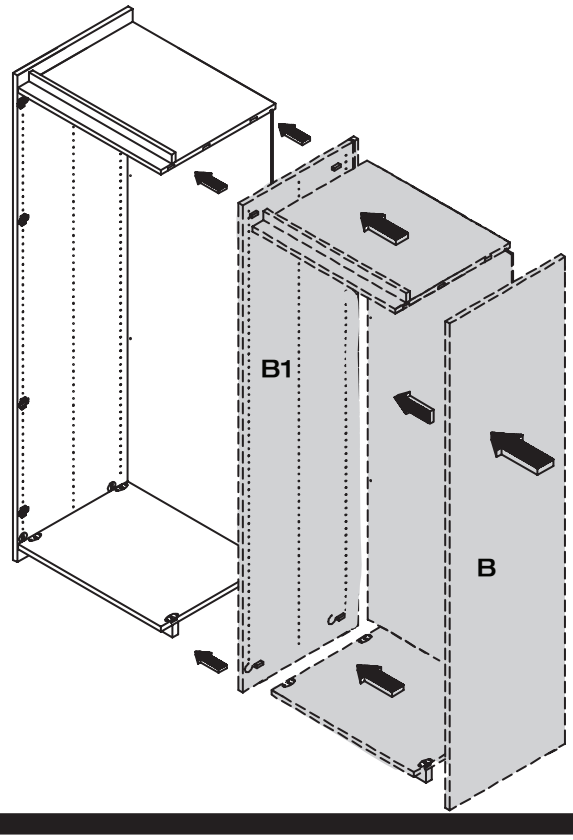

6

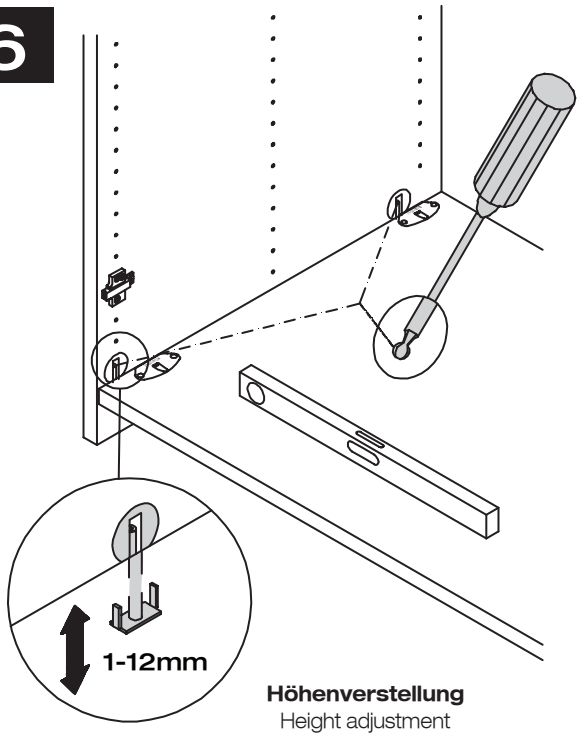

Höhenverstellung
Height adjustment
Réglage en hauteur
Hoogteverstelling

7

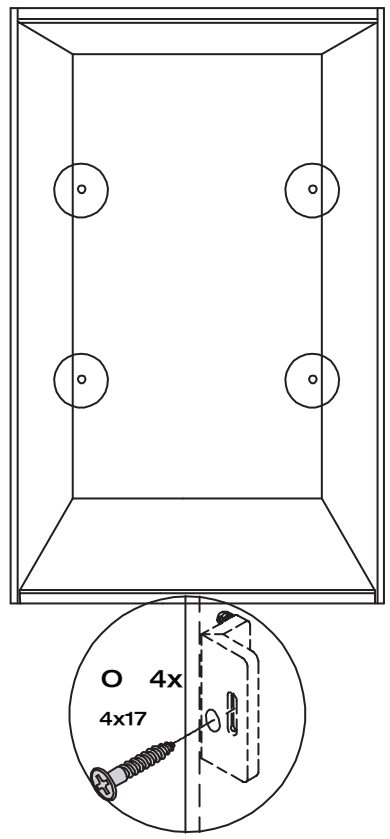

8

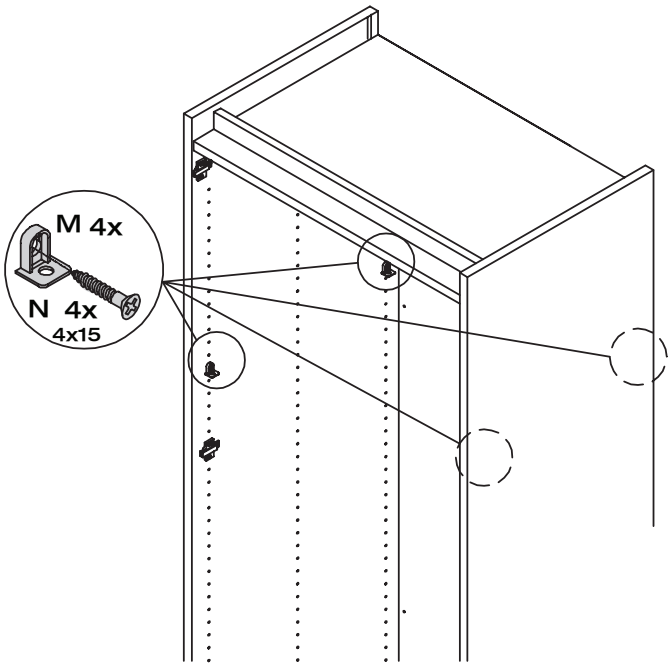
M 4x
N 4x
4x15

9

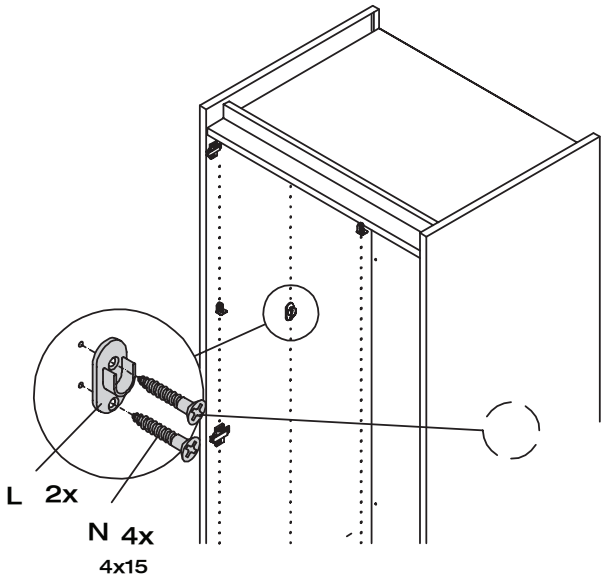
L 2x
N 4x
4x15

10

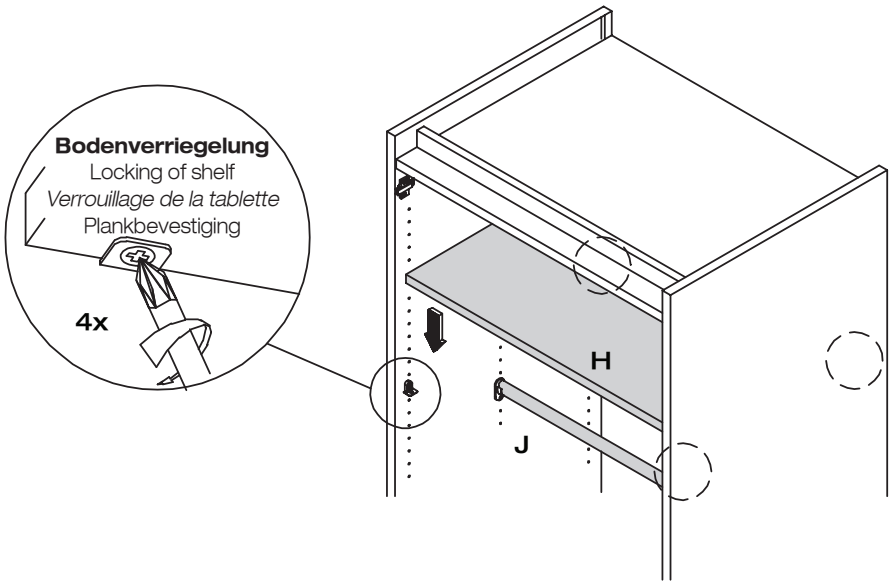
Bodenverriegelung
Locking of shelf
Verrouillage de la tablette
Plankbevestiging
4x
H
J

11

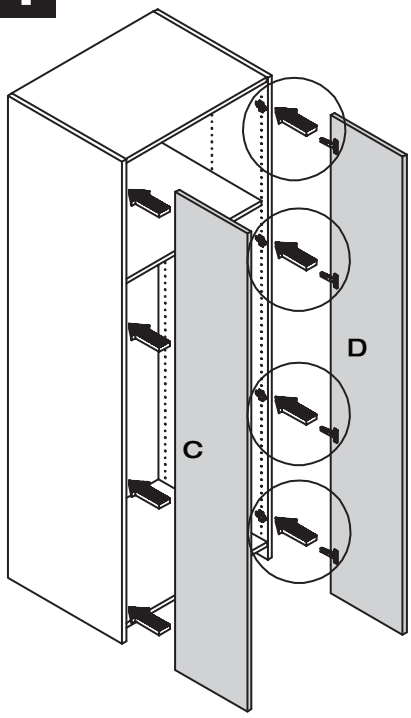

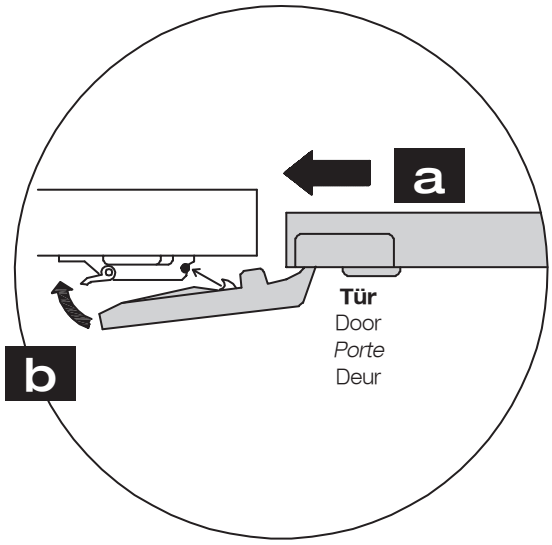

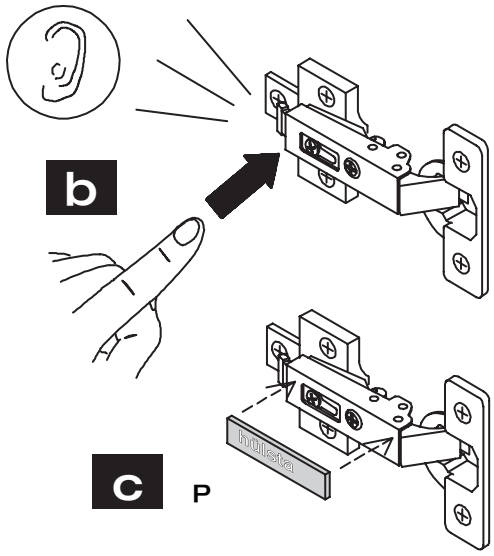

Scharnier lösen
Releasing the hinge
Desserrez la charnière
Scharnier verwijderen

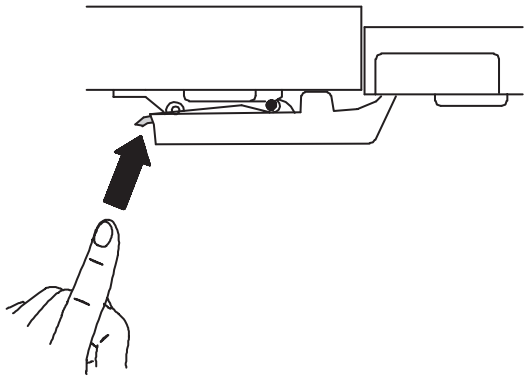

12

Scharniereinstellung
Hinge adjustment
Réglage de la charnière
Scharnierverstelling

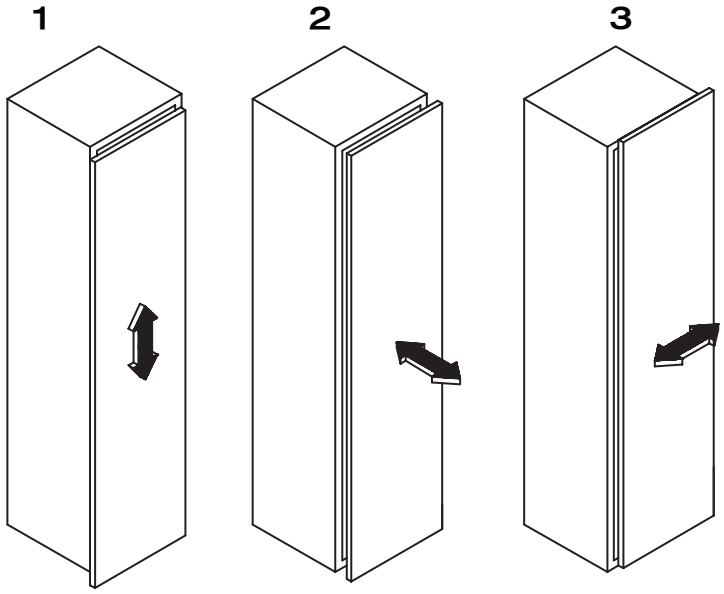

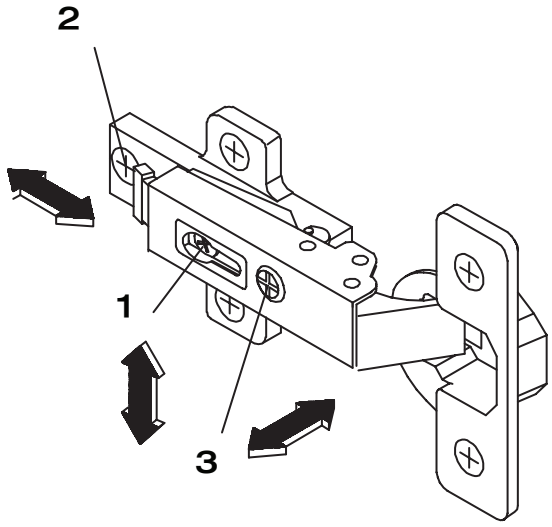

MONTAGEANLEITUNG

KOMBINIERTER SCHIEBE-/ DREHTÜRENSCHRANK GRUND-/ANBAUELEMENT

MIOLETTO

COMBINED SLIDING-/HINGE-DOOR WARDROBE, BASIC/EXTENSION UNIT
ARMOIRE AVEC COMBINAISON DE PORTES COULISSANTES ET DE PORTES OUVRANTES, ELEMENT DE BASE/COMPLEMENTAIRE
GECOMBINEERDE SCHUIF-/DRAAIDEURKAST, BASIS-/AANBOUWELEMENT

GESAMTÜBERSICHT · SUMMARY · *VUE GENERALE* · TOTAALOVERZICHT

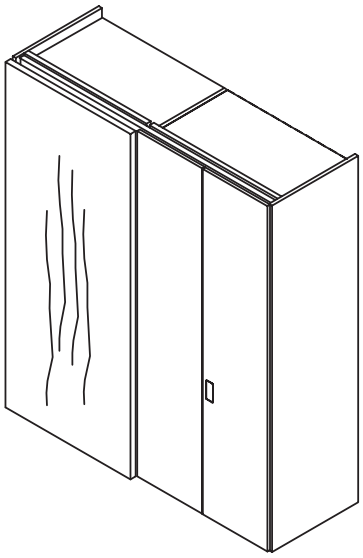

Montage darf nur durch fachkundiges Personal erfolgen

Fitting has to be done by qualified personnel

Le montage doit uniquement être effectué par de main d´oevre spécialisée

Montage uitsluitend door vakkundig personeel

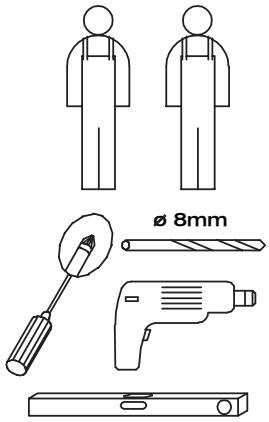

2x Beschlagbeutel 637
2x Accessories bag 637
2x Sachets de ferrures 637
2x Zakjes met beslagdelen 637

L		4x
M		16x
N	4x15	24x
O	4x17	8x
P		16x

Beschlagbeutel 456
Accessories bag 456
Sachets de ferrures 456
Zakjes met beslagdelen 456

S	5x80	2x
T		2x
U		2x

2x Beschlagbeutel 752
2x Accessories bag 752
2x Sachets de ferrures 752
2x Zakjes met beslagdelen 752

V	3,9x26	16x

Grundelement
Basic unit
Elément de base
Basiselement

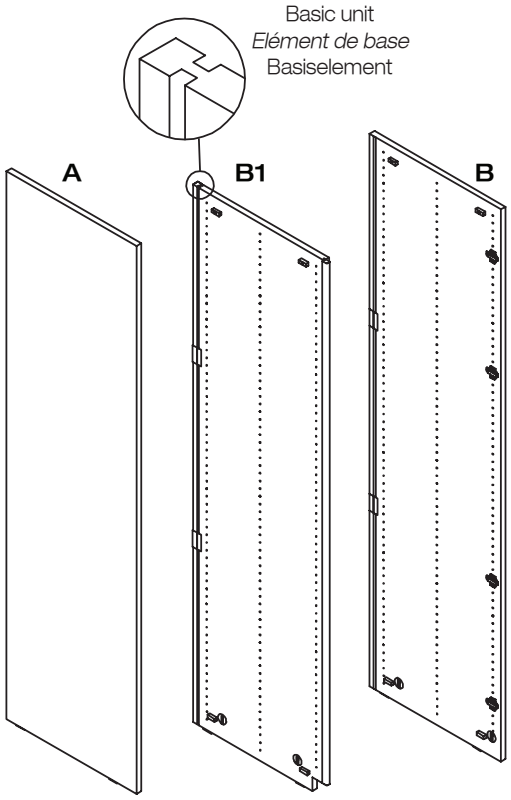

oder
or
ou
of

Anbauelement
Extension unit
Elément complémentaire
Aanbouwelement

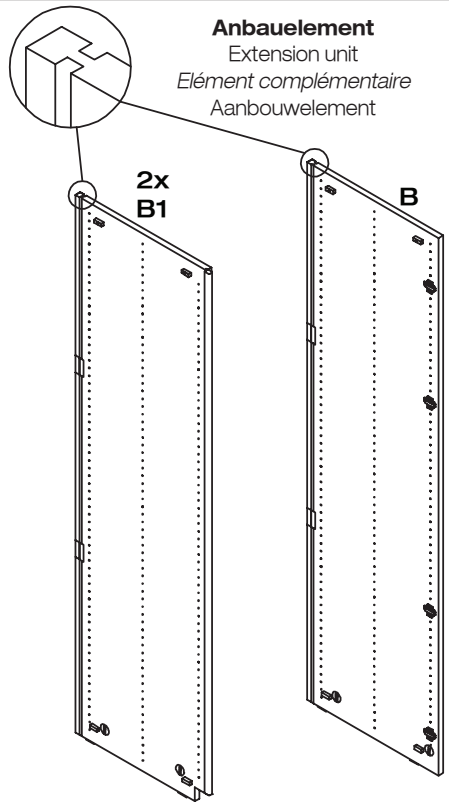

MONTAGEANLEITUNG

KOMBINIERTER SCHIEBE–/ DREHTÜRENSCHRANK GRUND–/ANBAUELEMENT

COMBINED SLIDING-/HINGE-DOOR WARDROBE, BASIC/EXTENSION UNIT

ARMOIRE AVEC COMBINAISON DE PORTES COULISSANTES ET DE PORTES OUVRANTES, ELEMENT DE BASE/COMPLEMENTAIRE

GECOMBINEERDE SCHUIF-/DRAAIDEURKAST, BASIS-/AANBOUWELEMENT

MIOLETTO

GESAMTÜBERSICHT · SUMMARY · *VUE GENERALE* · TOTAALOVERZICHT

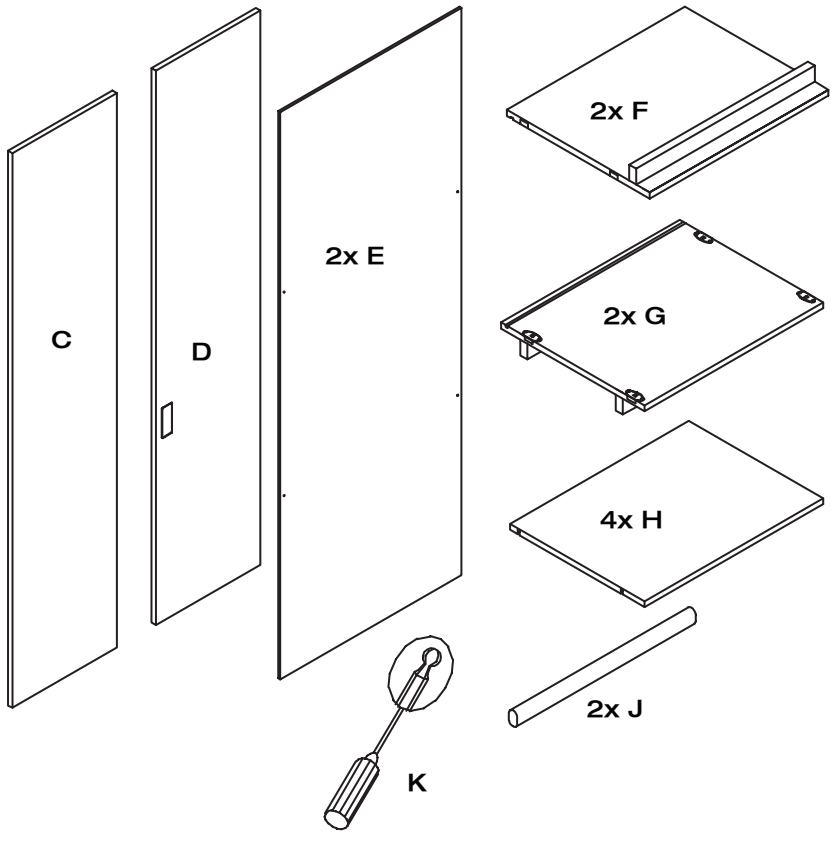

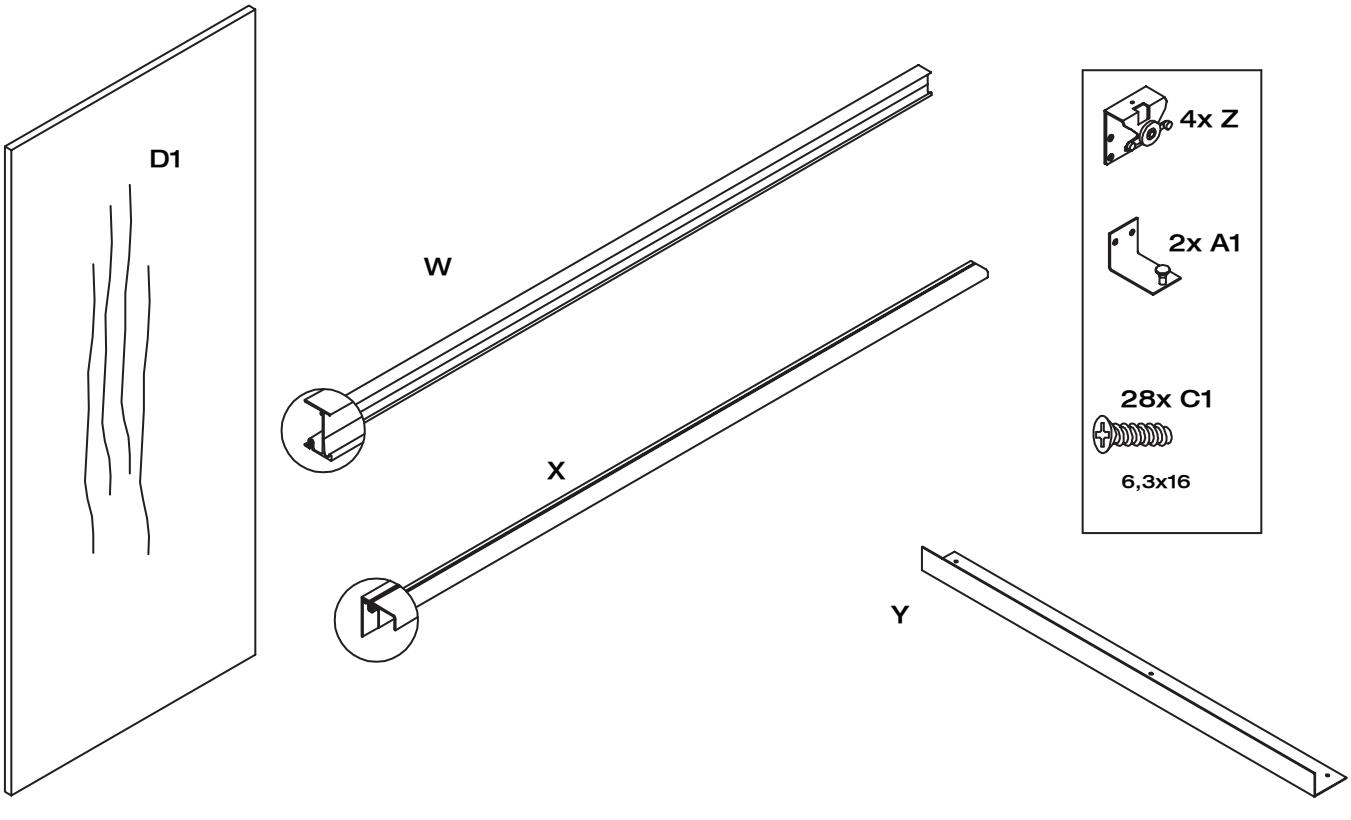

MONTAGEANLEITUNG

KOMBINIERTER SCHIEBE-/ DREHTÜRENSCHRANK GRUND-/ANBAUELEMENT

MIOLETTO

COMBINED SLIDING-/HINGE-DOOR WARDROBE, BASIC/EXTENSION UNIT
ARMOIRE AVEC COMBINAISON DE PORTES COULISSANTES ET DE PORTES OUVRANTES, ELEMENT DE BASE/COMPLEMENTAIRE
GECOMBINEERDE SCHUIF-/DRAAIDEURKAST, BASIS-/AANBOUWELEMENT

MONTAGE · ASSEMBLY · *MONTAGE* · MONTAGE

1

Montage Grund-/Anbauelement, siehe Seite 10-12
Assembly of basic/extension unit, see p. 10-12
Montage d'un élément de base/complémentaire, voir p. 10 à 12
Montage basis-/aanbouwelement, zie pag. 10-12

Aussenseiten-/ und Mittelseitenzuordnung
Outer side/centre partition allocation
Attribution des faces latérales et des faces intermédiaires
Rangschikking buiten- en tussenzijden

Beispiel 1: Grundelement Kombinierter Schiebe-/ Drehtürenschrank
Example 1: basic unit of combined sliding/hinge-door wardrobe
Exemple 1: élément de base d'une armoire avec combinaison de portes coulissantes et de portes ouvrantes
Voorbeeld 1: basiselement van gecombineerde schuif-/draaideurkast

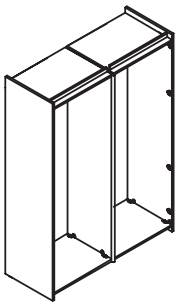

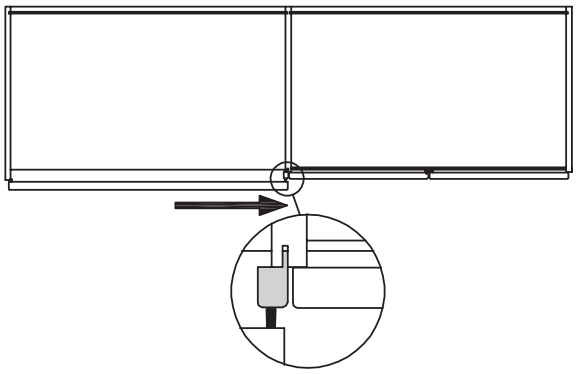

Beispiel 2: Grundelement Drehtürenschrank/ Anbauelement Kombinierter Schiebe-/ Drehtürenschrank
Example 2: basic unit of hinge-door wardrobe / extension unit of combined sliding/hinge-door wardrobe
Exemple 2: élément de base d'une armoire à portes ouvrantes / élément complémentaire d'une armoire avec combinaison de portes coulissantes et de portes ouvrantes
Voorbeeld 2: basiselement van draaideurkast / aanbouwelement van gecombineerde schuif-/draaideurkast

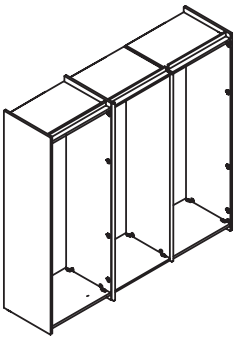

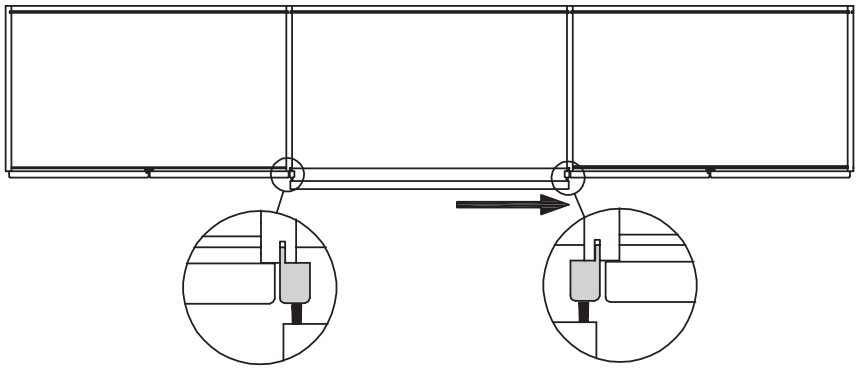

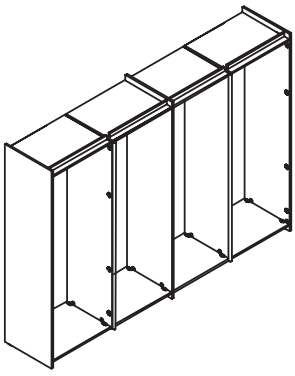

Beispiel 3: Grund- und Anbauelement Kombinierter Schiebe-/ Drehtürenschrank
Example 3: basic and extension unit of combined sliding/hinge-door wardrobe
Exemple 3: élément de base et complémentaire d'une armoire avec combinaison de portes coulissantes et de portes ouvrantes
Voorbeeld 3: basis- en aanbouwelement van gecombineerde schuif-/draaideurkast

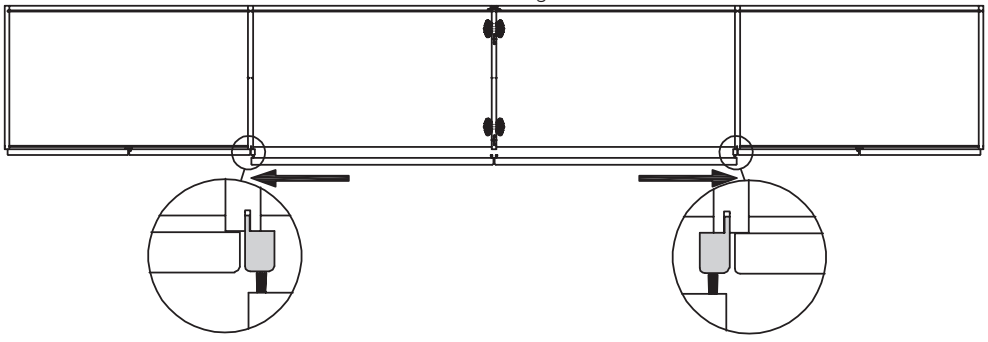

hülsta

MONTAGEANLEITUNG

KOMBINIERTER SCHIEBE-/ DREHTÜRENSCHRANK GRUND-/ANBAUELEMENT

MIOLETTO

COMBINED SLIDING-/HINGE-DOOR WARDROBE, BASIC/EXTENSION UNIT

ARMOIRE AVEC COMBINAISON DE PORTES COULISSANTES ET DE PORTES OUVRANTES, ELEMENT DE BASE/COMPLEMENTAIRE

GECOMBINEERDE SCHUIF-/DRAAIDEURKAST, BASIS-/AANBOUWELEMENT

MONTAGE · ASSEMBLY · *MONTAGE* · MONTAGE

2

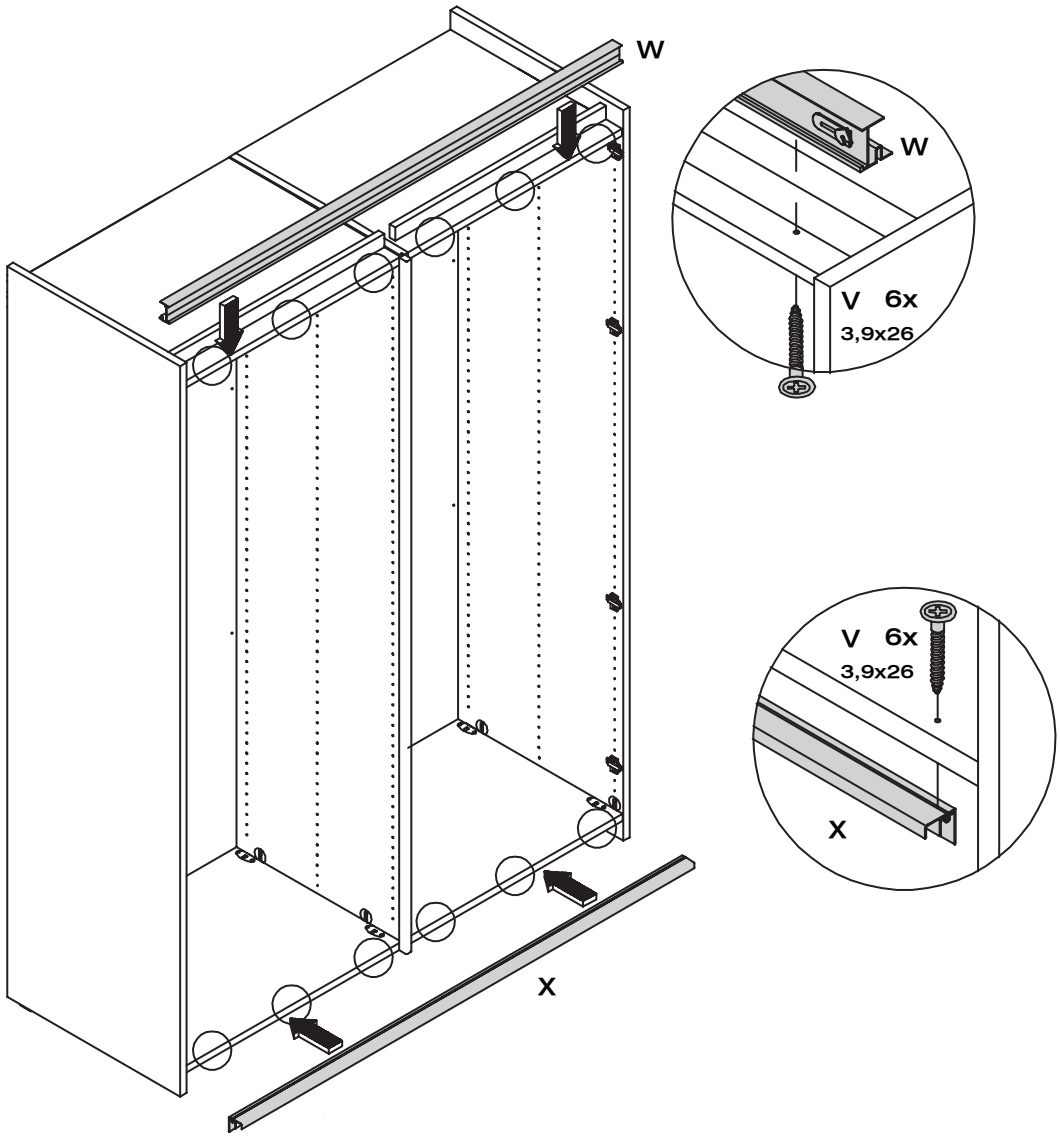

3

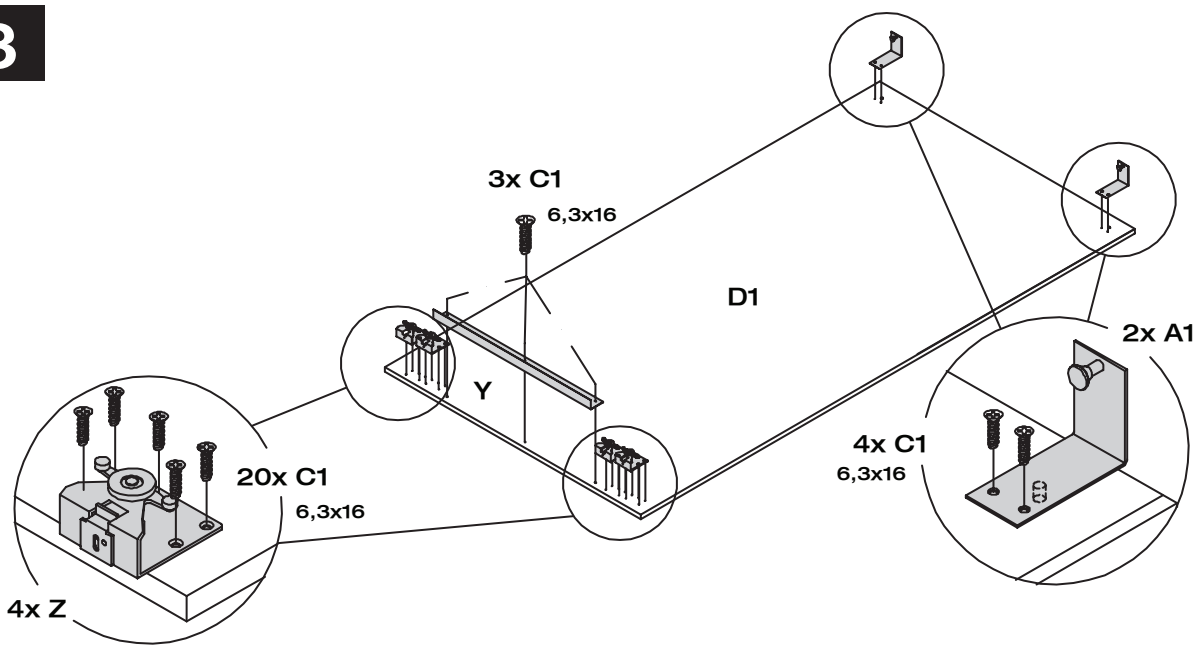

(4)

Optionale Griffmontage
Optional assembly of handle
Montage de la poignée en option
Montage optionele grepen

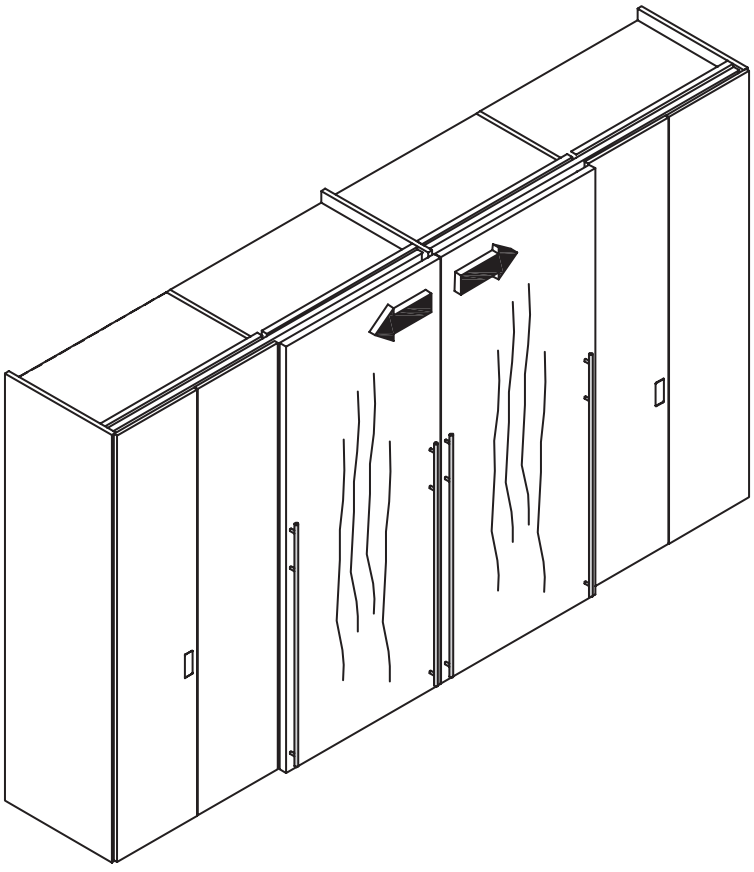

Grund- und Anbauelement Kombinierter Schiebe-/ Drehtürenschrank
Basic and extension unit of combined sliding/hinge-door wardrobe
Elément de base et complémentaire d'une armoire avec combinaison de portes coulissantes et de portes ouvrantes
Basis- en aanbouwelement van gecombineerde schuif-/draaideurkast

Beschlagbeutel 1042
Accessories bag 1042
Sachets de ferrures 1042
Zakjes met beslagdelen 1042

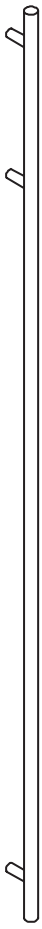

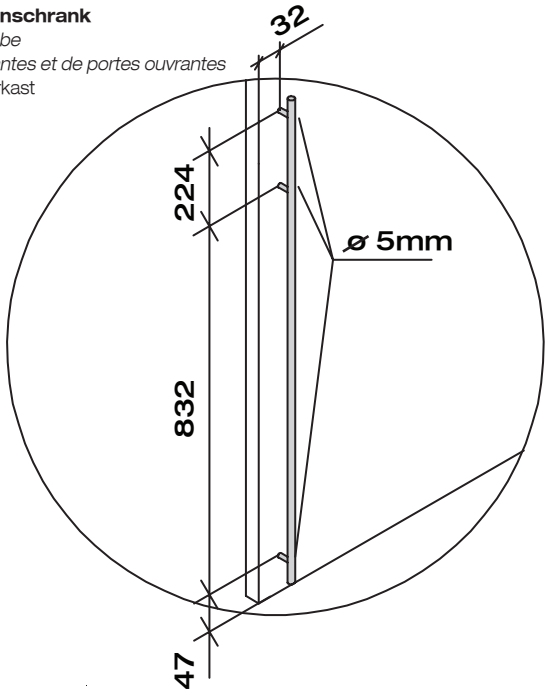

5

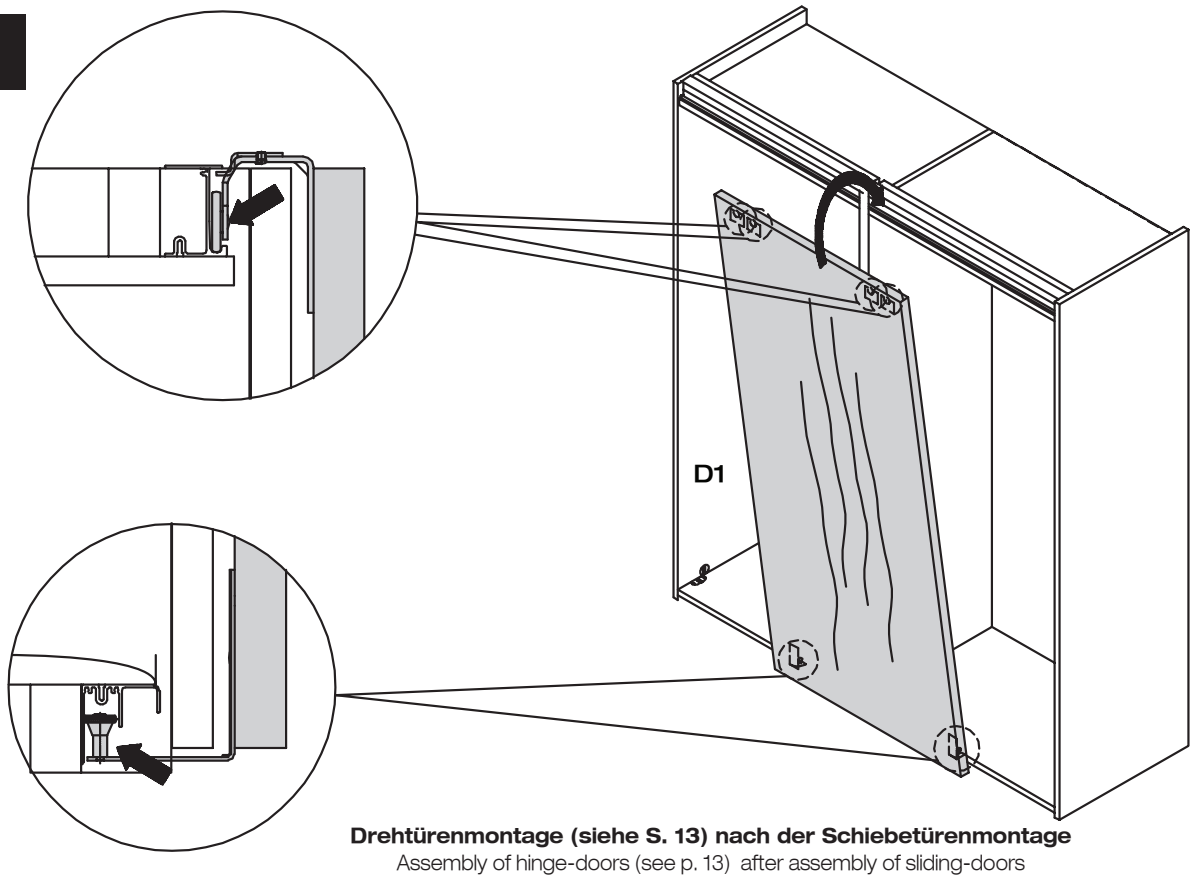

Drehtürenmontage (siehe S. 13) nach der Schiebetürenmontage
Assembly of hinge-doors (see p. 13) after assembly of sliding-doors
Montage des portes ouvrantes (voir page 13) après montage des portes coulissantes
Montage draaideuren (zie blz. 13) na het monteren van de schuifdeuren

6

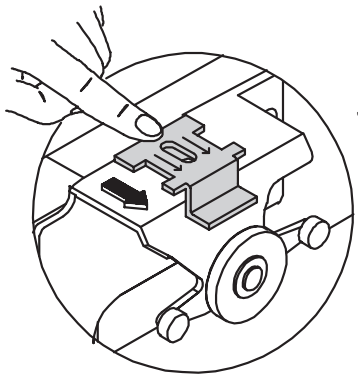

Aushängesicherung
Removal security device
Système de sécurité contre le décrochage
Vergrendeling

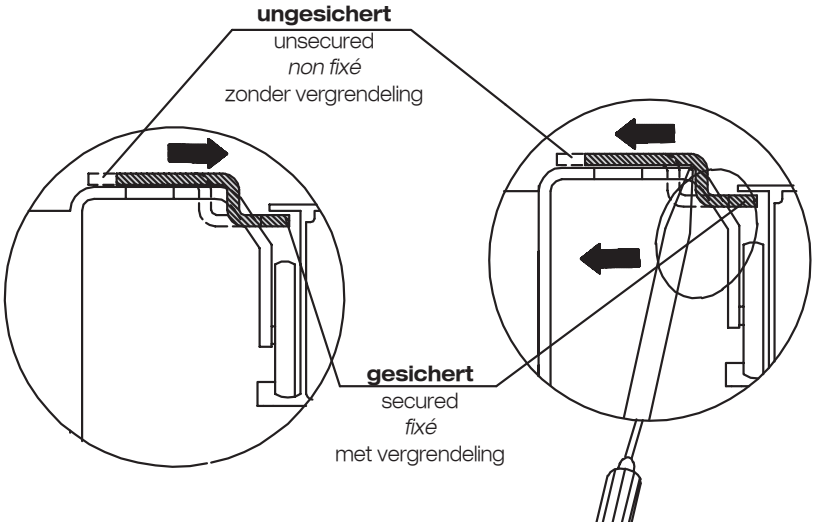

MONTAGEANLEITUNG

MIOLETTO

hülsta

DREHTÜREN–ECKSCHRANK
GRUND–/ANBAUELEMENT

HINGE-DOOR CORNER WARDROBE, BASIC/EXTENSION UNIT
ARMOIRE D'ANGLE A PORTES OUVRANTES, ELEMENT DE BASE/COMPLEMENTAIRE
DRAAIDEUR-HOEKKAST, BASIS-/AANBOUWELEMENT

GESAMTÜBERSICHT · SUMMARY · *VUE GENERALE* · TOTAALOVERZICHT

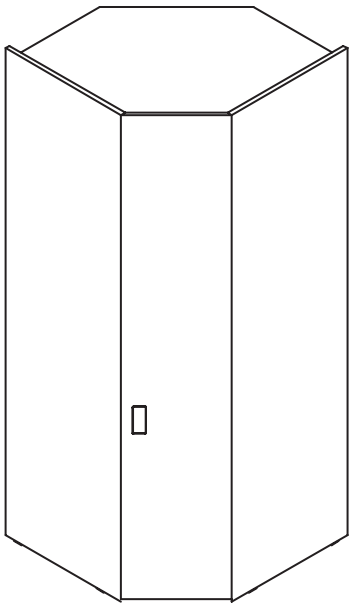

Montage darf nur durch fachkundiges Personal erfolgen

Fitting has to be done by qualified personnel

Le montage doit uniquement être effectué par de main d'oevre spécialisée

Montage uitsluitend door vakkundig personeel

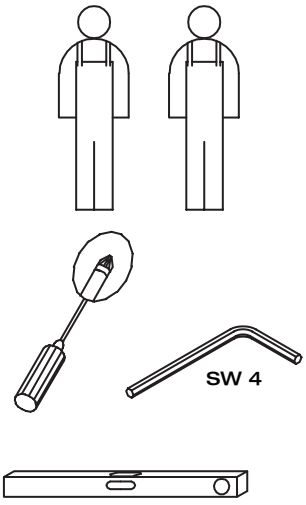

Beschlagbeutel 660
Accessories bag 660
Sachets de ferrures 660
Zakjes met beslagdelen 660

L		2x
M	6x35	2x
N	4x17	8x
O		12x
P	3x17	12x

Beschlagbeutel 711
Accessories bag 711
Sachets de ferrures 711
Zakjes met beslagdelen 711

Q	3,5x35	10x

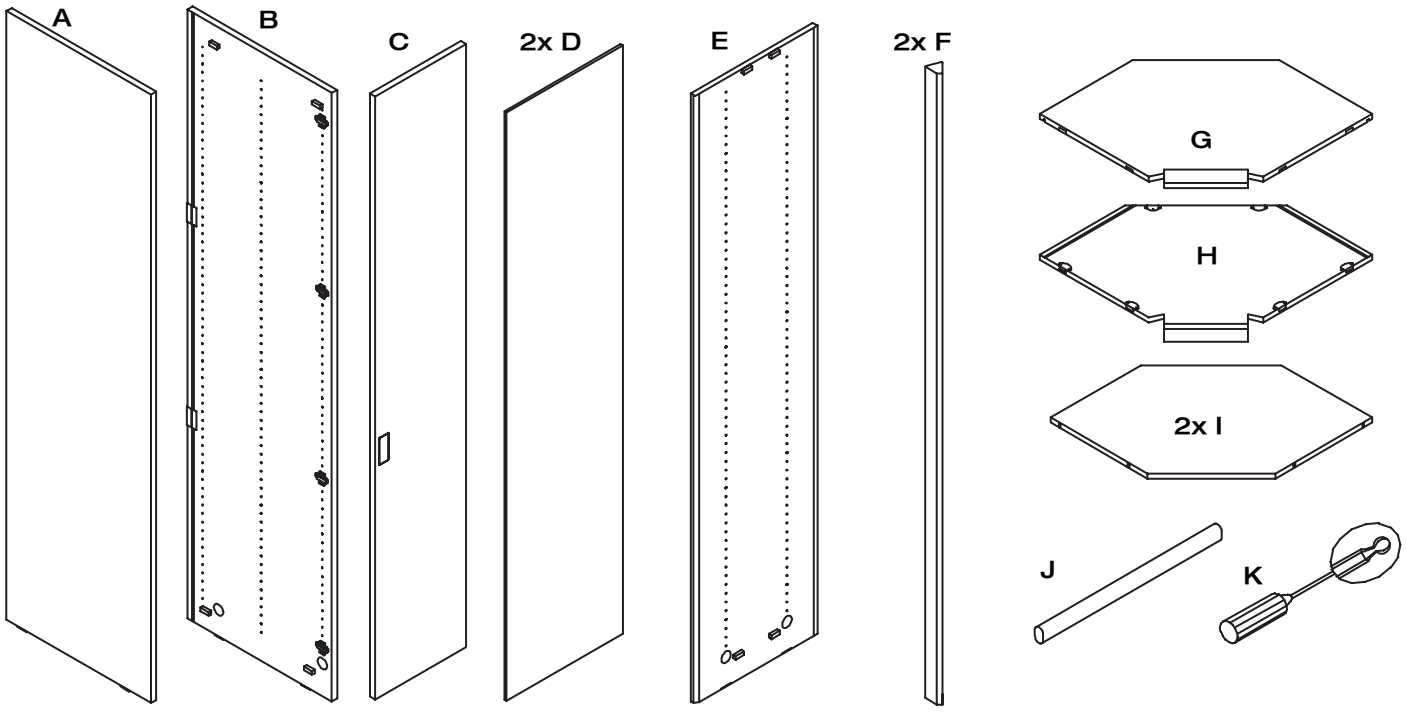

MONTAGEANLEITUNG

MIOLETTO

hülsta

DREHTÜREN–ECKSCHRANK
GRUND–/ANBAUELEMENT

HINGE-DOOR CORNER WARDROBE BASIC/EXTENSION UNIT

ARMOIRE D'ANGLE A PORTES OUVRANTES, ELEMENT DE BASE/COMPLEMENTAIRE

DRAAIDEUR-HOEKKAST, BASIS-/AANBOUWELEMENT

MONTAGE · ASSEMBLY · *MONTAGE* · MONTAGE

1

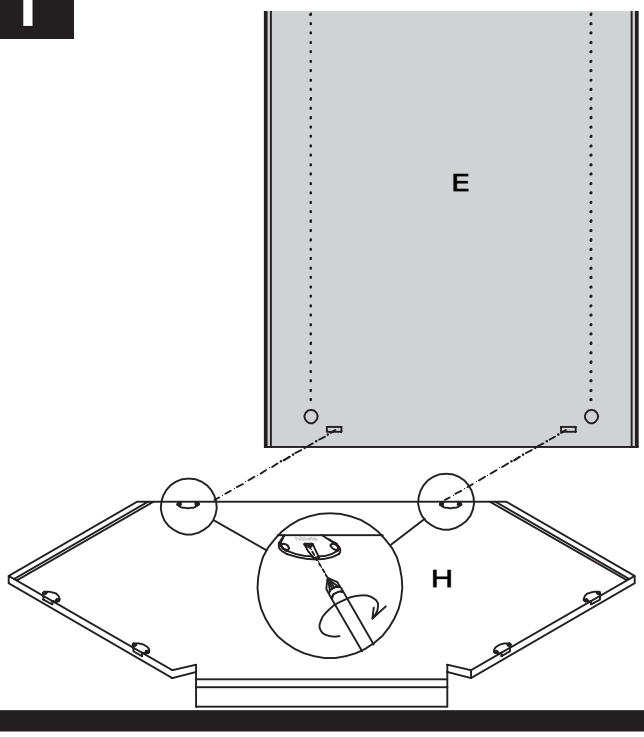

2

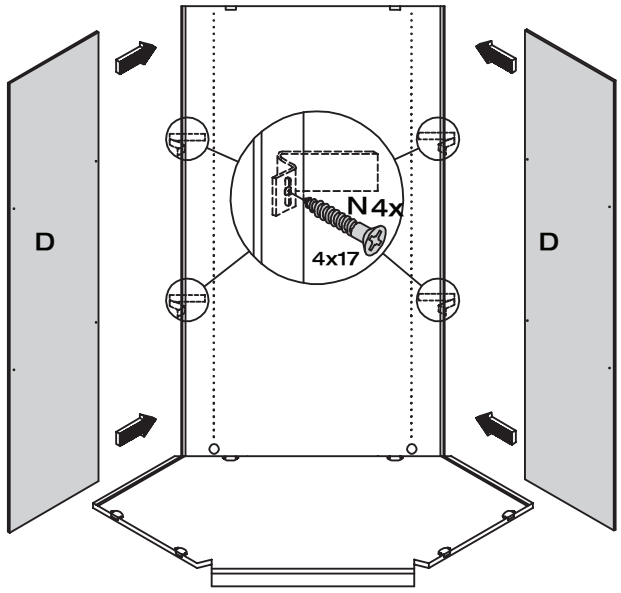

3

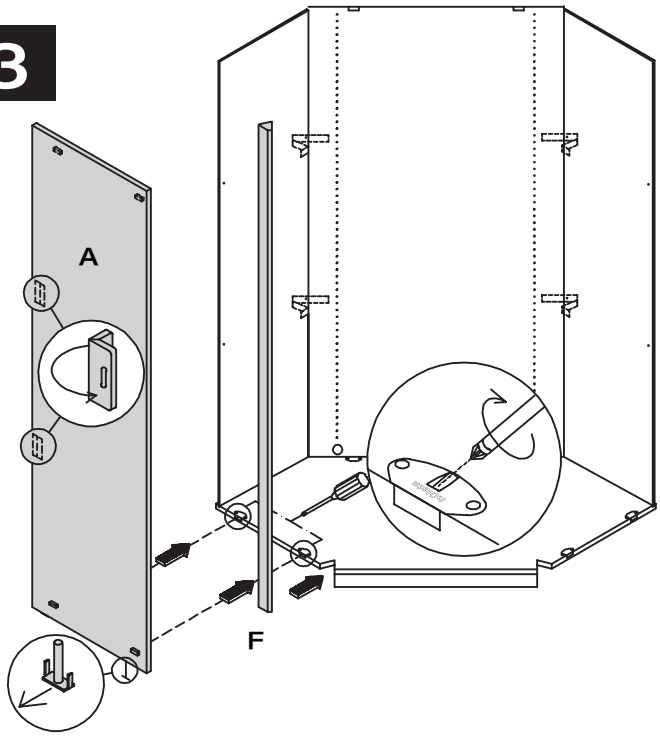

4

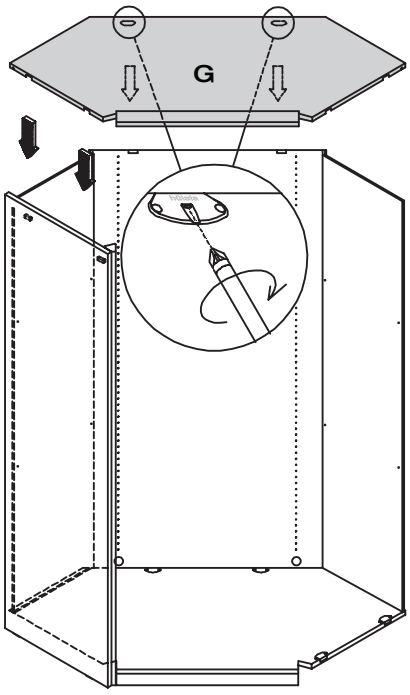

5

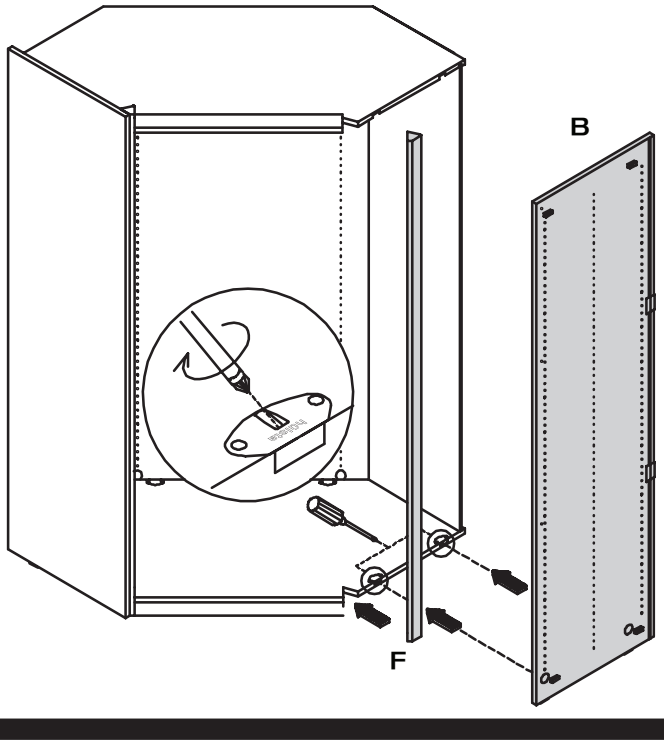

6

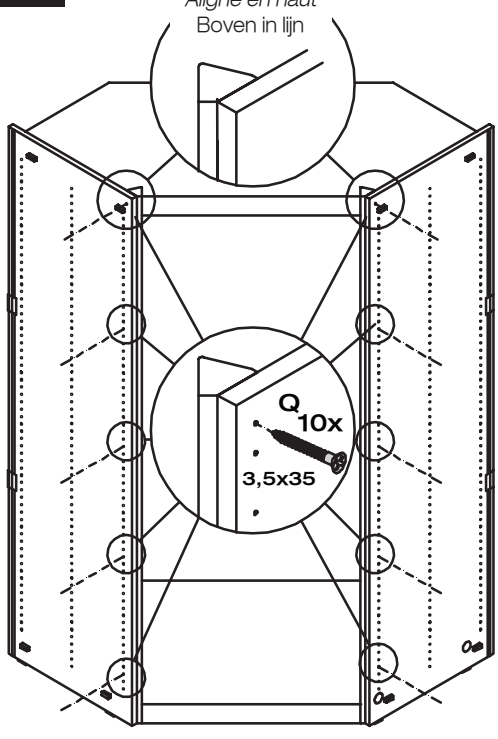

Oben bündig
Top flush
Aligné en haut
Boven in lijn

7

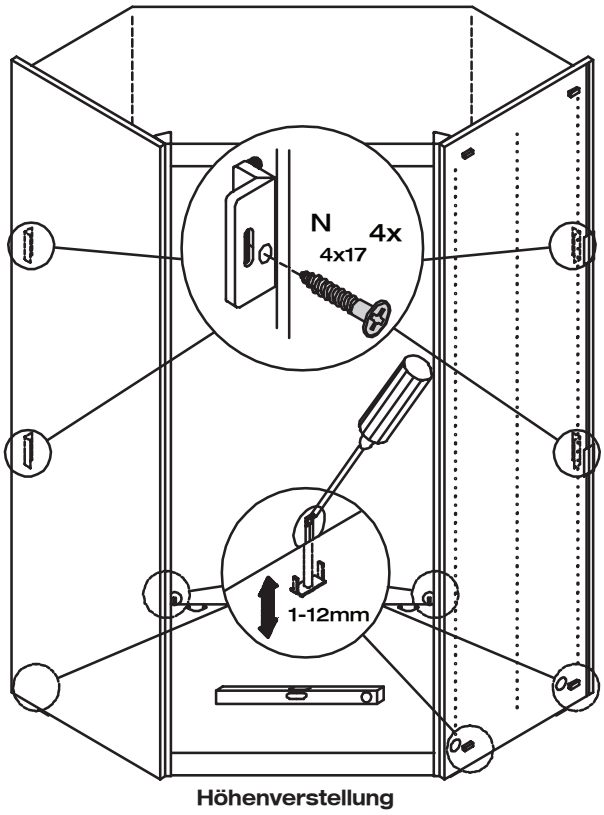

Höhenverstellung
Height adjustment
Réglage en hauteur
Hoogteverstelling

8

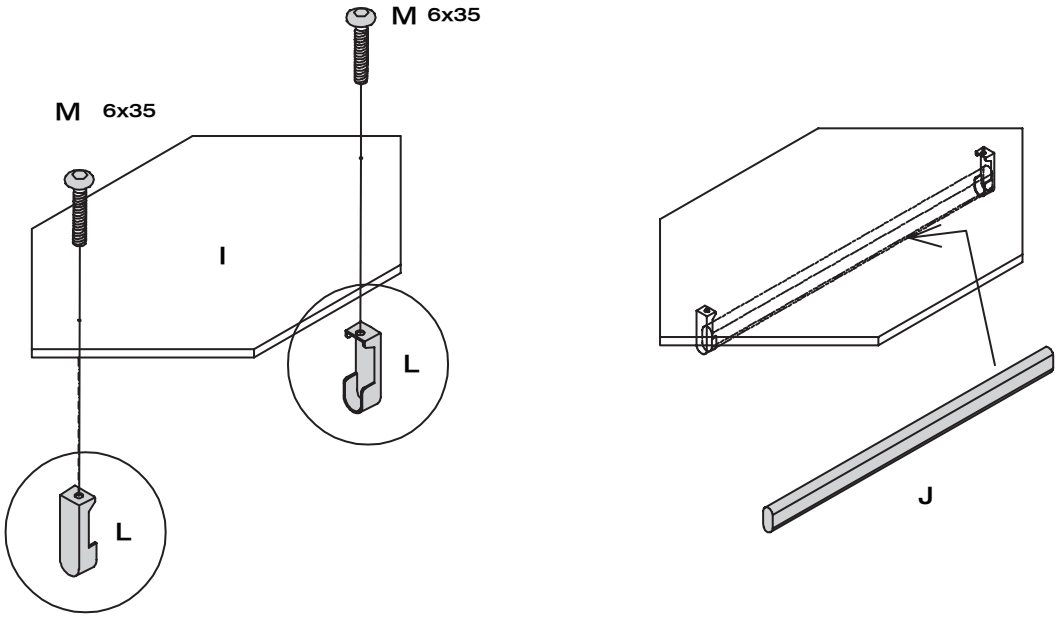

9

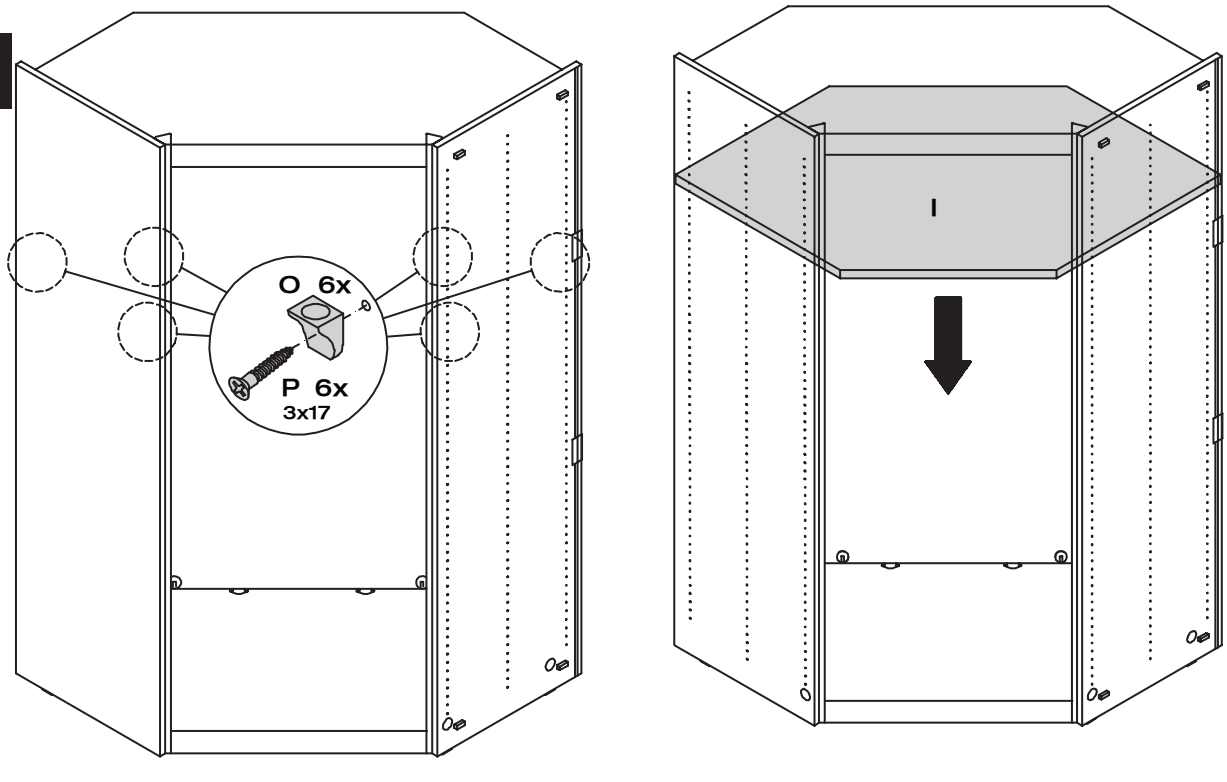

10

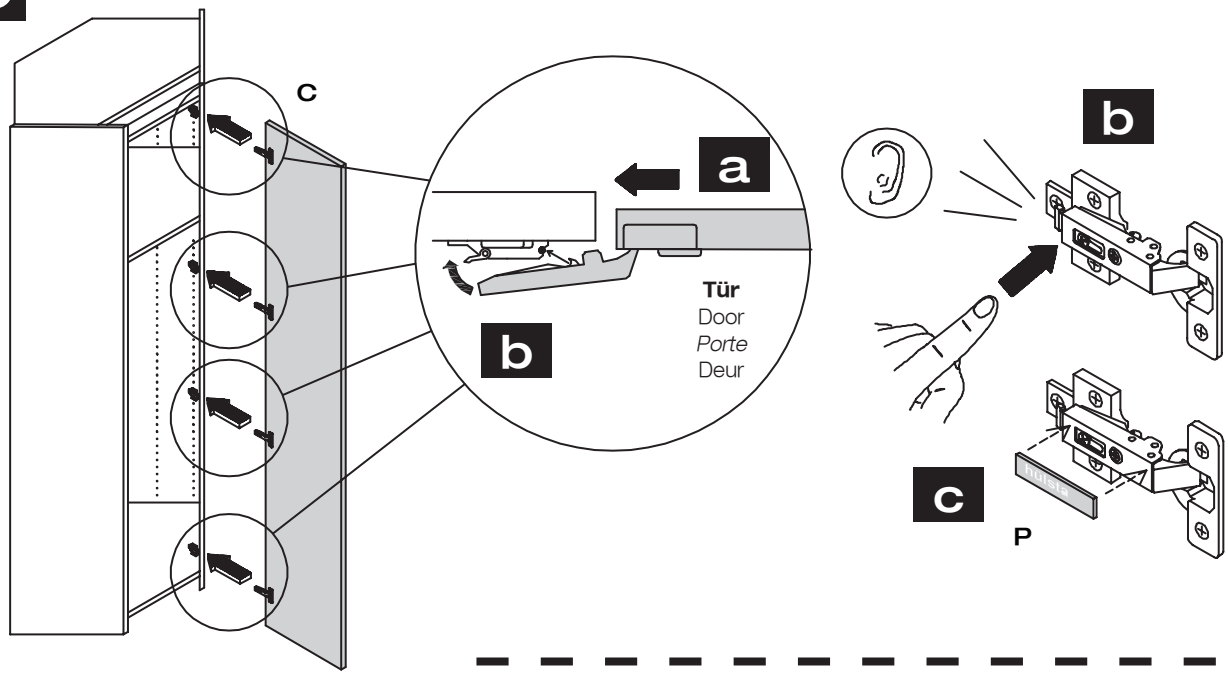

Scharnier lösen
Releasing the hinge
Desserrez la charnière
Scharnier verwijderen

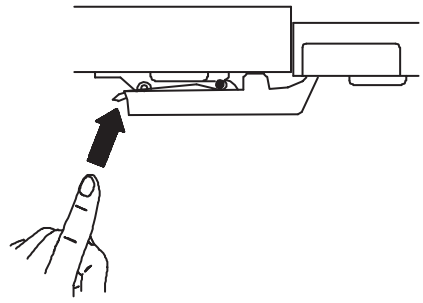

Scharniereinstellung
Hinge adjustment
Réglage de la charnière
Scharnierverstelling

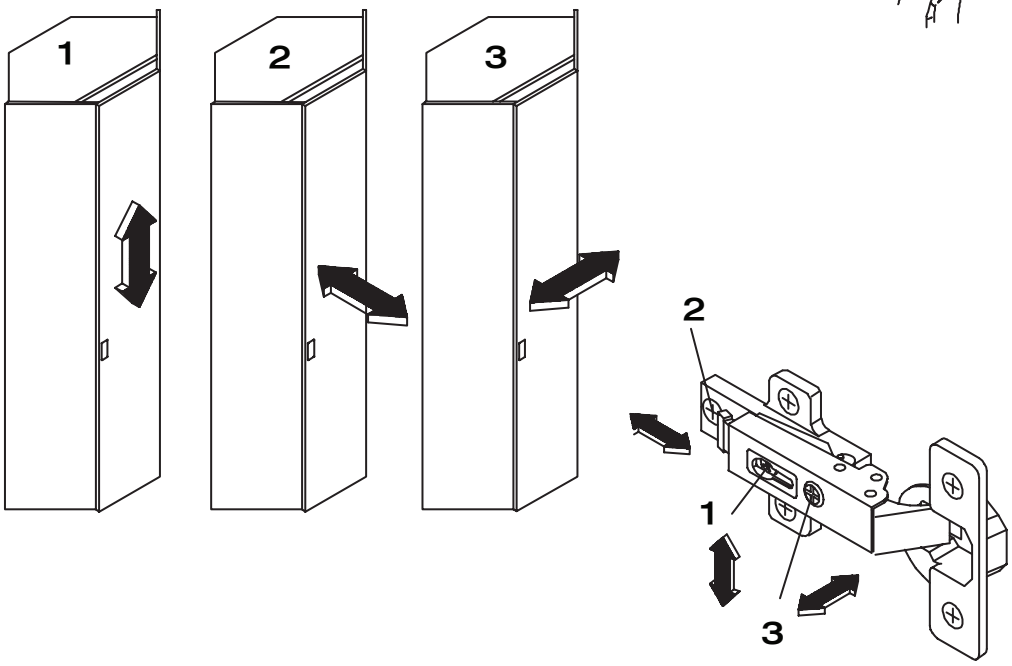

MONTAGE · ASSEMBLY · *MONTAGE* · MONTAGE

Verkabelung Halogenstrahler und Bewegungsmelder
Leads for halogen spotlamp and movement sensor
Câblage de spot halogène et capteur de mouvements
Bekabeling van halogeenspot en bewegingssensor

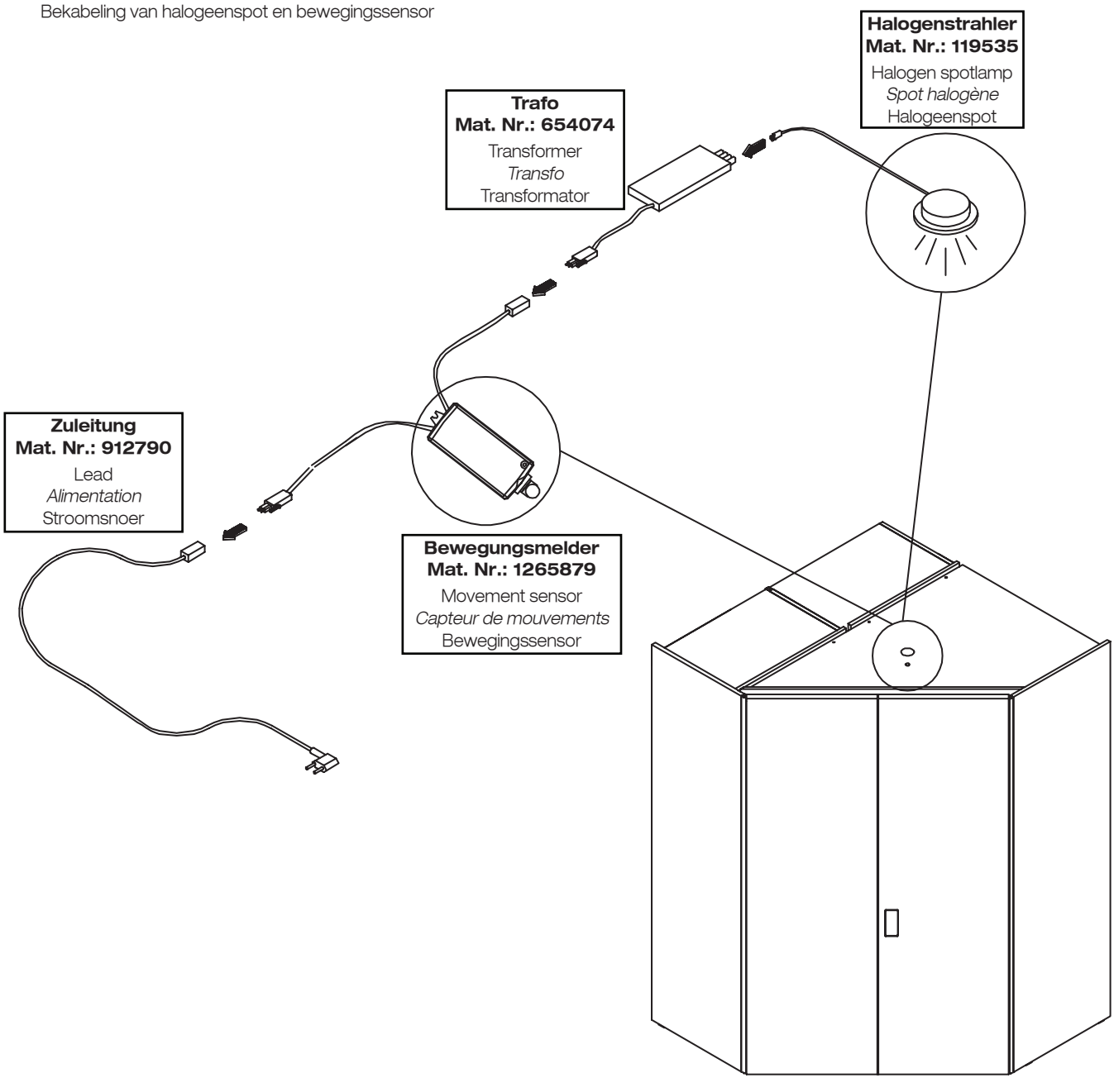

MONTAGEANLEITUNG

MIOLETTO

hülsta

BEGEHBARER DREHTÜREN-ECKSCHRANK
GRUND-/ANBAUELEMENT

WALK-IN HINGE-DOOR CORNER WARDROBE, BASIC/EXTENSION UNIT
ARMOIRE ACCESSIBLE D'ANGLE A PORTES OUVRANTES , ELEMENT DE BASE/COMPLEMENTAIRE
INLOOP-HOEKKAST MET DRAAIDEUREN, BASIS-/AANBOUWELEMENT

GESAMTÜBERSICHT · SUMMARY · *VUE GENERALE* · TOTAALOVERZICHT

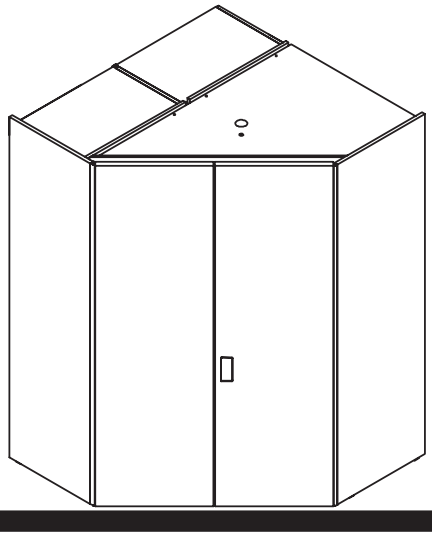

Beispiel Type L
Example type L
Exemple pour le type L
Voorbeeld type L

Montage darf nur durch fachkundiges Personal erfolgen

Fitting has to be done by qualified personnel

Le montage doit uniquement être effectué par de main d´oevre spécialisée

Montage uitsluitend door vakkundig personeel

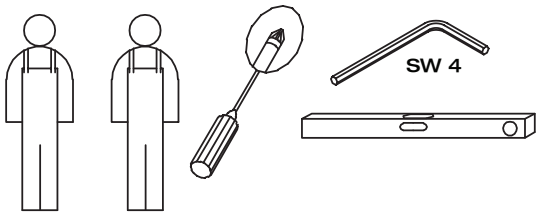

Grundelement
Basic unit
Elément de base
Basiselement

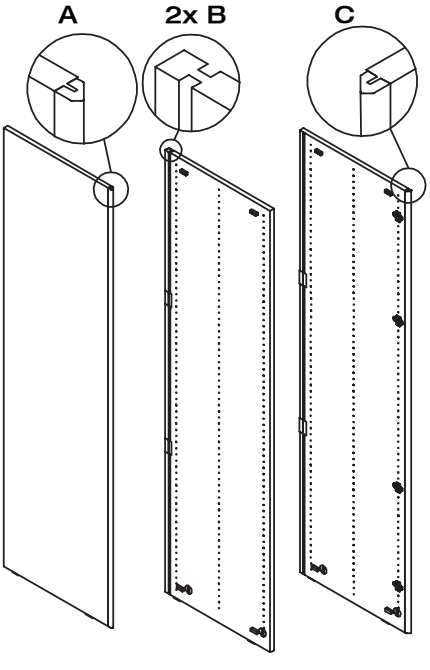

oder
or
ou
of

Anbauelement
Extension unit
Elément complémentaire
Aanbouwelement

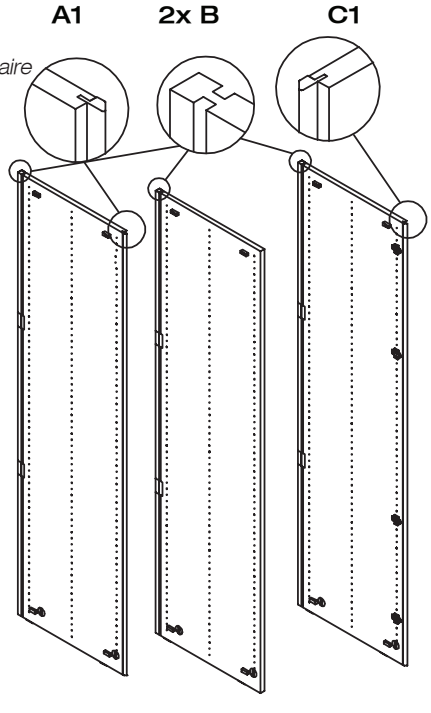

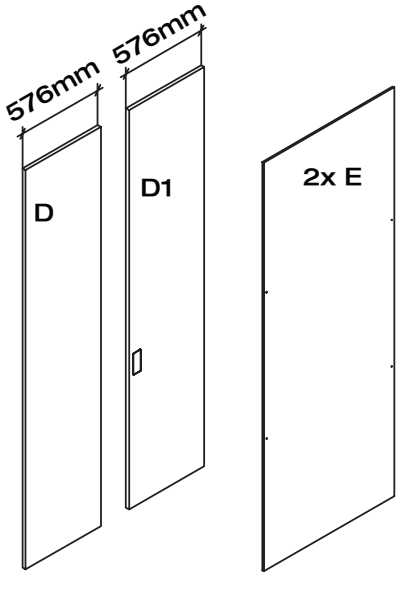

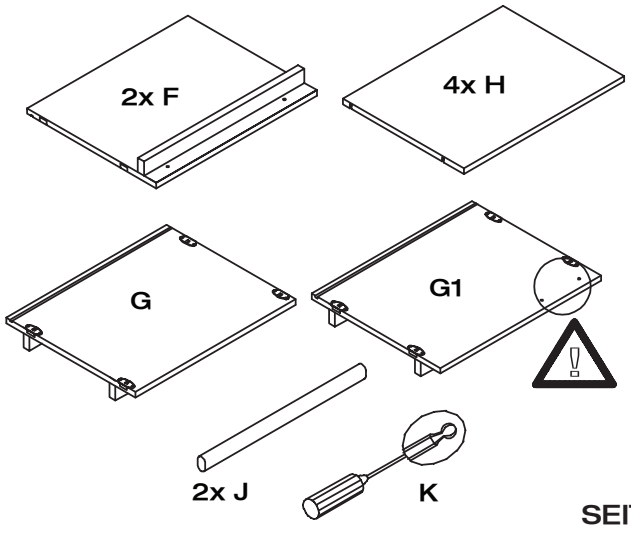

MONTAGEANLEITUNG

MIOLETTO

hülsta

BEGEHBARER DREHTÜREN-ECKSCHRANK GRUND-/ANBAUELEMENT

WALK-IN HINGE-DOOR CORNER WARDROBE, BASIC/EXTENSION UNIT

ARMOIRE ACCESSIBLE D'ANGLE A PORTES OUVRANTES, ELEMENT DE BASE/COMPLEMENTAIRE

INLOOP-HOEKKAST MET DRAAIDEUREN, BASIS-/AANBOUWELEMENT

GESAMTÜBERSICHT · SUMMARY · *VUE GENERALE* · TOTAALOVERZICHT

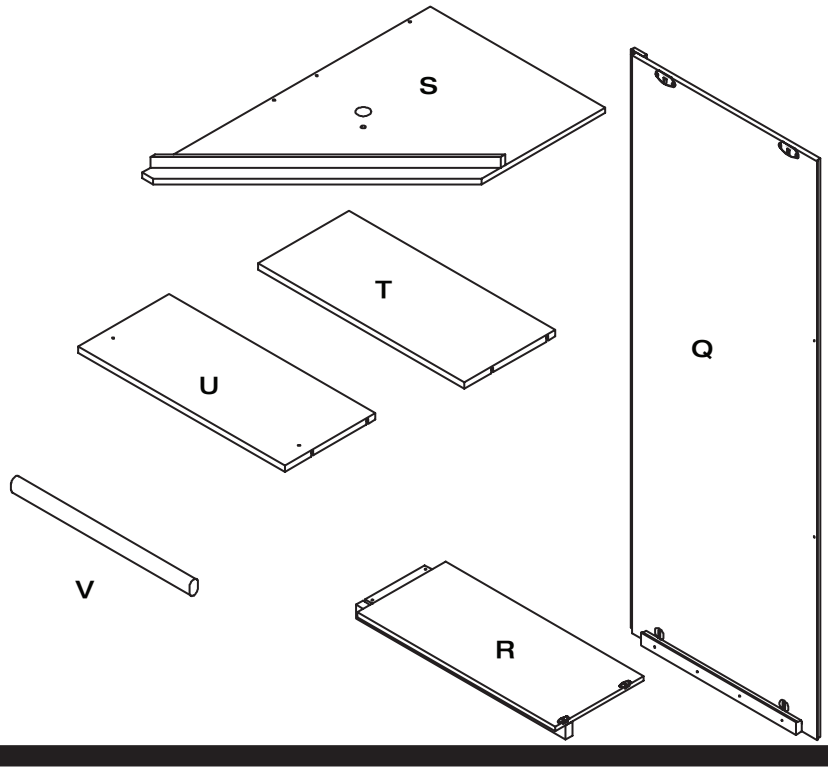

2x Beschlagbeutel 637
2x Accessories bag 637
2x Sachets de ferrures 637
2x Zakjes met beslagdelen 637

L		4x
M		16x
N	4x15	24x
O	4x17	8x
P	hülsta	16x

Beschlagbeutel 659
Accessories bag 659
Sachets de ferrures 659
Zakjes met beslagdelen 659

E1		5x
F1	4x15	5x

Beschlagbeutel 1790
Accessories bag 1790
Sachets de ferrures 1790
Zakjes met beslagdelen 1790

J1	M6x35	6x
K1	4x35	2x
L1		4x
M1	4,5x35	4x

Beschlagbeutel 660
Accessories bag 660
Sachets de ferrures 660
Zakjes met beslagdelen 660

W		2x
X	6x35	2x
Y	4x17	8x
Z		12x
D1	3x17	12x

G1 2x

2x Beschlagbeutel 1791
2x Accessories bag 1791
2x Sachets de ferrures 1791
2x Zakjes met beslagdelen 1791

H1	3,5x17	16x

MONTAGE · ASSEMBLY · *MONTAGE* · MONTAGE

1

Montage Grund-/Anbauelement, siehe Seite 10-12
Assembly of basic/extension unit, see p. 10-12
Montage d'un élément de base/complémentaire, voir p. 10 à 12
Montage basis-/aanbouwelement, zie pag. 10-12

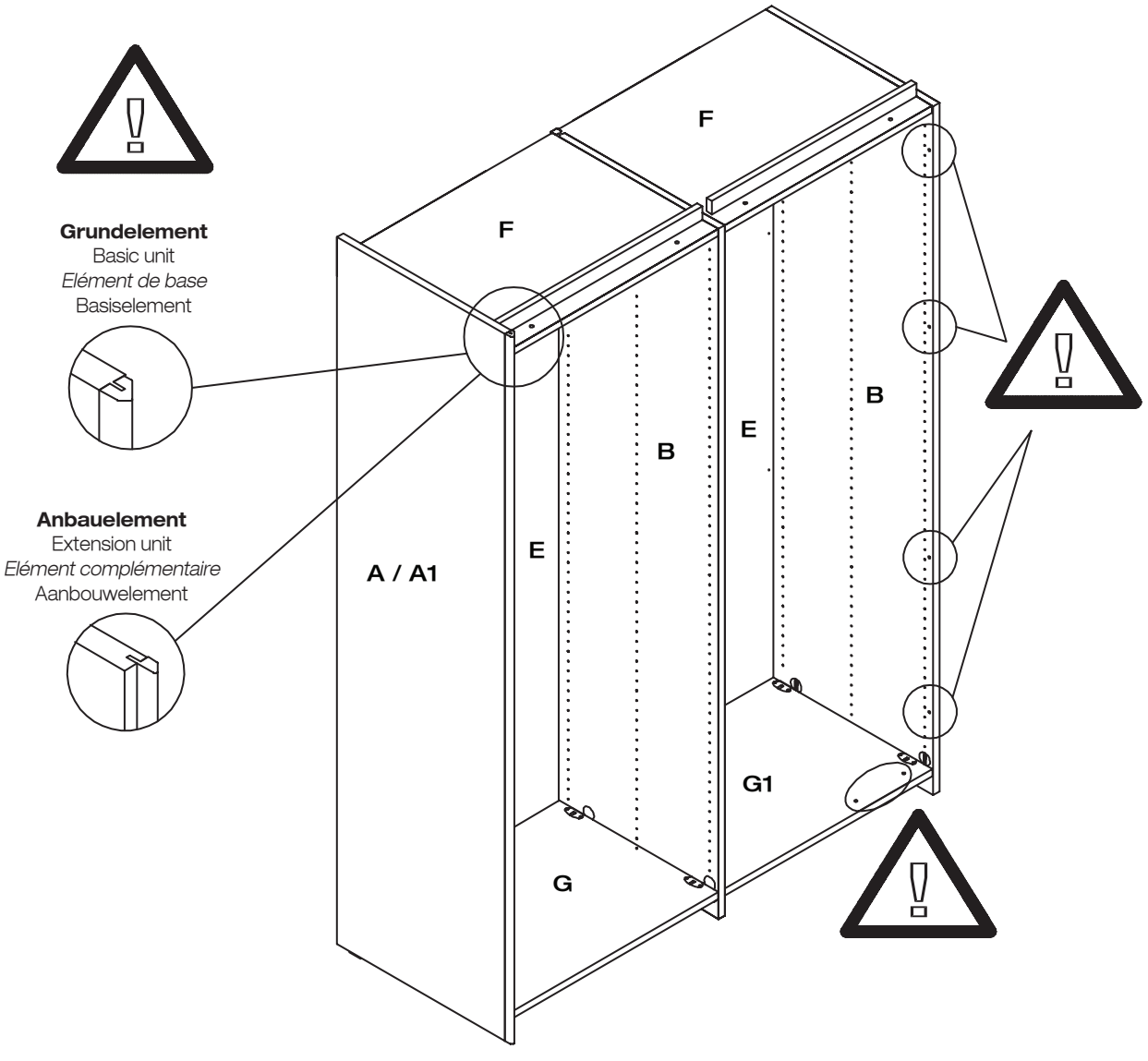

MONTAGE · ASSEMBLY · *MONTAGE* · MONTAGE

2

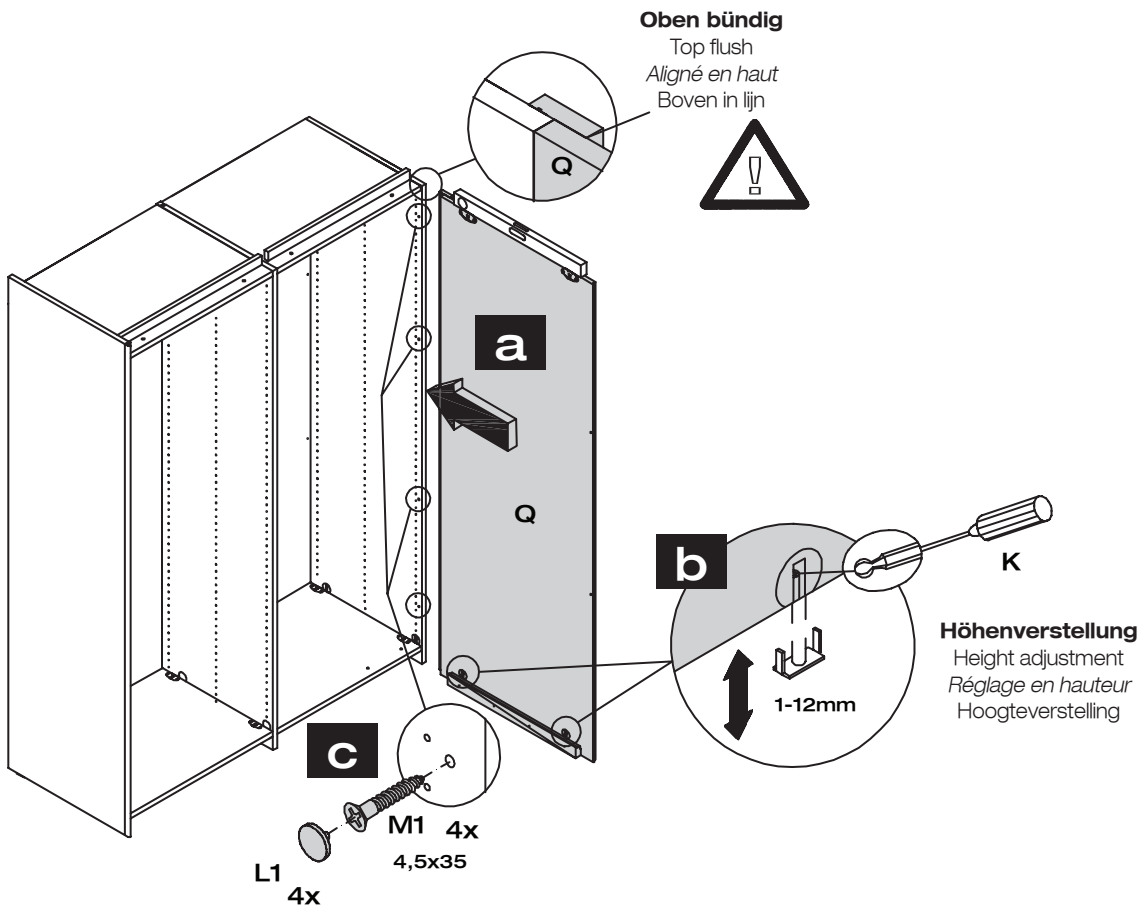

3

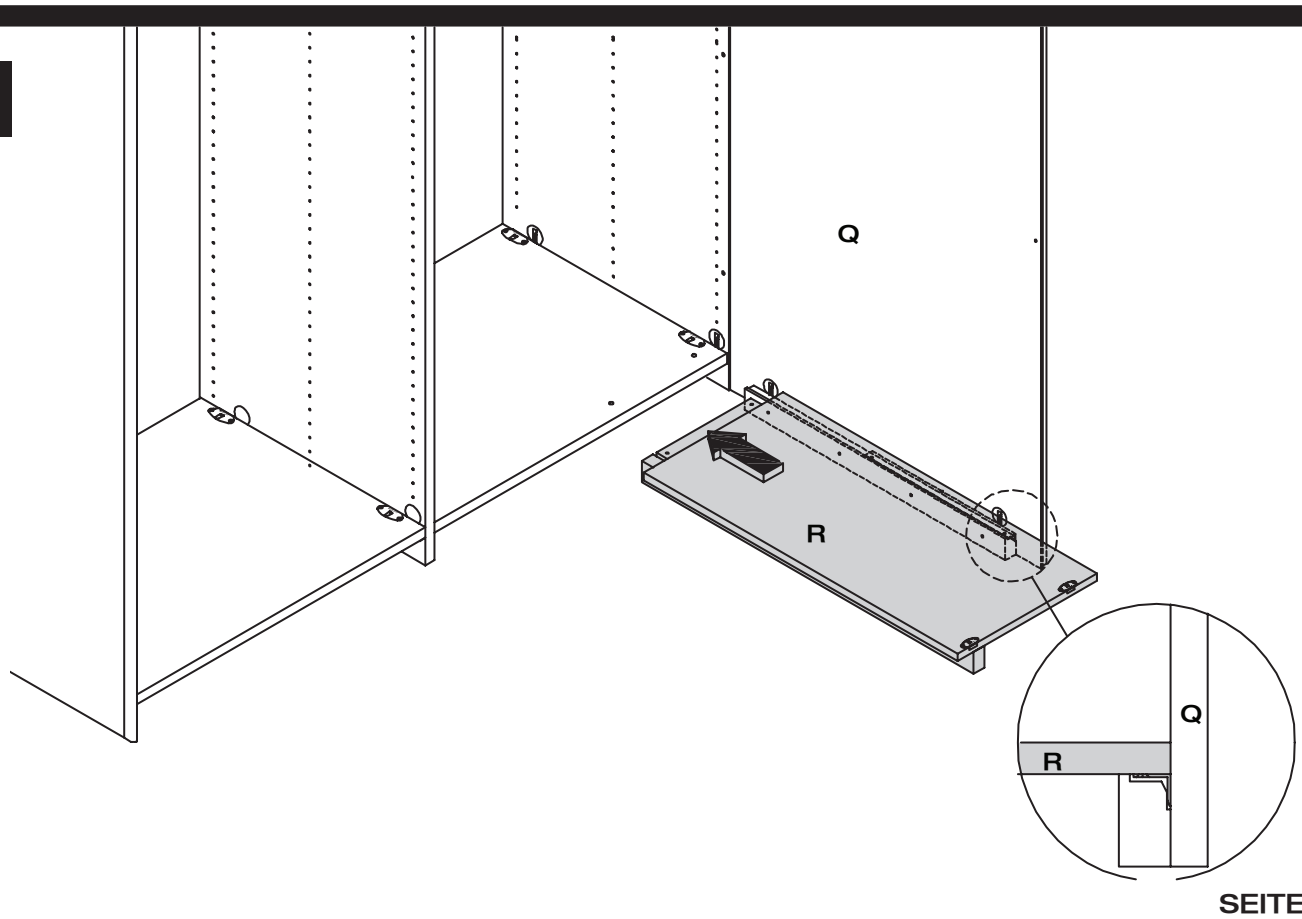

4

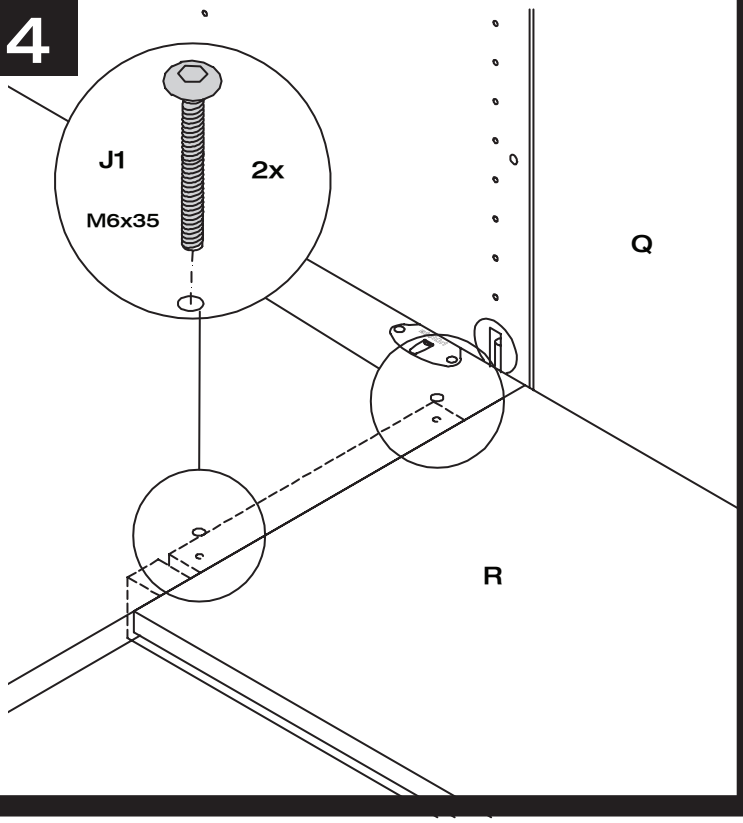

5

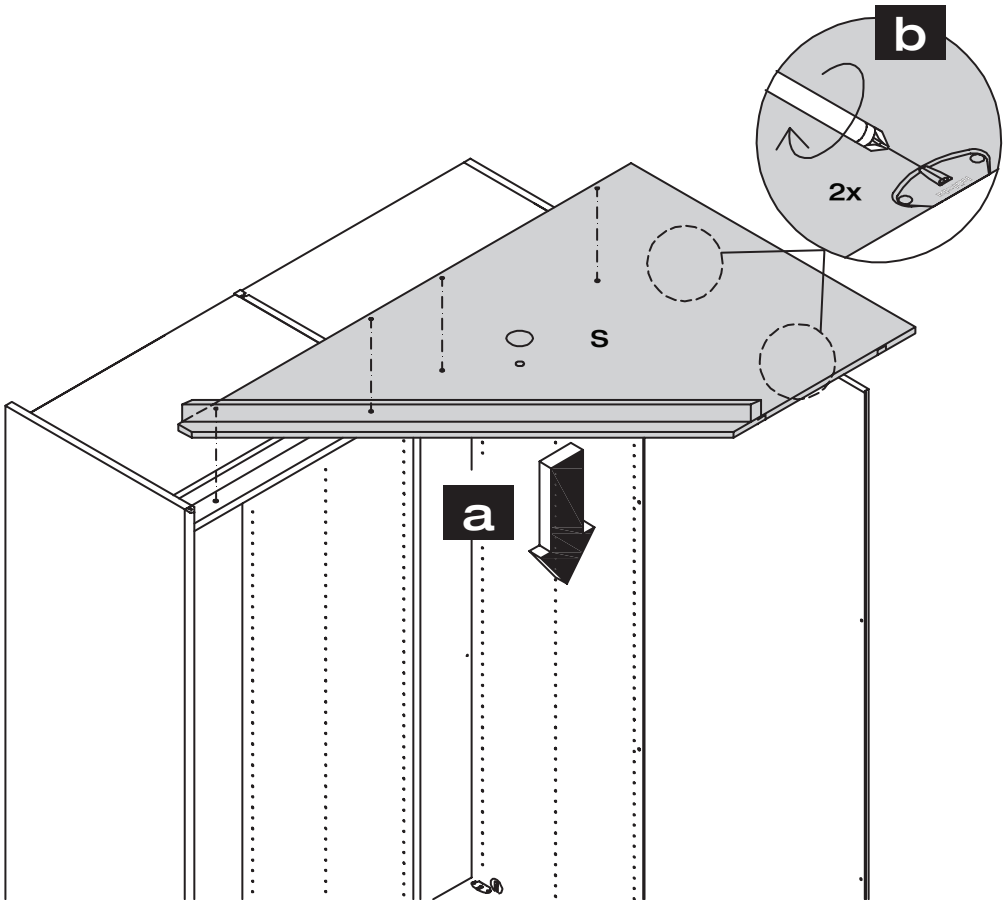

MONTAGE · ASSEMBLY · *MONTAGE* · MONTAGE

6

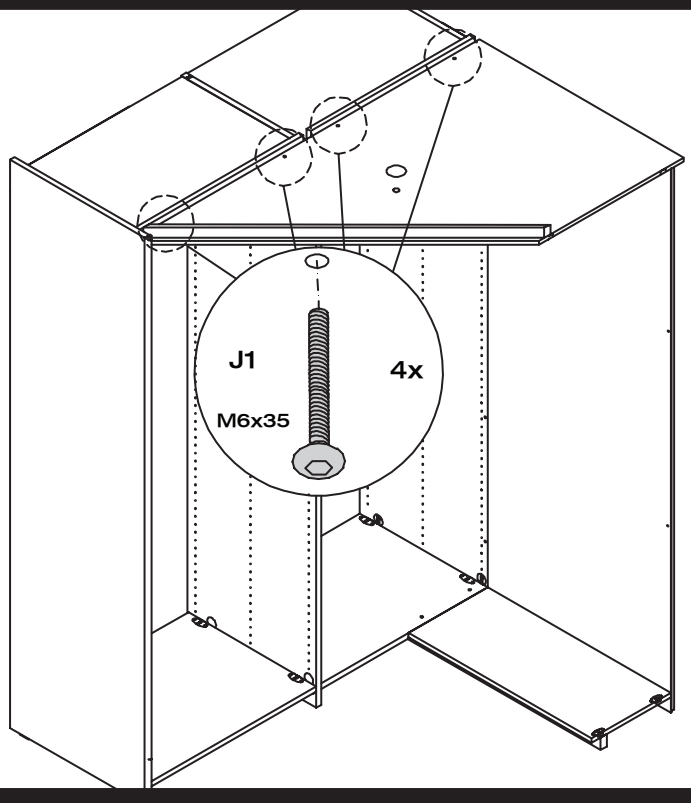

7

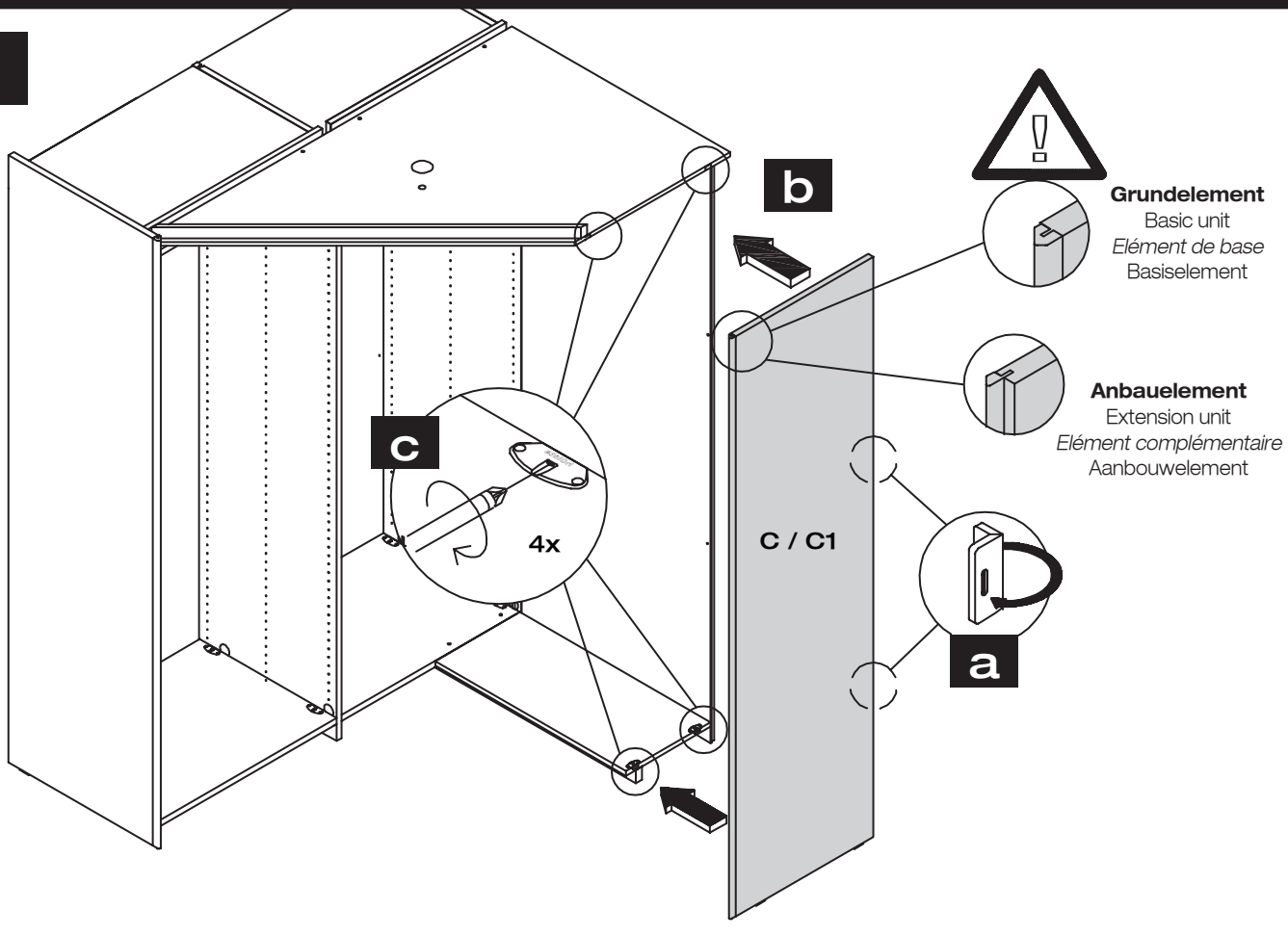

8

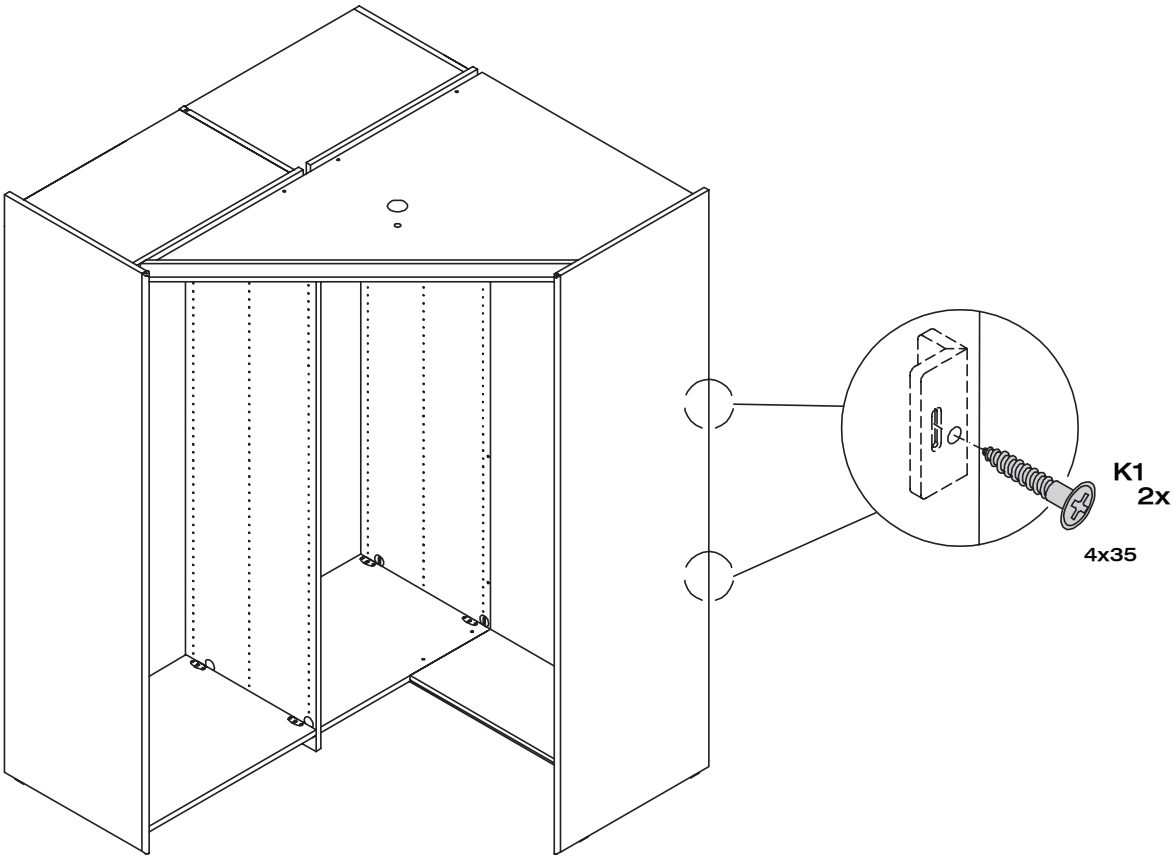

9

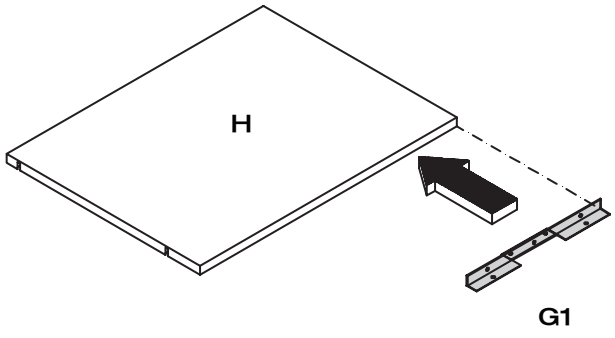
H
G1

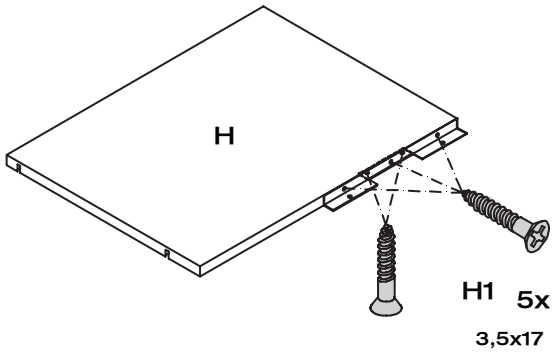
H
H1 5x
3,5x17

10

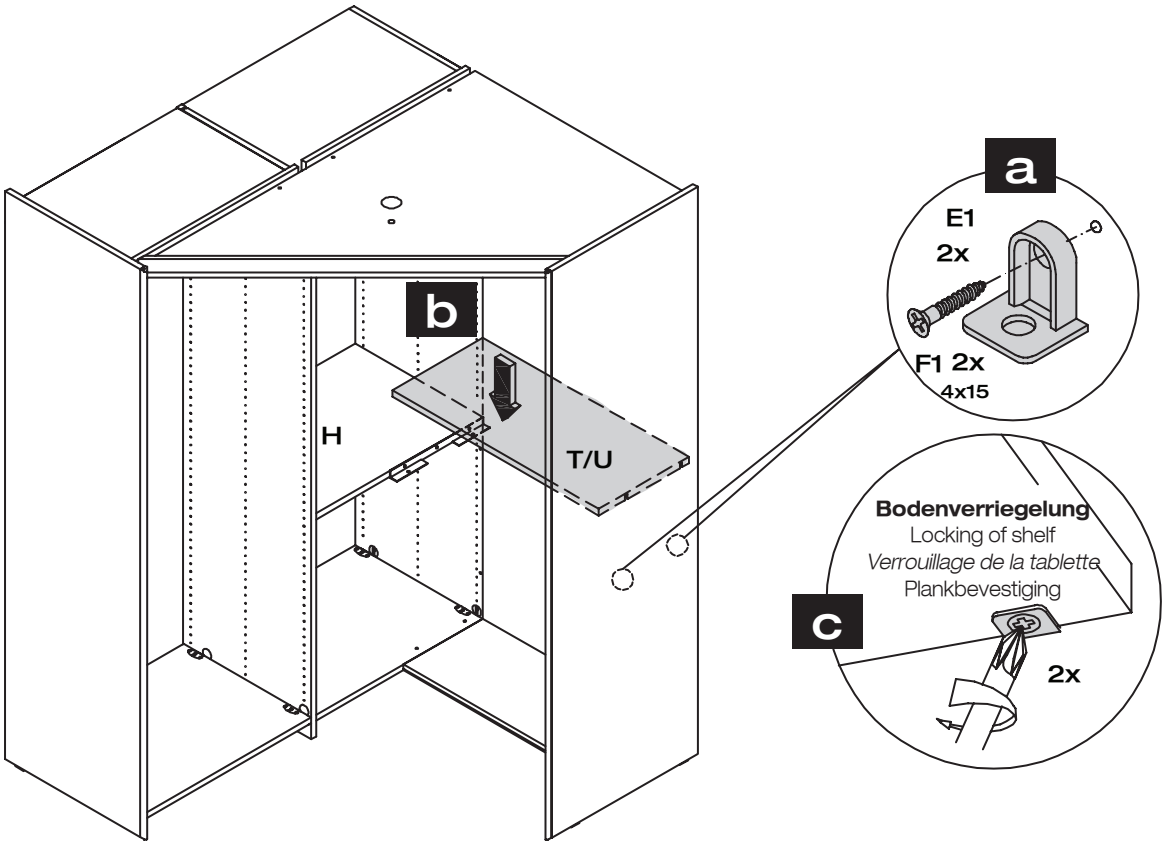
b
H
T/U
a
E1
2x
F1 2x
4x15
Bodenverriegelung
Locking of shelf
Verrouillage de la tablette
Plankbevestiging
c
2x

11

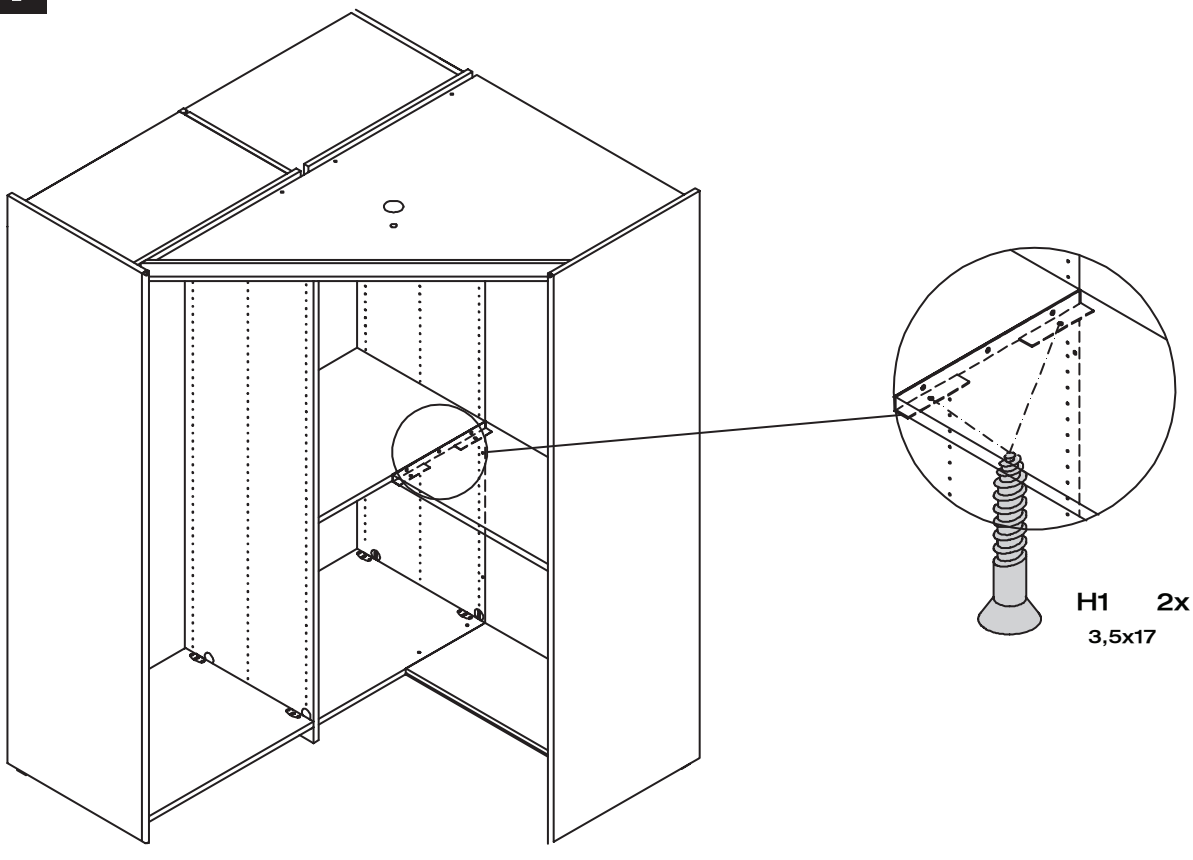

12

Eck-Einlegeboden mit Kleiderstange
Fitted corner shelf with clothes rod
Tablette d'angle avec tringle à vêtements
Hoeklegplank met kleerstang

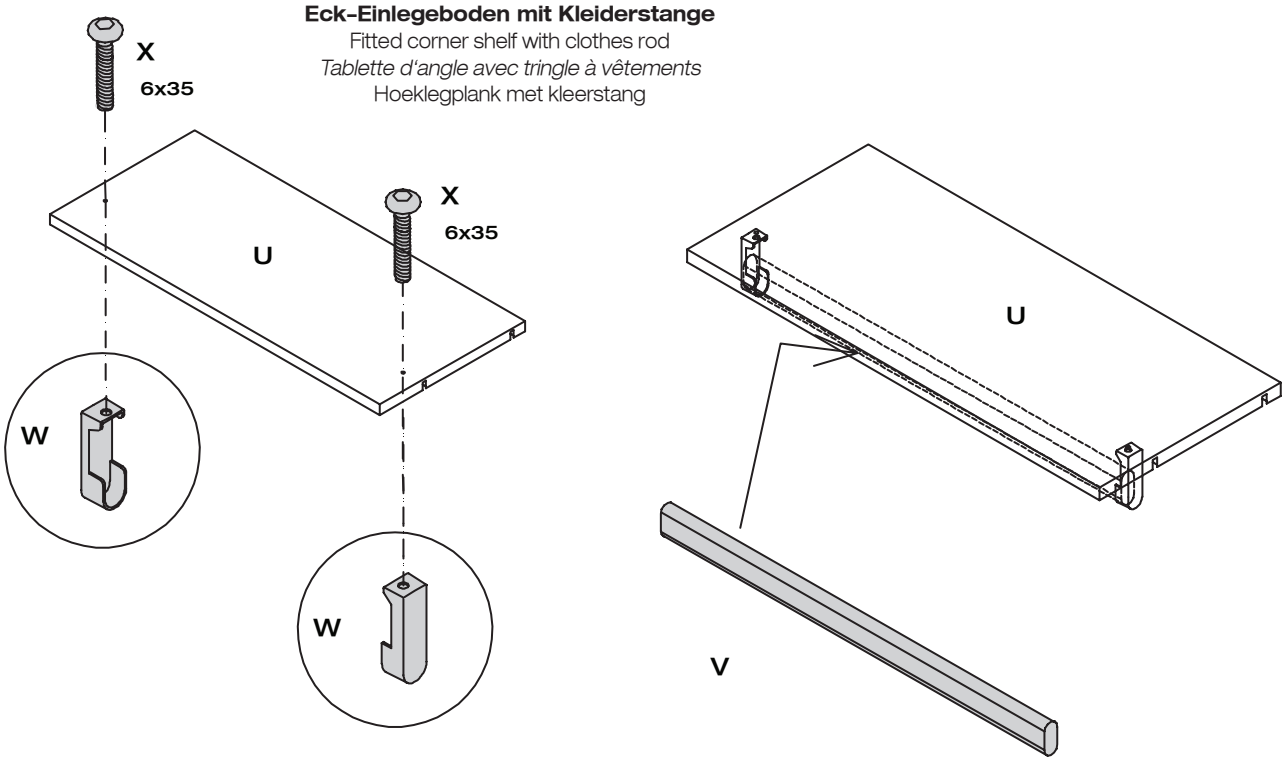

13

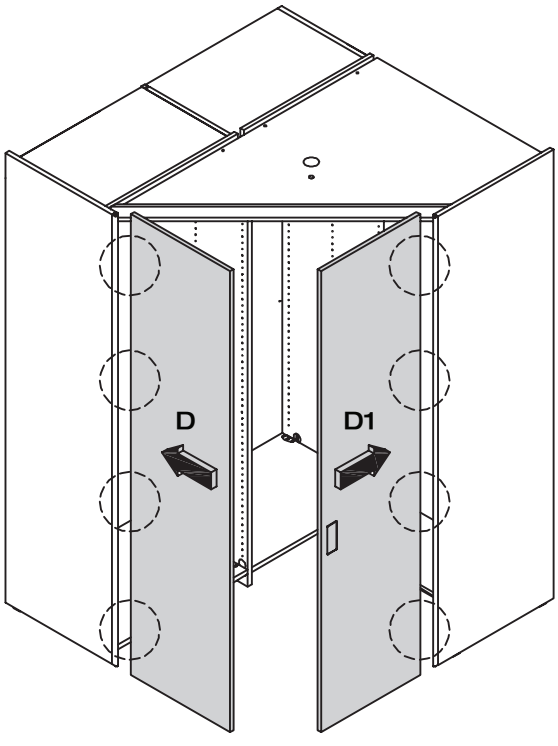

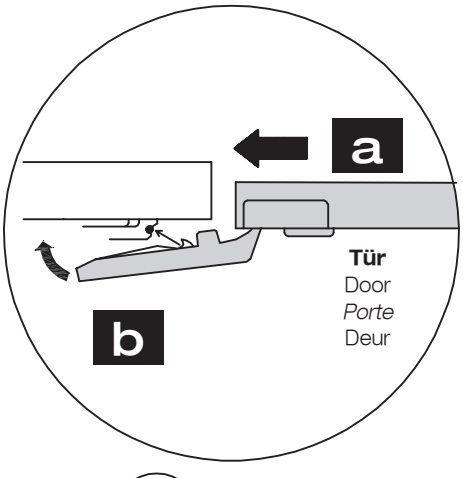

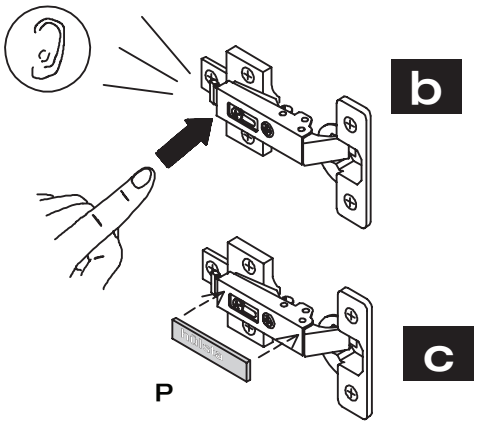

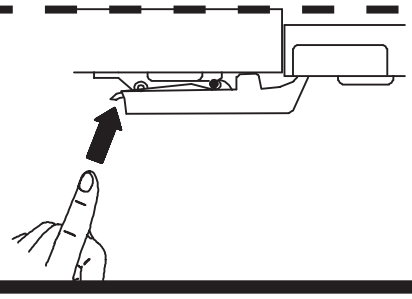

Scharnier lösen
Releasing the hinge
Desserrez la charnière
Scharnier verwijderen

Scharniereinstellung
Hinge adjustment
Réglage de la charnière
Scharnierverstelling

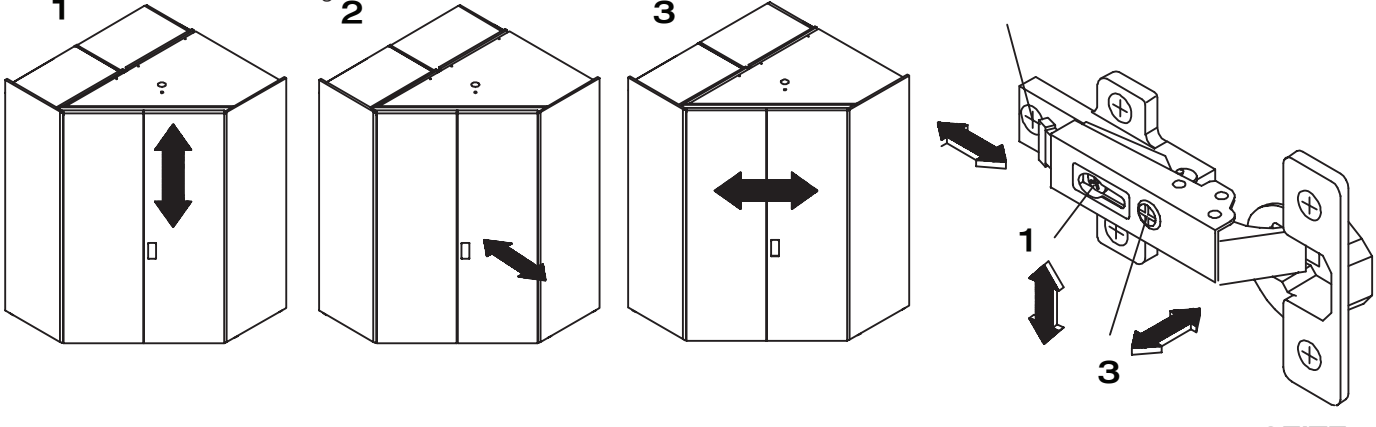

MONTAGEANLEITUNG

AUSZIEHBARE KLEIDERSTANGE

MIOLETTO

PULL-OUT CLOTHES ROD
TRINGLE EXTENSIBLE POUR VETEMENTS
UITTREKBARE KLEERSTANG

MONTAGE · ASSEMBLY · *MONTAGE* · MONTAGE

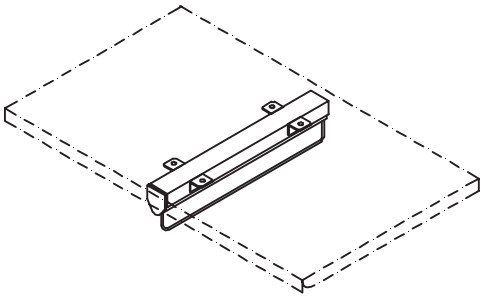

Montage darf nur durch fachkundiges Personal erfolgen

Fitting has to be done by qualified personnel

Le montage doit uniquement être effectué par de main d´oevre spécialisée

Montage uitsluitend door vakkundig personeel

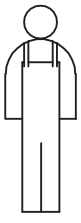

Beschlagbeutel 1047
Accessories bag 1047
Sachets de ferrures 1047
Zakjes met beslagdelen 1047

A **4x**

B 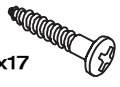 **4x**
3x17

C

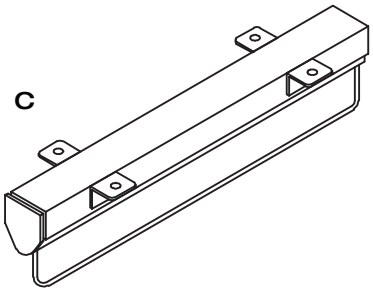

1

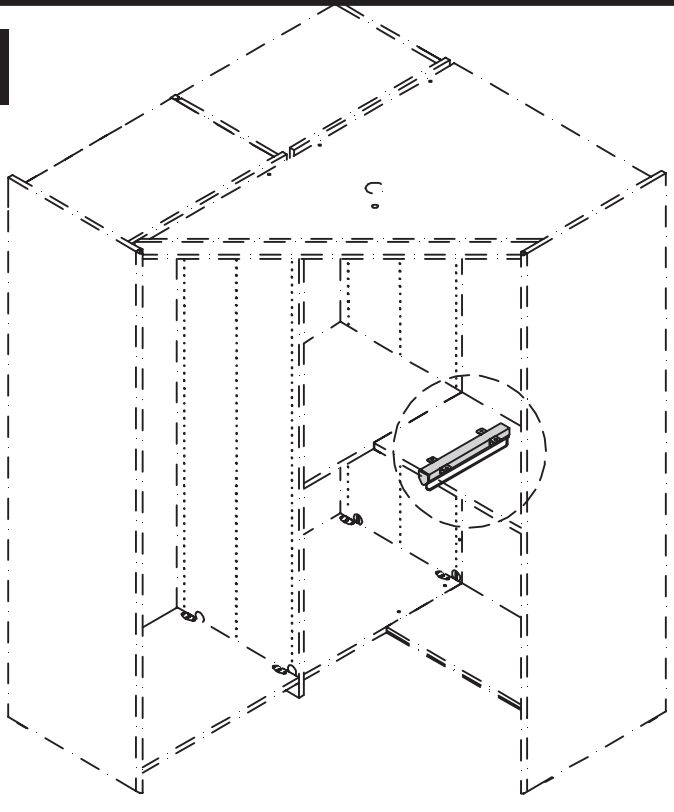

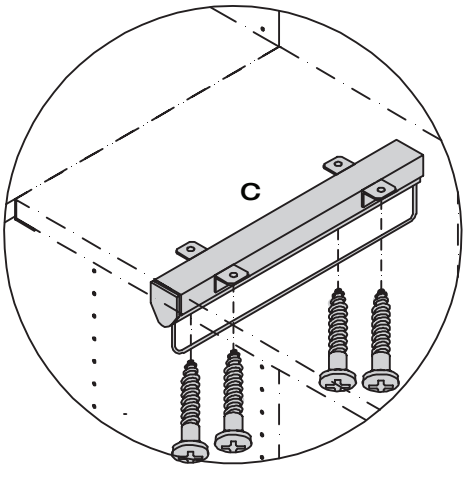

B **4x**
3x17

MONTAGEANLEITUNG

MIOLETTO

hülsta

FUNKTIONS–AUSZUGSELEMENT
GRUND–/ANBAUELEMENT

FUNCTIONAL PULL-OUT UNIT, BASIC/EXTENSION UNIT
ELEMENT FONCTIONNEL COULISSANT, ELEMENT DE BASE/COMPLEMENTAIRE
FUNCTIONEEL UITTREKBAAR ELEMENT, BASIS-/AANBOUWELEMENT

GESAMTÜBERSICHT · SUMMARY · *VUE GENERALE* · TOTAALOVERZICHT

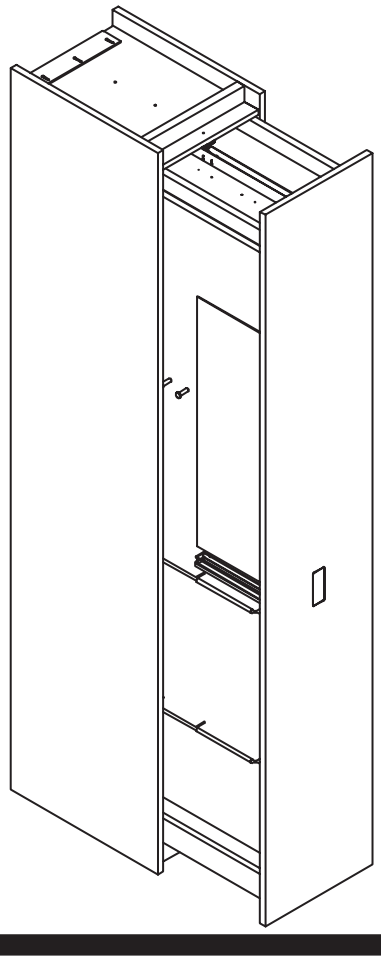

Montage darf nur durch fachkundiges Personal erfolgen

Fitting has to be done by qualified personnel

Le montage doit uniquement être effectué par de main d´oevre spécialisée

Montage uitsluitend door vakkundig personeel

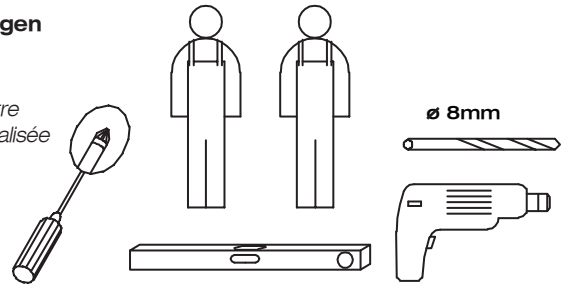

Grundelement
Basic unit
Elément de base
Basiselement

oder
or
ou
of

Anbauelement
Extension unit
Elément complémentaire
Aanbouwelement

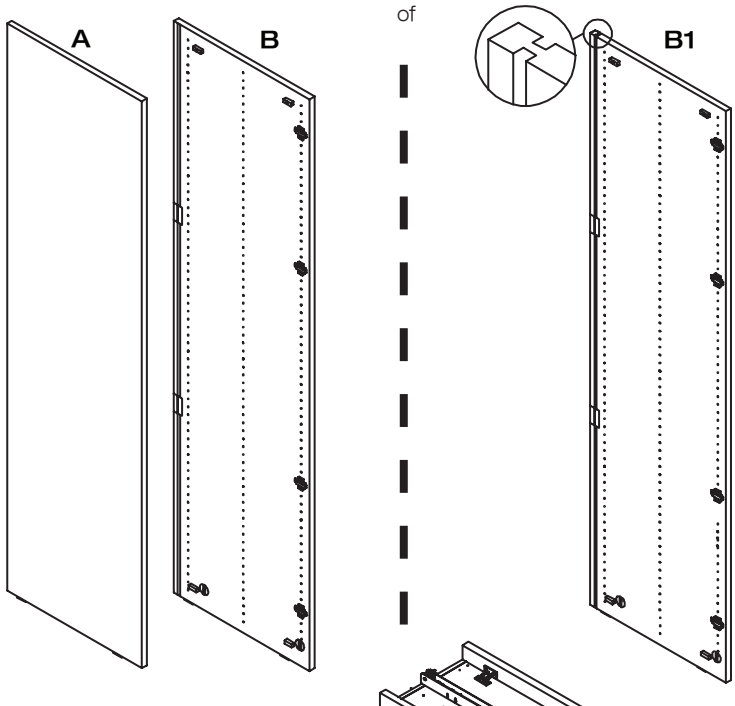

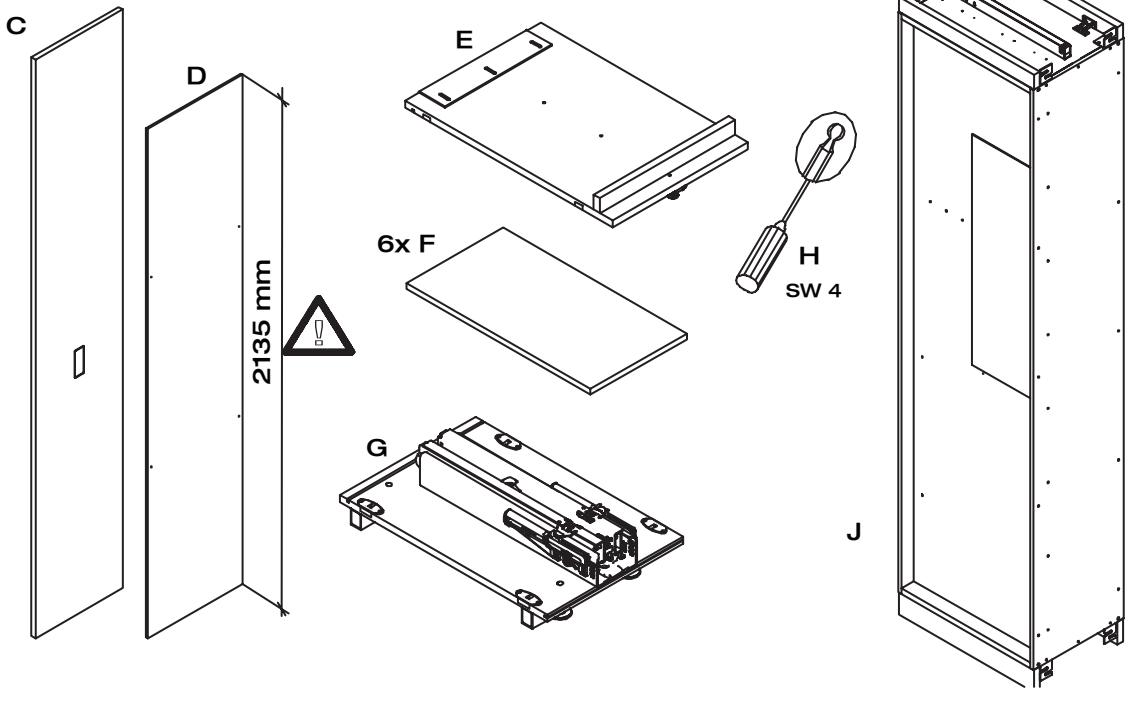

MONTAGEANLEITUNG

MIOLETTO

hülsta

FUNKTIONS–AUSZUGSELEMENT GRUND–/ANBAUELEMENT

FUNCTIONAL PULL-OUT UNIT, BASIC/EXTENSION UNIT
ELEMENT FONCTIONNEL COULISSANT, ELEMENT DE BASE/COMPLEMENTAIRE
FUNCTIONEEL UITTREKBAAR ELEMENT, BASIS-/AANBOUWELEMENT

GESAMTÜBERSICHT · SUMMARY · *VUE GENERALE* · TOTAALOVERZICHT

Beschlagbeutel 637
Accessories bag 637
Sachets de ferrures 637
Zakjes met beslagdelen 637

K		2x
L		8x
M	4x15	12x
N	4x17	4x
O		8x

3x Beschlagbeutel 1437
3x Accessories bag 1437
3x Sachets de ferrures 1437
3x Zakjes met beslagdelen 1437

P	5x60	6x
Q	ø 8mm	6x

Beschlagbeutel 1310
Accessories bag 1310
Sachets de ferrures 1310
Zakjes met beslagdelen 1310

R		2x
S	4x20	8x

6x Beschlagbeutel 902
6x Accessories bag 902
6x Sachets de ferrures 902
6x Zakjes met beslagdelen 902

T		24x
U	3,5x15	24x

Beschlagbeutel 1090
Accessories bag 1090
Sachets de ferrures 1090
Zakjes met beslagdelen 1090

E1	SW 5	1x

Beschlagbeutel 078
Accessories bag 078
Sachets de ferrures 078
Zakjes met beslagdelen 078

V	3,5x13	3x
W	3x13	3x

C1

Beschlagbeutel 1787
Accessories bag 1787
Sachets de ferrures 1787
Zakjes met beslagdelen 1787

X	M6x12	4x
Y	4x28	10x
Z		3x
A1	M4x23	7x

D1 2x

MONTAGEANLEITUNG

MIOLETTO

hülsta

FUNKTIONS–AUSZUGSELEMENT GRUND–/ANBAUELEMENT

FUNCTIONAL PULL-OUT UNIT, BASIC/EXTENSION UNIT
ELEMENT FONCTIONNEL COULISSANT, ELEMENT DE BASE/COMPLEMENTAIRE
FUNCTIONEEL UITTREKBAAR ELEMENT, BASIS-/AANBOUWELEMENT

MONTAGE · ASSEMBLY · *MONTAGE* · MONTAGE

1

Demontage
Dismantling
Démontage
Demontage

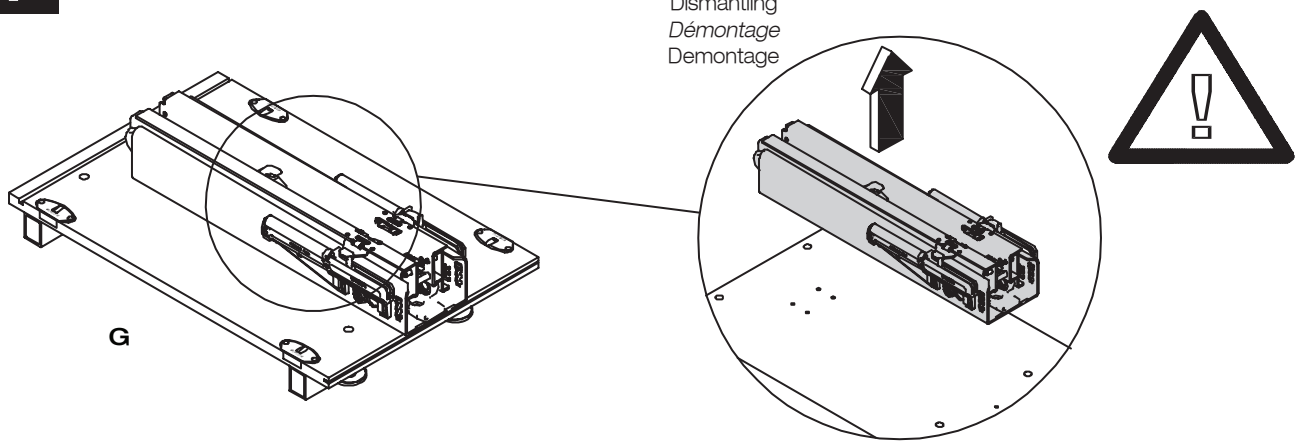

2

Montage Grund–/Anbauelement, siehe Seite 10–12
Assembly of basic/extension unit, see p. 10-12
Montage d'un élément de base/complémentaire, voir p. 10 à 12
Montage basis-/aanbouwelement, zie pag. 10-12

3

Höhenverstellung
Height adjustment
Réglage en hauteur
Hoogteverstelling

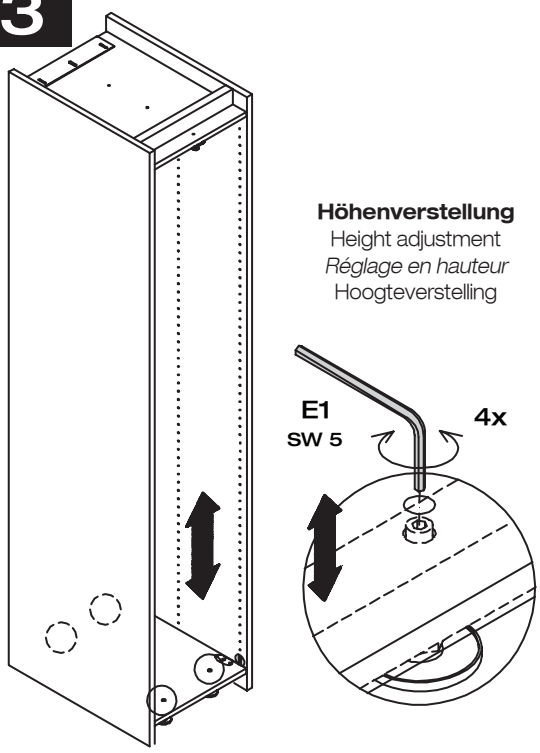

4

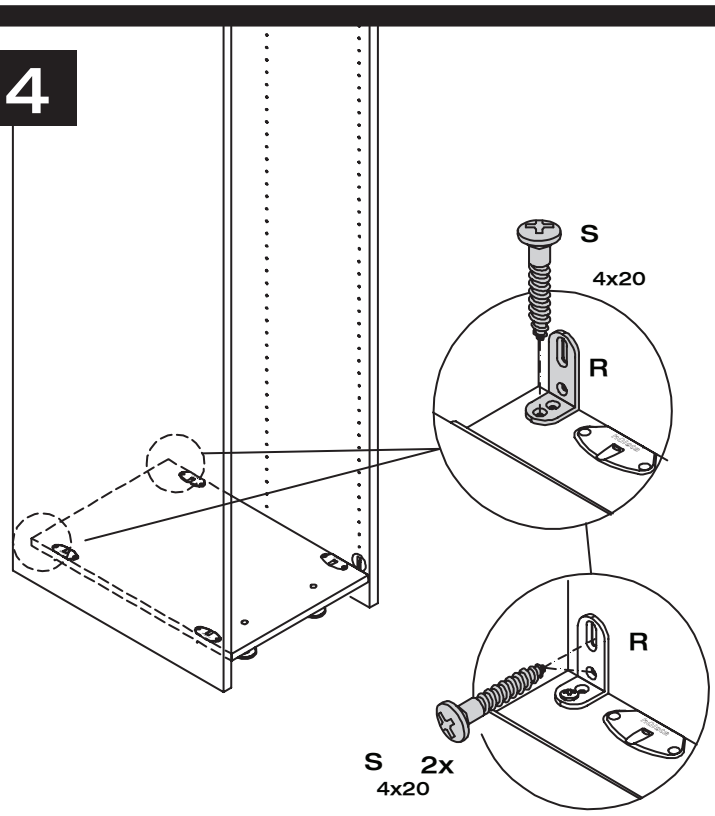

MONTAGEANLEITUNG

MIOLETTO

hülsta

FUNKTIONS–AUSZUGSELEMENT GRUND–/ANBAUELEMENT

FUNCTIONAL PULL-OUT UNIT, BASIC/EXTENSION UNIT
ELEMENT FONCTIONNEL COULISSANT, ELEMENT DE BASE/COMPLEMENTAIRE
FUNCTIONEEL UITTREKBAAR ELEMENT, BASIS-/AANBOUWELEMENT

MONTAGE · ASSEMBLY · *MONTAGE* · MONTAGE

5

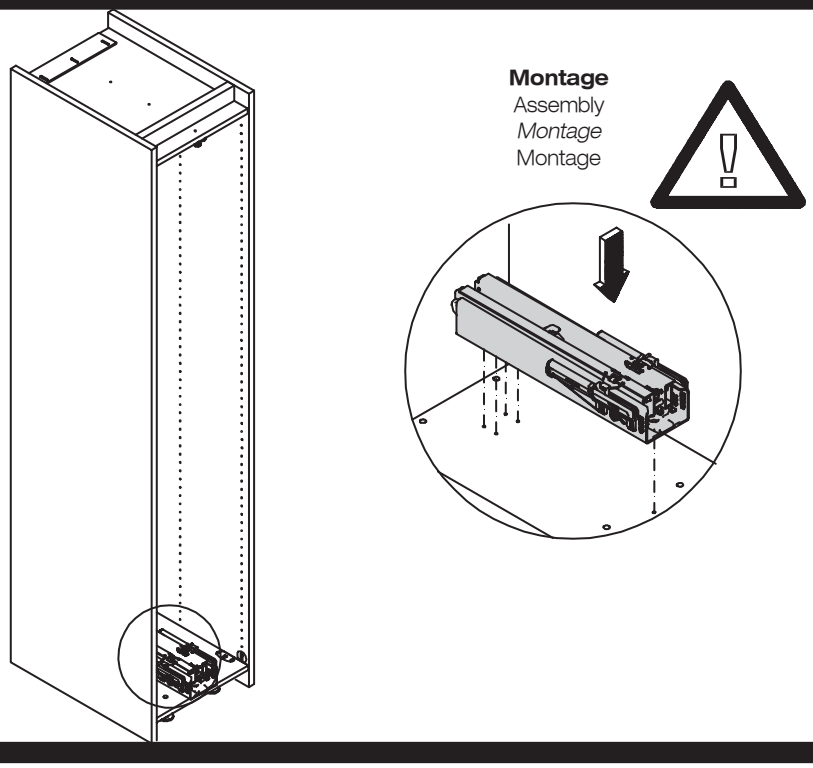

6

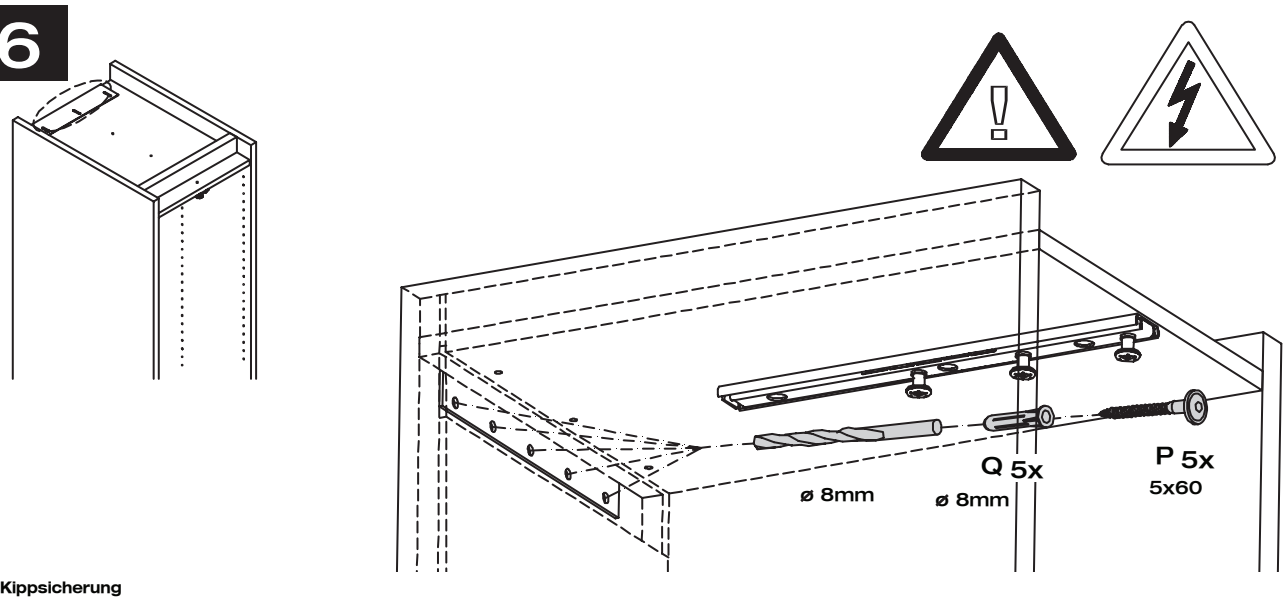

Kippsicherung
Achtung! Die Wandbeschaffenheit ist vor der Montage unbedingt zu prüfen. Verwendung von Dübeln bei Beton und/oder festem Mauerwerk. Bei abweichender Beschaffenheit (z.B. Rahmenbauweise mit Gipskartonplatten, Leichtbausteinen etc.) ist eine andere, der Belastung angemessene Befestigung bauseits vorzunehmen. Beachten Sie, dass in dem Befestigungsbereich keine Elektro–Installationszonen und keine Ver– oder Entsorgungslei¬tungen vorhanden sein dürfen. Prüfen Sie mit einem geeigneten Leitungssuchgerät. Beachten Sie, dass Kunststoffrohre nicht dedektiert werden.

Anti-tilt device
Please note! Please be sure to test the soundness of walls beforehand. Use plugs for concrete and solid walls. Use a different method that is capable of withstanding the load for lighter types of walls (e.g. framed gypsum plaster board, light brickwork, etc.). Please note that there must not be any electrical installations nor any electrical connections or leads of any kind in the assembly area. Please ensure this is so by testing the area with a suitable electrical leads search device. Please also note that plastic tubing will not be detected.

Protection contre le basculement
Attention! La composition du mur doit absolument être contrôlée. Utilisation de chevilles pour le béton et/ou la maçonnerie dure. Pour les autres types de construction (cloisons en placoplâtre, maçonnerie légère, etc...), il faut prévoir un autre mode de fixation en rapport avec la charge. Veuillez contrôler l'absence d'installations électriques et de conduits dans le secteur de la fixation à l'aide d'un appareil. Veuillez noter que les tubes en matière synthétiques ne sont pas détectés.

Omkiepbeveiliging
Attentie! Controleer, alvorens te beginnen, altijd de aard en de kwaliteit van de muur, waaraan gemonteerd moet worden. Gebruik voor de bevestiging aan beton en schoonmetselwerk de door hülsta meegeleverde standaard pluggen en passende schroeven. In geval van muren van een ander, lichter soort materiaal (bijv. gipsplaten op een raamwerk of lichte bouwstenen) moet een ander, aan het draagvermogen aangepast speciaal bevestigingsmateriaal gebruikt worden. N.B.! In het muurgedeelte waar gemonteerd moet worden, mogen zich geen elektro-installatiezones bevinden resp. mogen geen aan- en/of afvoerleidingen (buizen) lopen. Dit kan gecontroleerd worden met speciale daarvoor bestemde detectieapparatuur. N.B.! Kunststofleidingen kunnen helaas niet worden gedetecteerd.

7

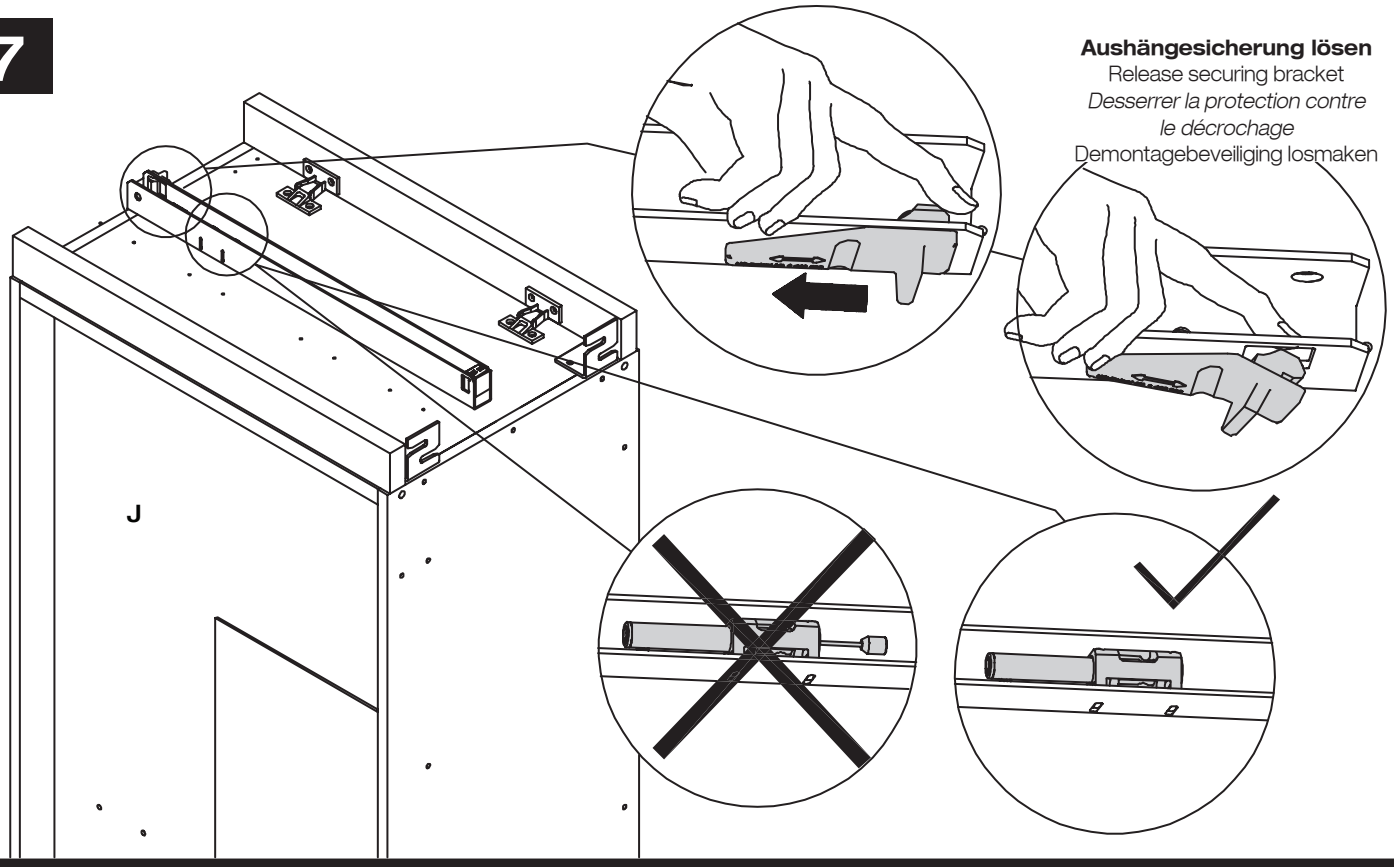
J
Aushängesicherung lösen
Release securing bracket
Desserrer la protection contre le décrochage
Demontagebeveiliging losmaken

8

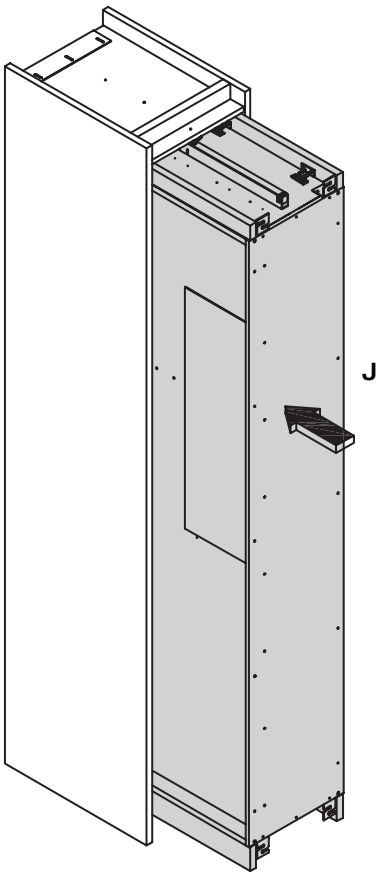
J

9

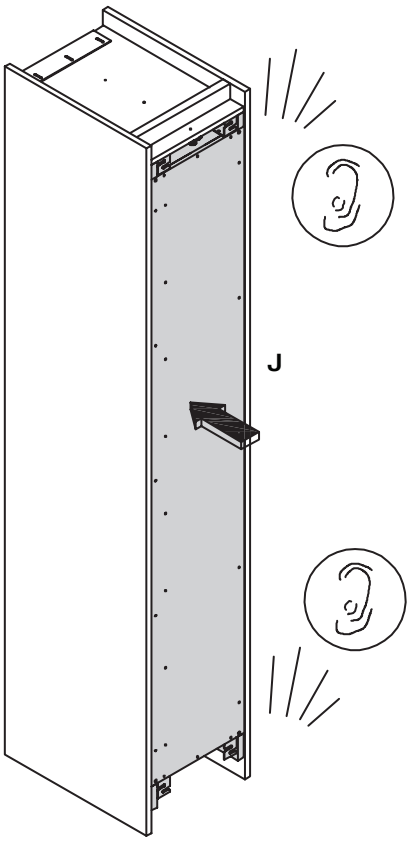
J

10

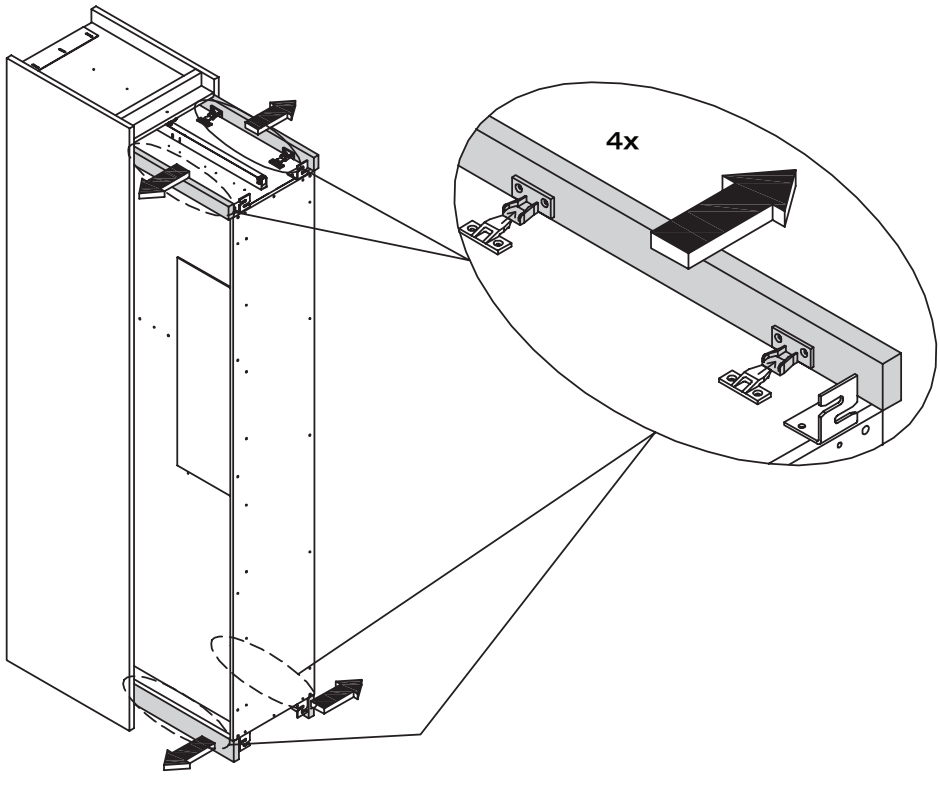
4x

11

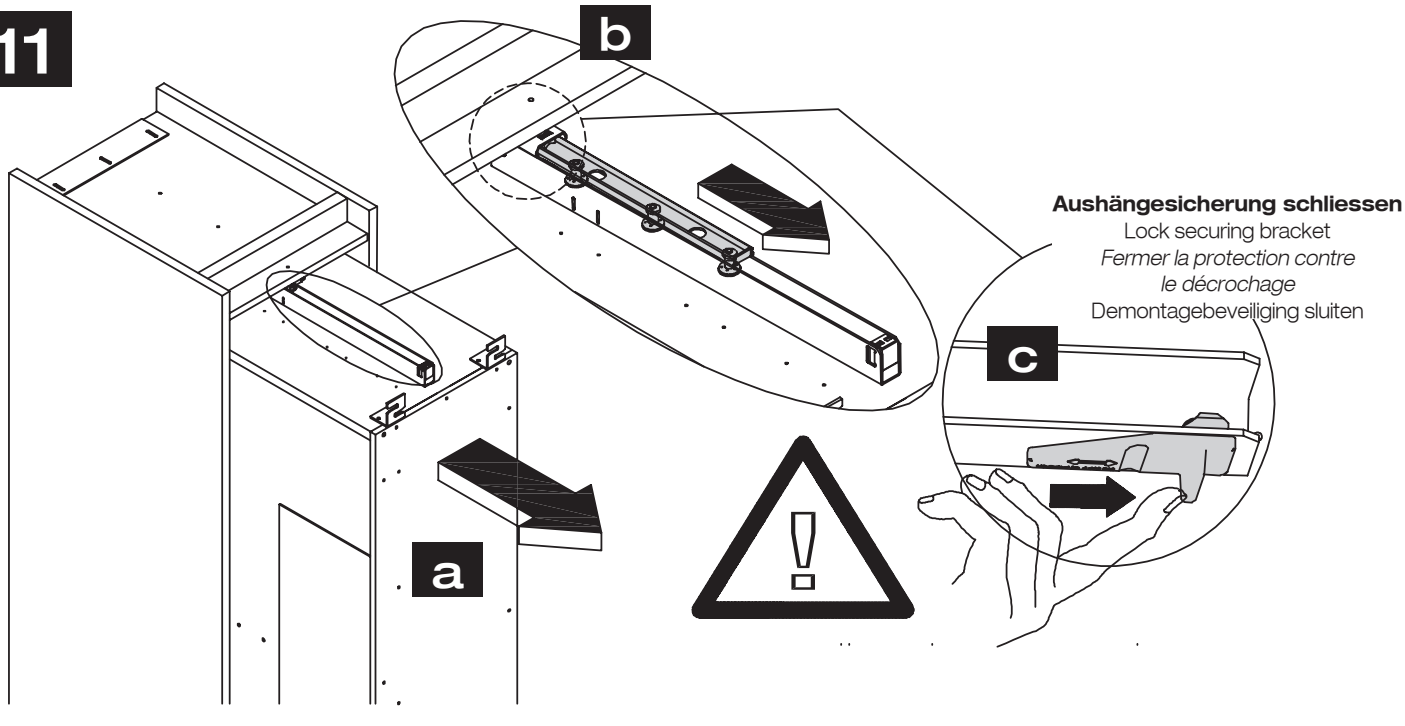
b
c
a
Aushängesicherung schliessen
Lock securing bracket
Fermer la protection contre le décrochage
Demontagebeveiliging sluiten

12

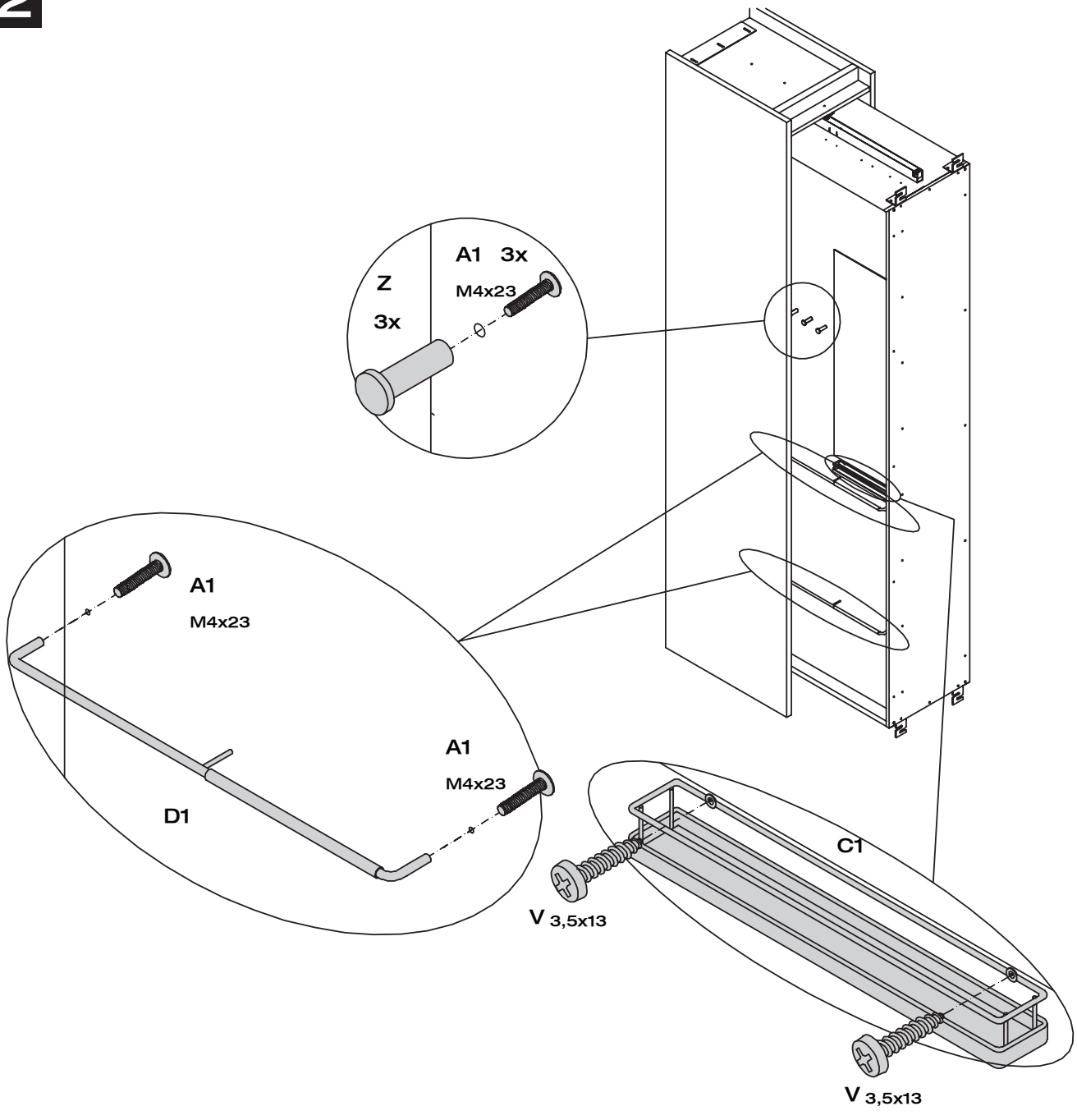

13

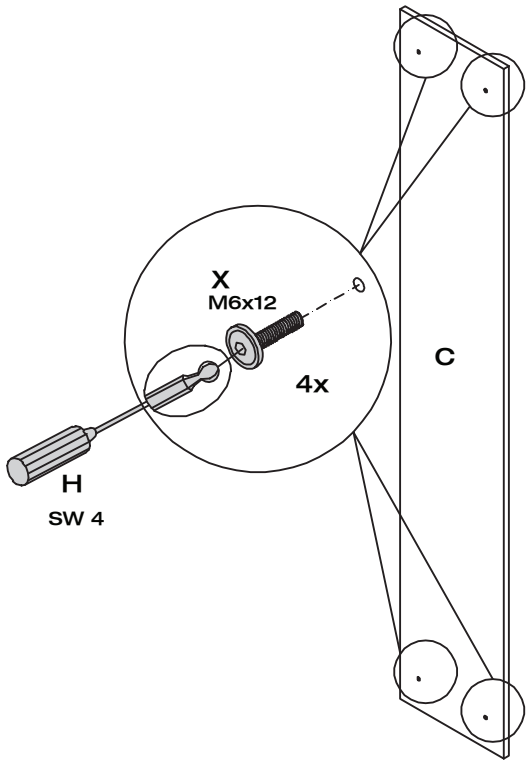

14

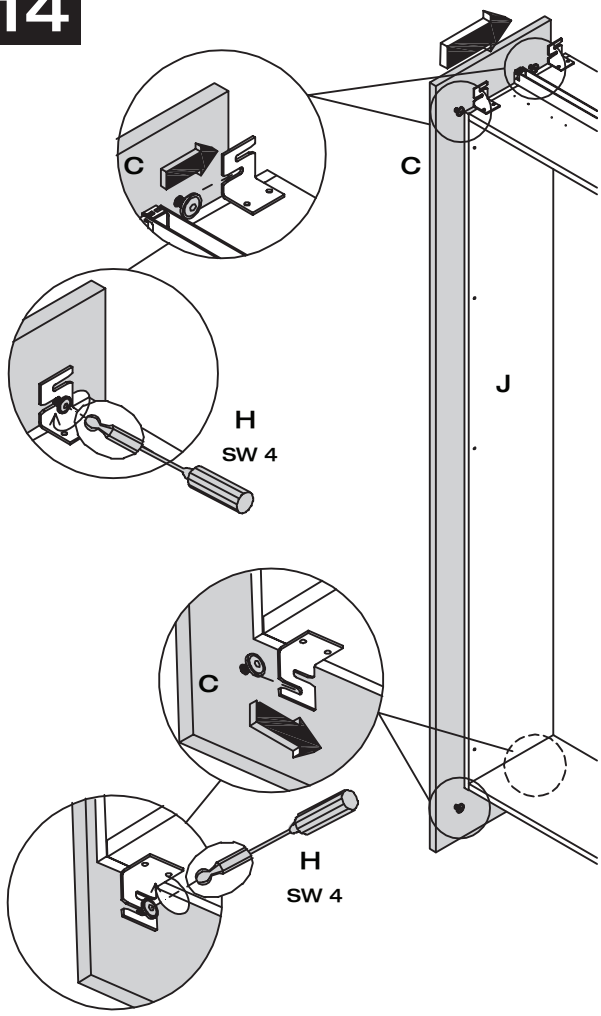

15

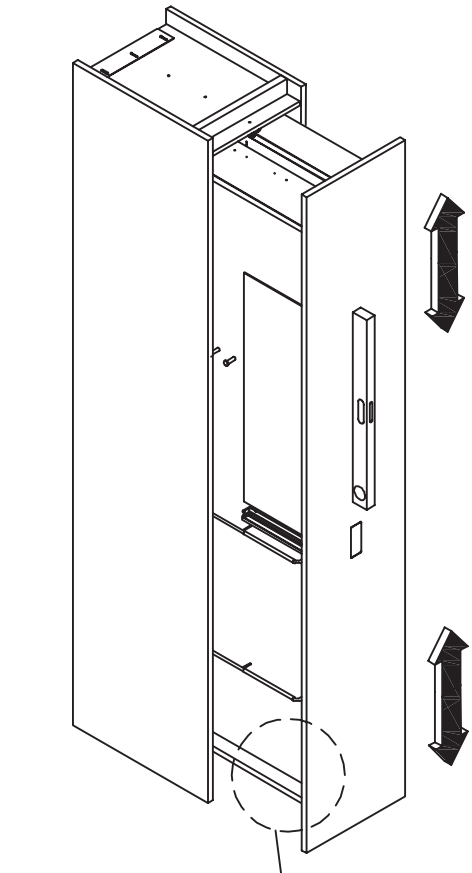

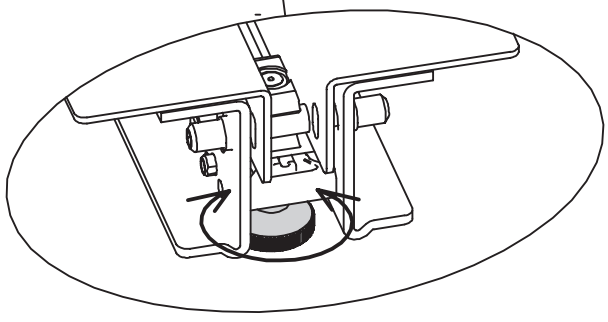

Höhenverstellung
Height adjustment
Réglage en hauteur
Hoogteverstelling

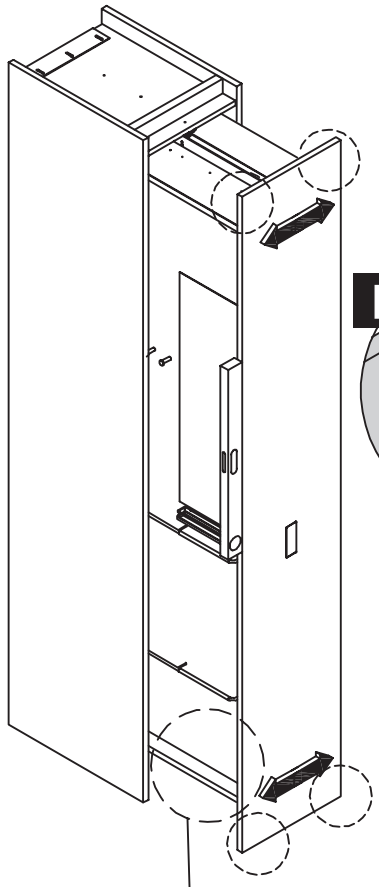

Seitenverstellung
Side adjustment
Réglage latéral
Verstelling zijde

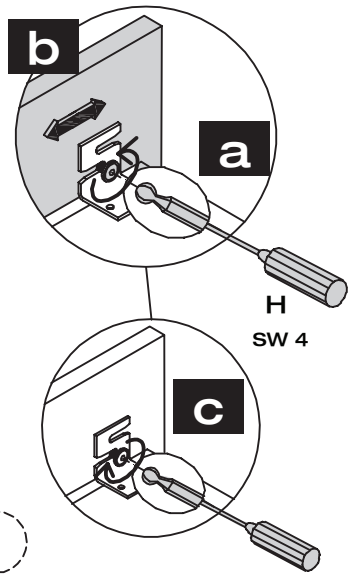

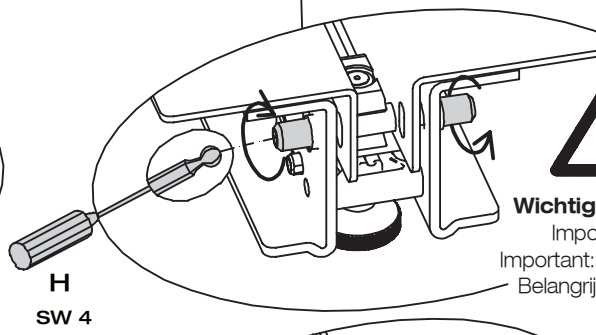

Wichtig: Adapterfixierung
Important: set adapter
Important: *fixation de l'adaptateur*
Belangrijk: vastzetten adapter

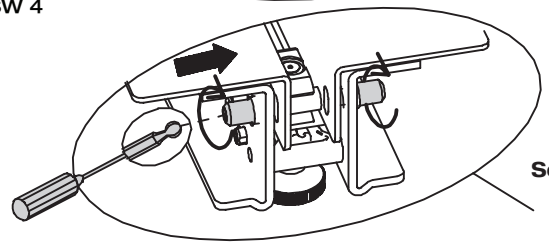

Seitenverstellung
Side adjustment
Réglage latéral
Verstelling zijde

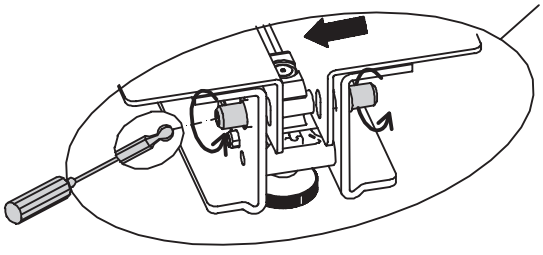

16

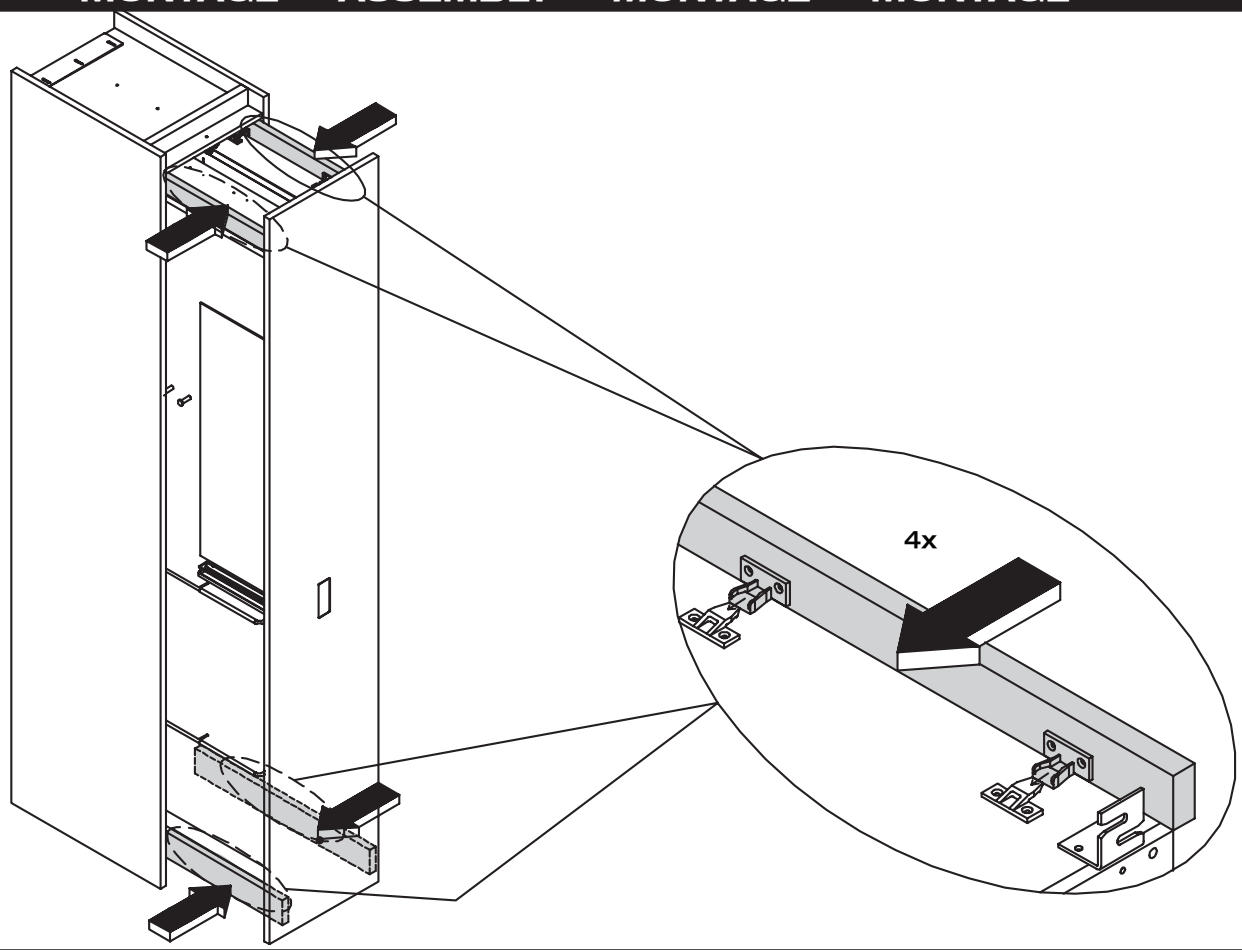

17

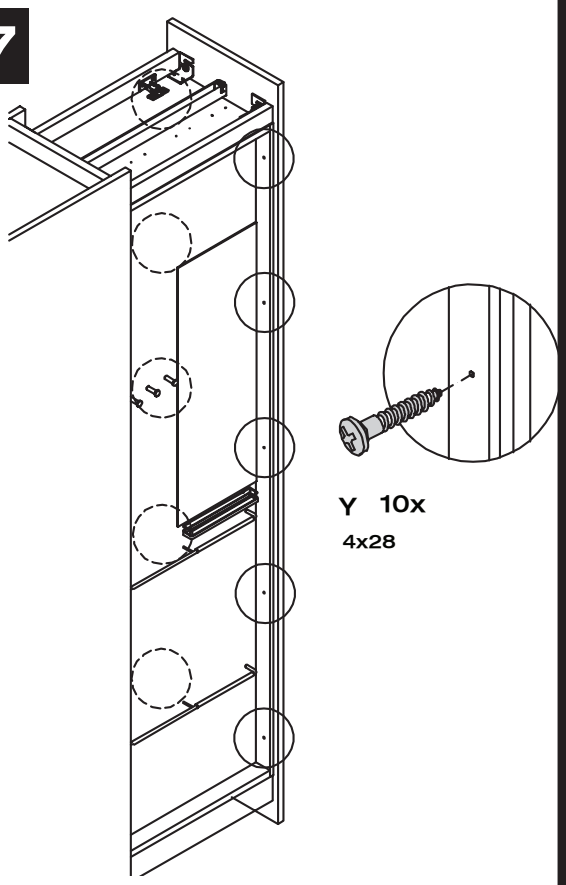

18

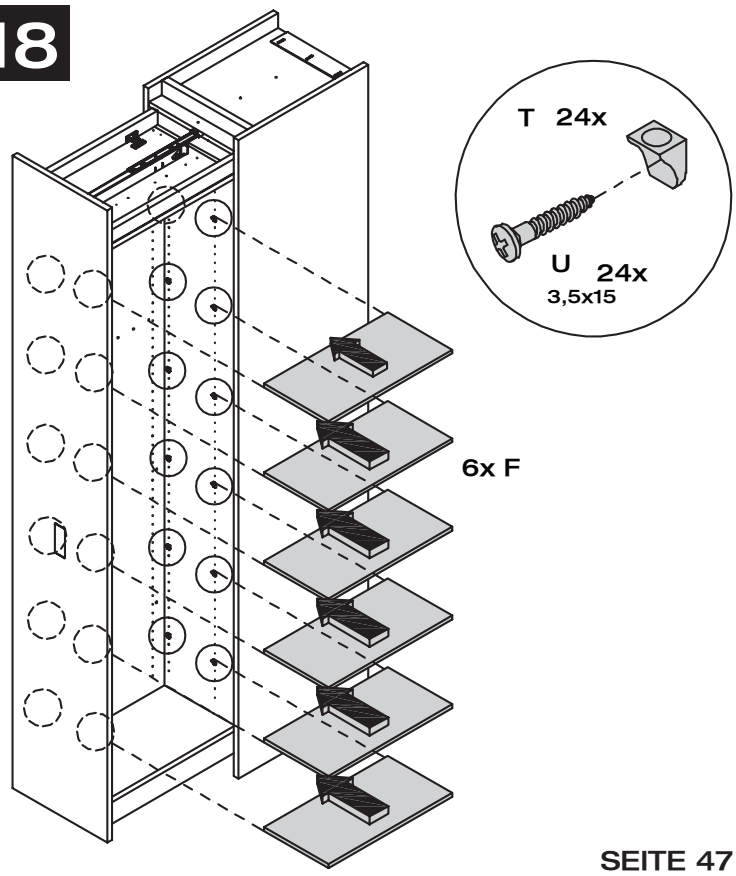

MONTAGEANLEITUNG

TASCHENBODEN

BAG SHELF
TABLETTE A SACS
TASSENPLANK

MIOLETTO

GESAMTÜBERSICHT · SUMMARY · *VUE GENERALE* · TOTAALOVERZICHT

Montage darf nur durch fachkundiges Personal erfolgen

Fitting has to be done by qualified personnel

Le montage doit uniquement être effectué par de main d´oevre spécialisée

Montage uitsluitend door vakkundig personeel

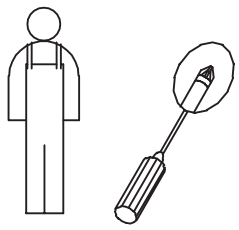

Taschenboden A
Bag shelf A
Tablette à sacs A
Tassenplank A

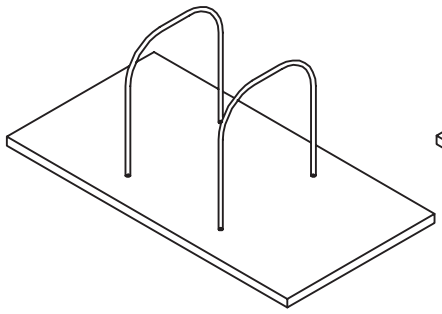

Taschenboden B
Bag shelf B
Tablette à sacs B
Tassenplank B

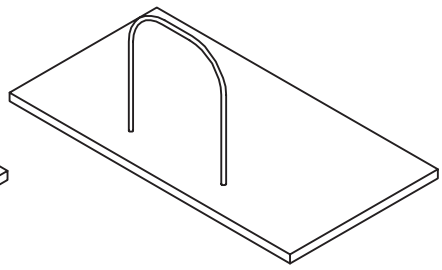

Beschlagbeutel 1788
Accessories bag 1788
Sachets de ferrures 1788
Zakjes met beslagdelen 1788

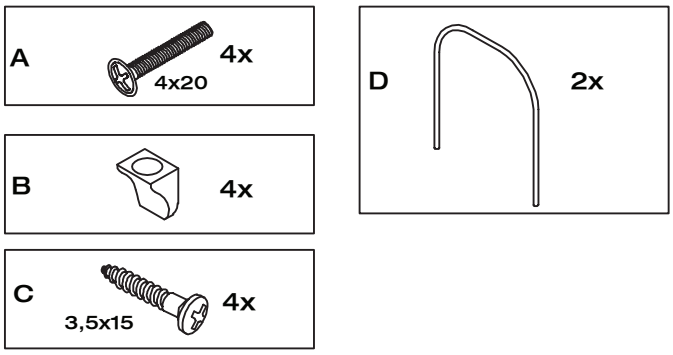

oder
or
ou
of

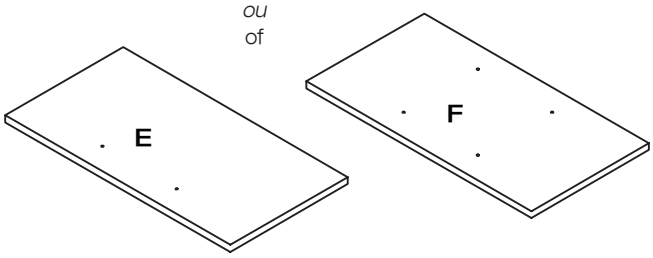

1

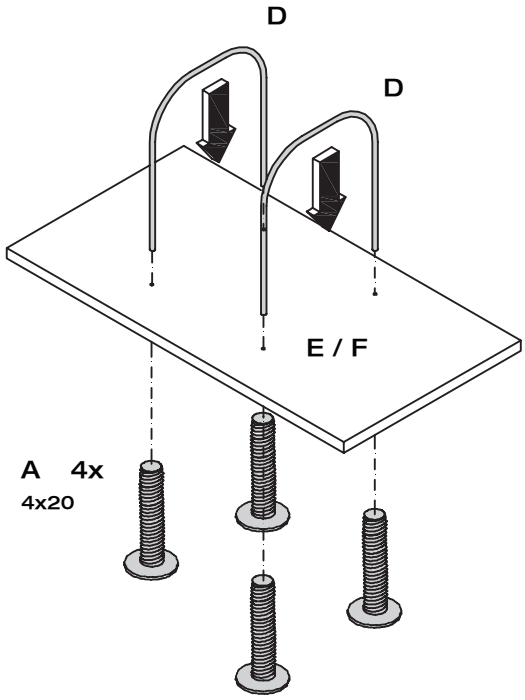

1

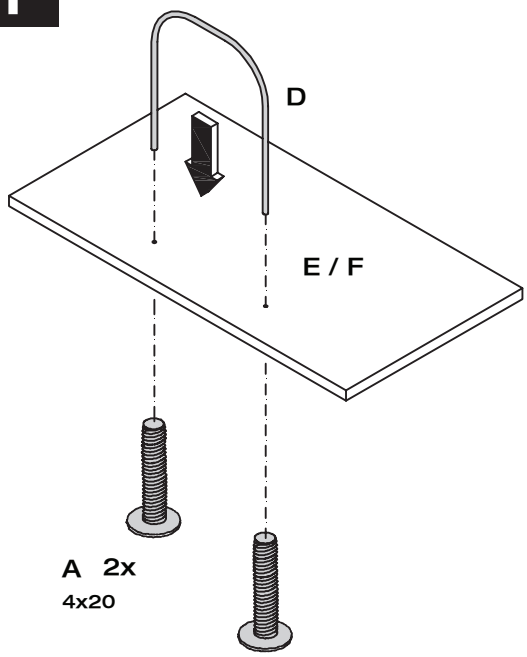

TASCHENBODEN

BAG SHELF
TABLETTE A SACS
TASSENPLANK

MONTAGE · ASSEMBLY · *MONTAGE* · MONTAGE

2

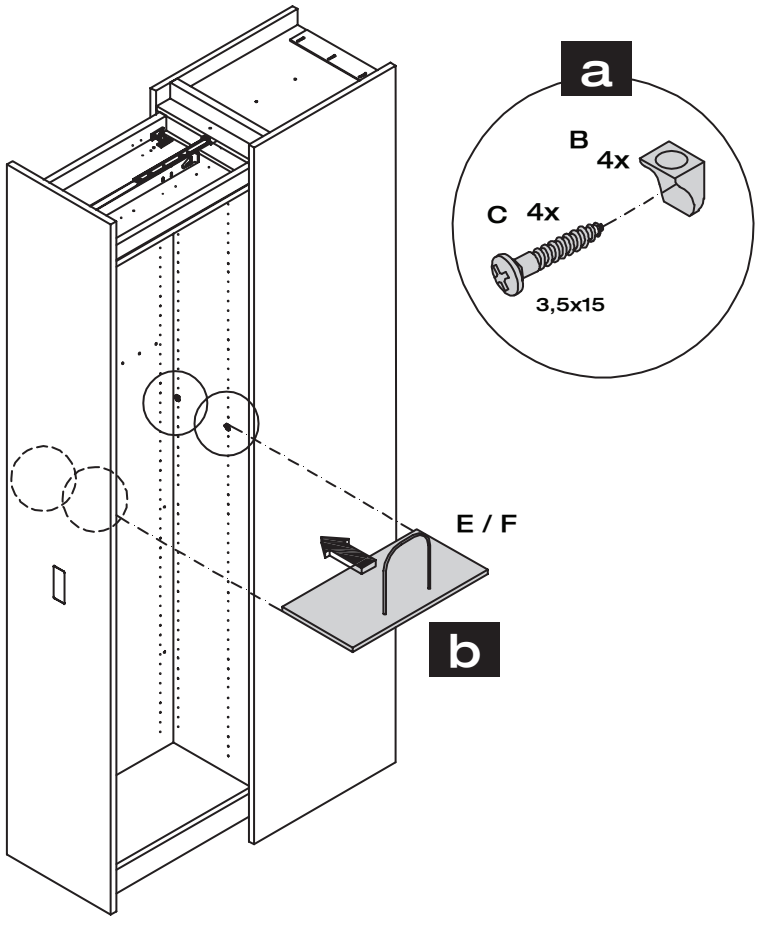

hülsta

MONTAGEANLEITUNG

SCHUHHALTERUNG

SHOE HOLDER
SUPPORT CHAUSSURES
SCHOENENHOUDER

MIOLETTO

MONTAGE · ASSEMBLY · *MONTAGE* · MONTAGE

Montage darf nur durch fachkundiges Personal erfolgen

Fitting has to be done by qualified personnel

Le montage doit uniquement être effectué par de main d´oevre spécialisée

Montage uitsluitend door vakkundig personeel

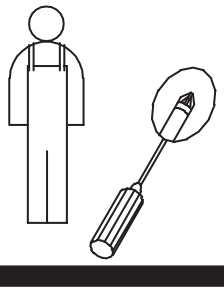

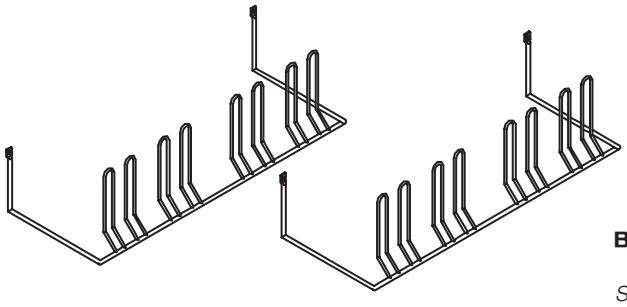

A 2x

Beschlagbeutel 1814
Accessories bag 1814
Sachets de ferrures 1814
Zakjes met beslagdelen 1814

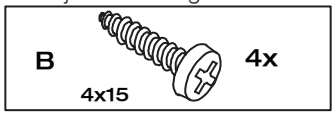

1

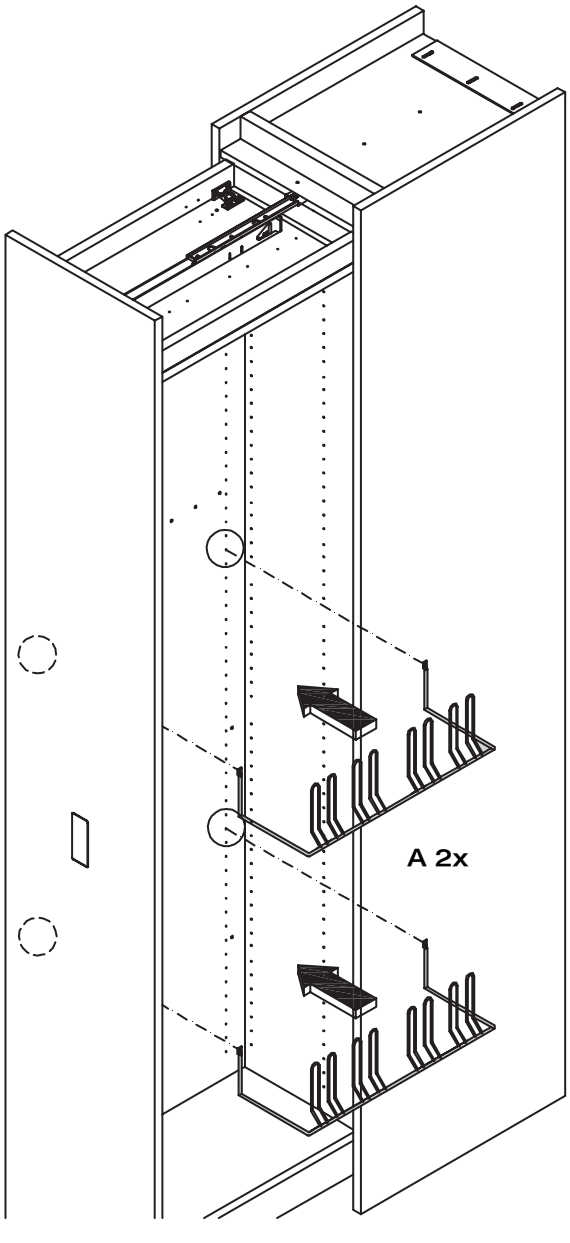

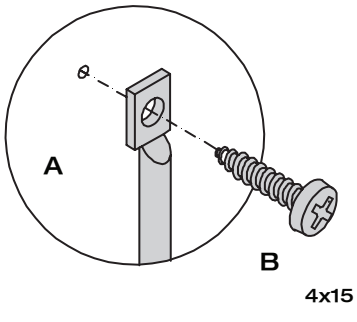

hülsta

MONTAGEANLEITUNG
TV–INNENAUSSTATTUNG

MIOLETTO

INTERIOR TV FITTINGS
AMENAGEMENT INTERIEUR TV
TV-INTERIEURINDELING

GESAMTÜBERSICHT · SUMMARY · *VUE GENERALE* · TOTAALOVERZICHT

Typen Nr. • Type no. • *Réf.* • Typenr.
79500, 79510

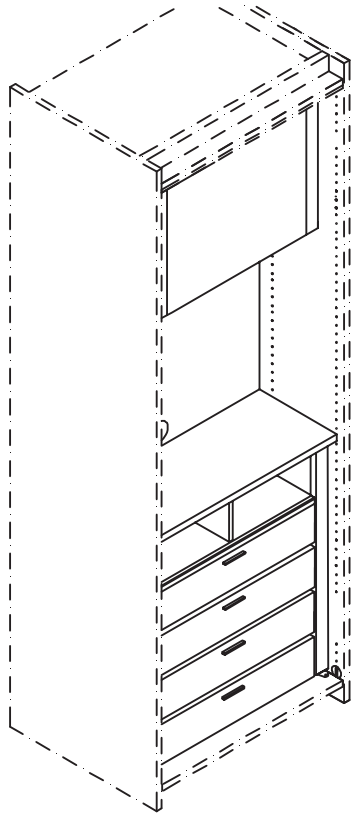

Typen Nr. • Type no. • *Réf.* • Typenr.
79501, 79511

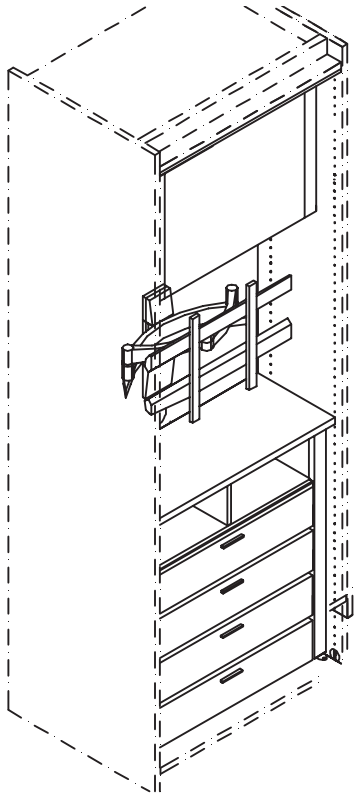

Montage darf nur durch fachkundiges Personal erfolgen

Fitting has to be done by qualified personnel

Le montage doit uniquement être effectué par de main d´oevre spécialisée

Montage uitsluitend door vakkundig personeel

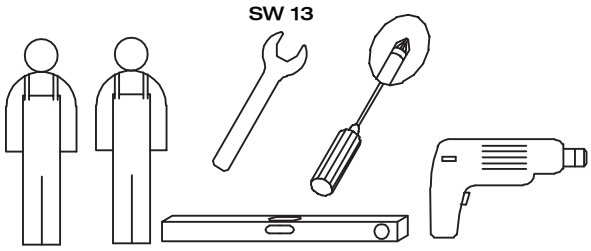

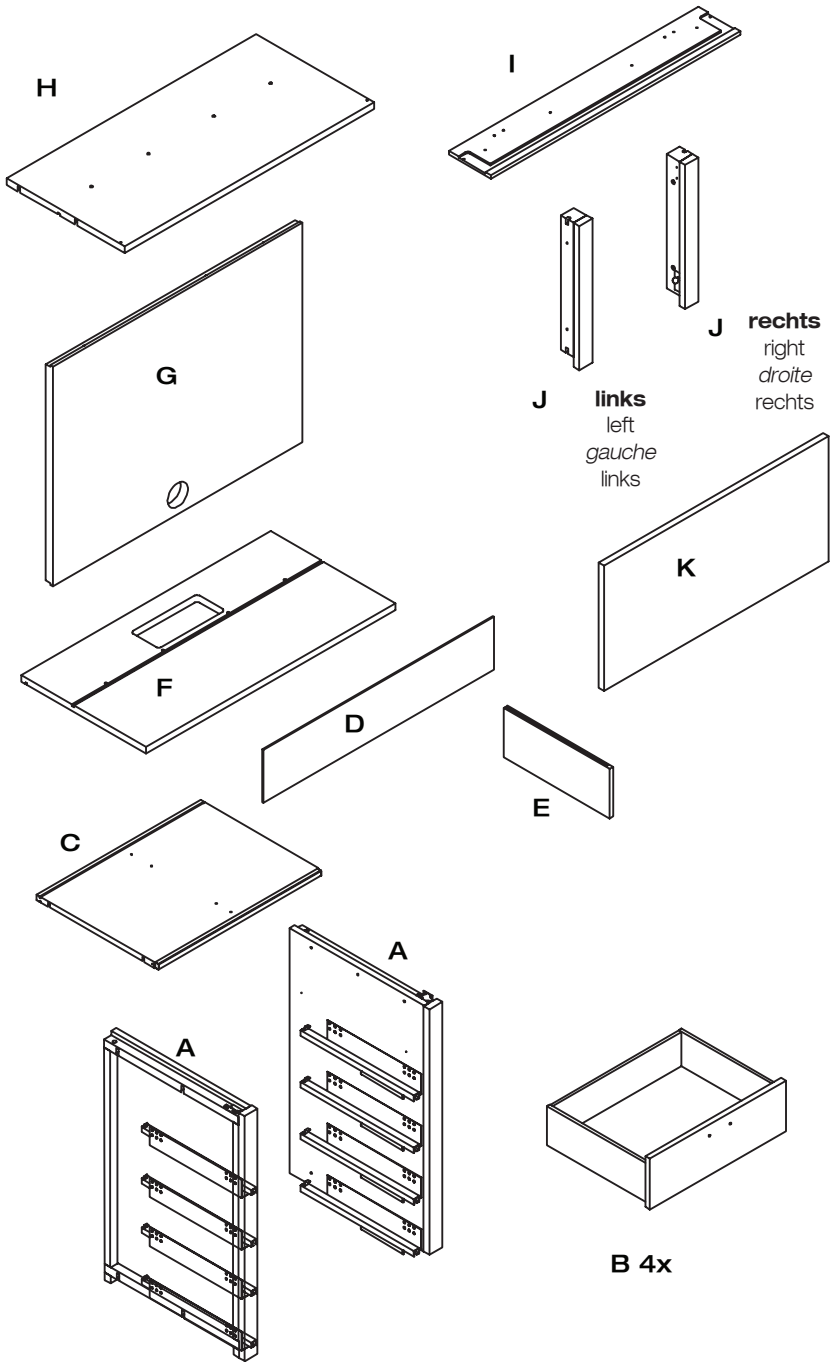

hülsta

MONTAGEANLEITUNG
TV–INNENAUSSTATTUNG

MIOLETTO

INTERIOR TV FITTINGS
AMENAGEMENT INTERIEUR TV
TV-INTERIEURINDELING

GESAMTÜBERSICHT · SUMMARY · *VUE GENERALE* · TOTAALOVERZICHT

Beschlagbeutel 1657
Accessories bag 1657
Sachets de ferrures 1657
Zakjes met beslagdelen 1657

L		8x
M	4x15	12x
N	6.3x13	8x
O	4,5x45	2x

2x Beschlagbeutel 659
2x Accessories bag 659
2x *Sachets de ferrures 659*
2x Zakjes met beslagdelen 659

T		10x
U	4x15	10x

Beschlagbeutel 1659
Accessories bag 1659
Sachets de ferrures 1659
Zakjes met beslagdelen 1659

P		4x
Q	3,5x40	4x

4x Beschlagbeutel 1682
4x Accessories bag 1682
4x *Sachets de ferrures 1682*
4x Zakjes met beslagdelen 1682

R		4x
S	M4x38	8x

Beschlagbeutel 1658
Accessories bag 1658
Sachets de ferrures 1658
Zakjes met beslagdelen 1658

V		2x

Beschlagbeutel 1242
Accessories bag 1242
Sachets de ferrures 1242
Zakjes met beslagdelen 1242

W		8x
X	3,5x17	8x
Y	4x35	8x
Z		2x

Beschlagbeutel 1785
Accessories bag 1785
Sachets de ferrures 1785
Zakjes met beslagdelen 1785

A1		5x
B1	7x70	8x
C1	4x35	4x
D1	4x60	4x
E1	SW 4	1x

Nur bei Typen Nr. • Only for type no. • *Seulement pour réf.* • Slechts voor typenr.
79501, 79511

F1

Beschlagbeutel 1786
Accessories bag 1786
Sachets de ferrures 1786
Zakjes met beslagdelen 1786

G1	8x40	4x
H1	ø 5mm	1x
J1		4x

K1

hülsta

MONTAGEANLEITUNG
TV–INNENAUSSTATTUNG

MIOLETTO

INTERIOR TV FITTINGS
AMENAGEMENT INTERIEUR TV
TV-INTERIEURINDELING

MONTAGE · ASSEMBLY · *MONTAGE* · MONTAGE

1

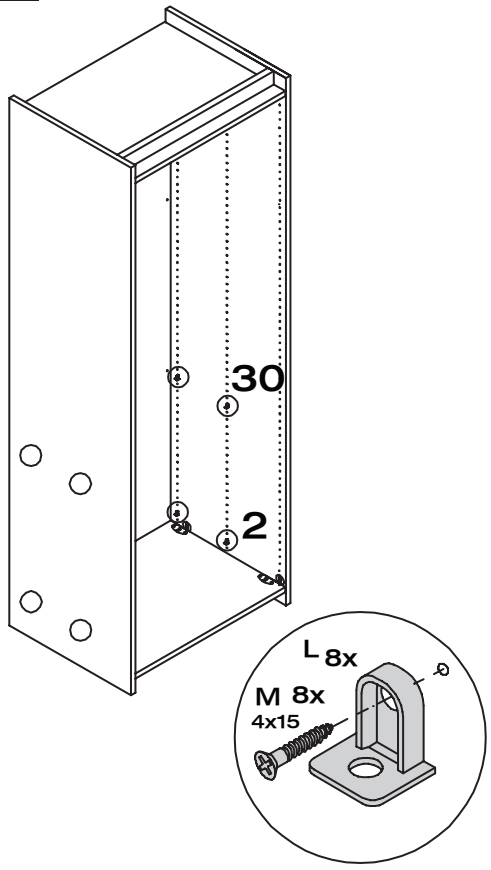

2

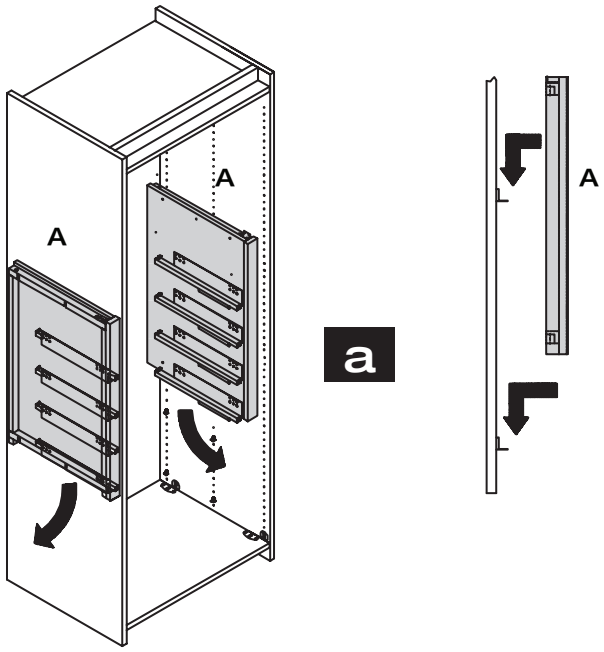

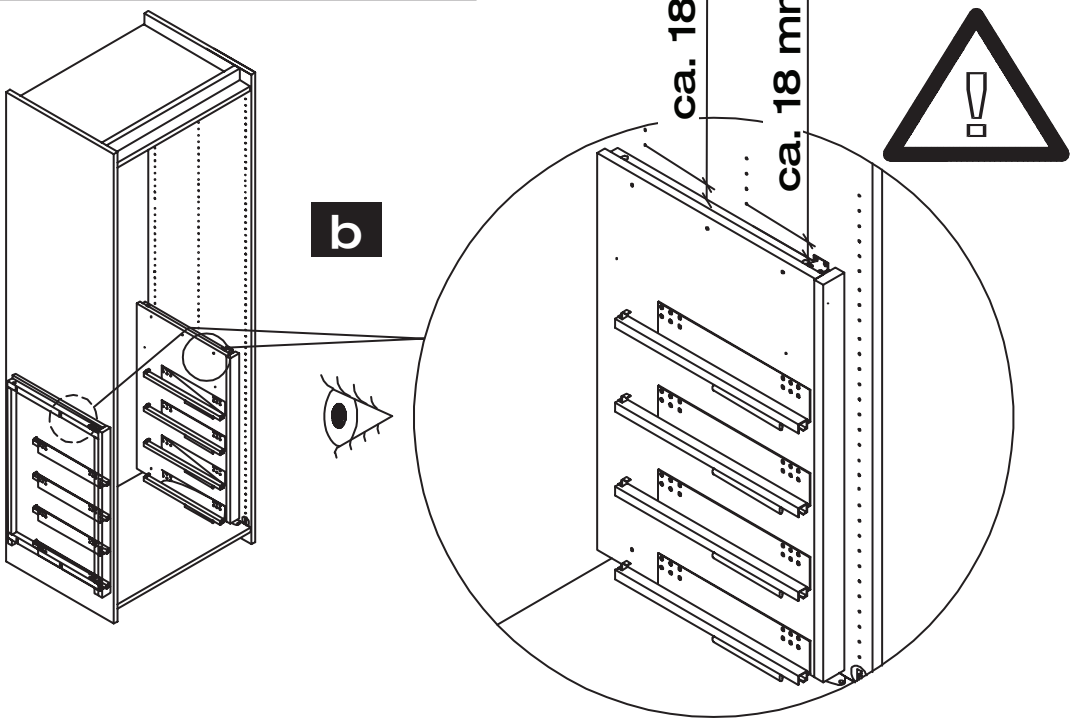

3

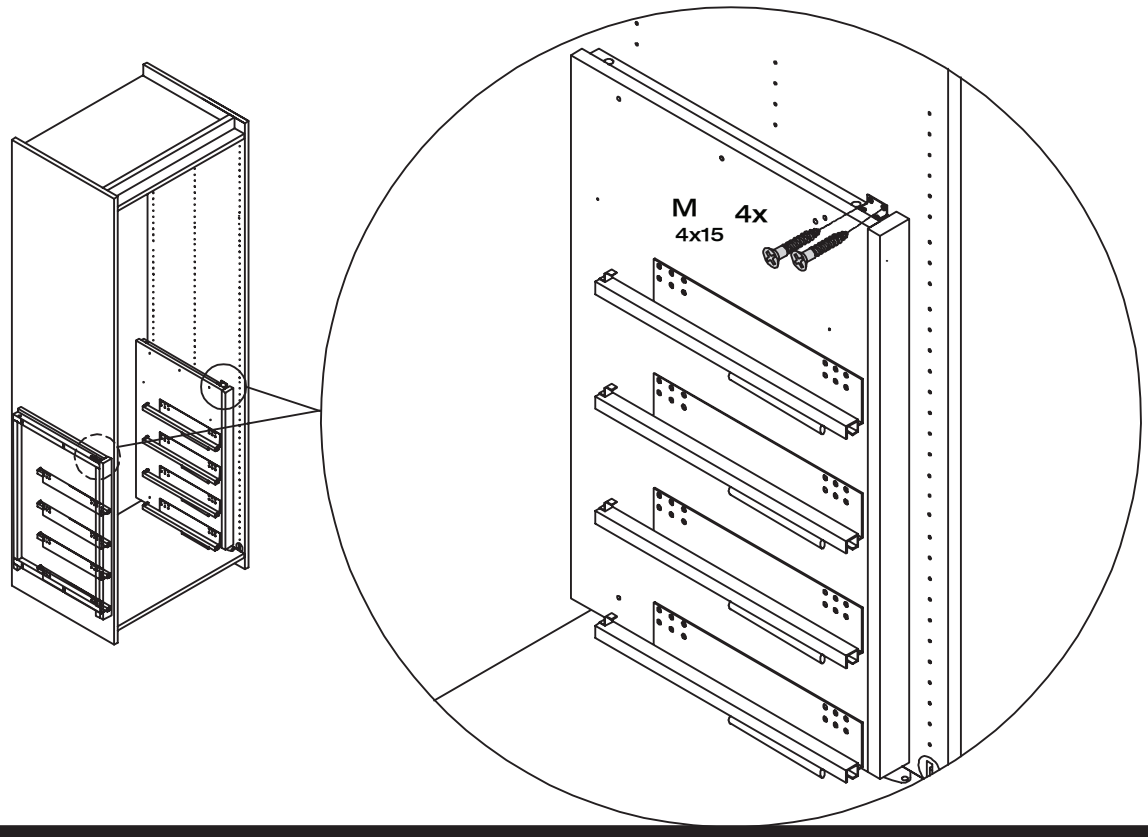

4

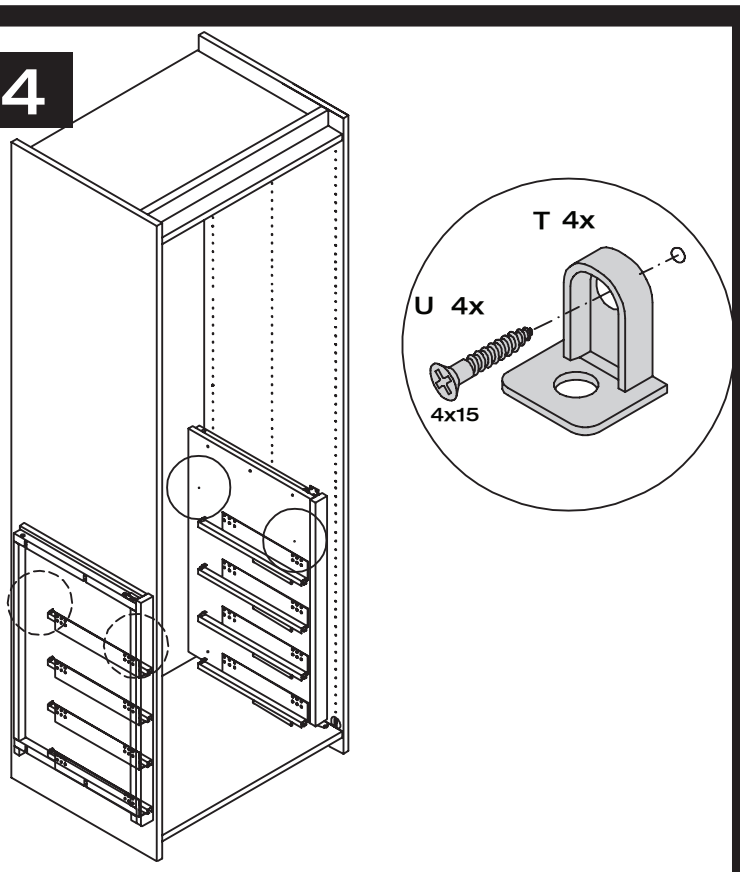

5

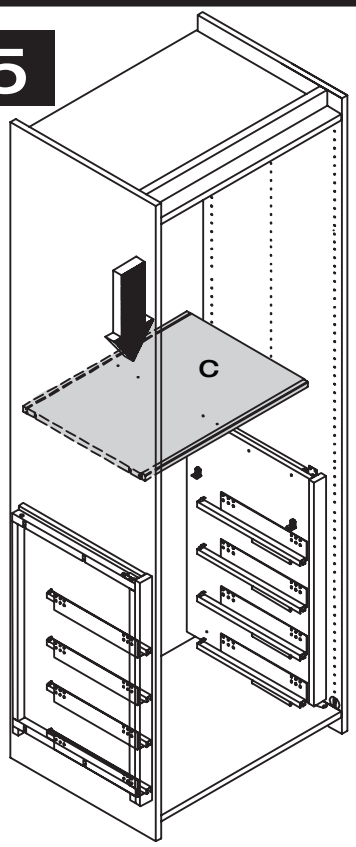

6

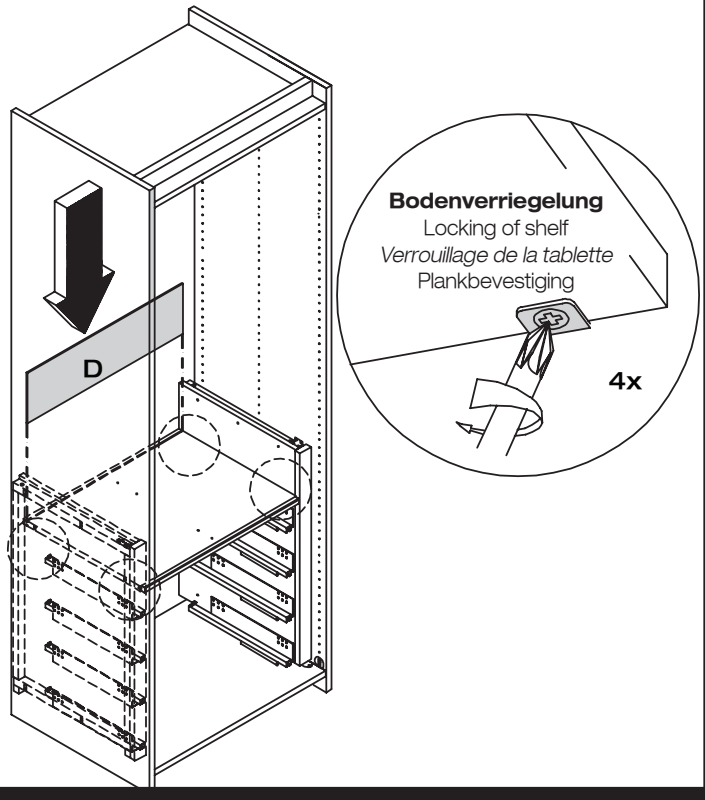
D
Bodenverriegelung
Locking of shelf
Verrouillage de la tablette
Plankbevestiging
4x

7

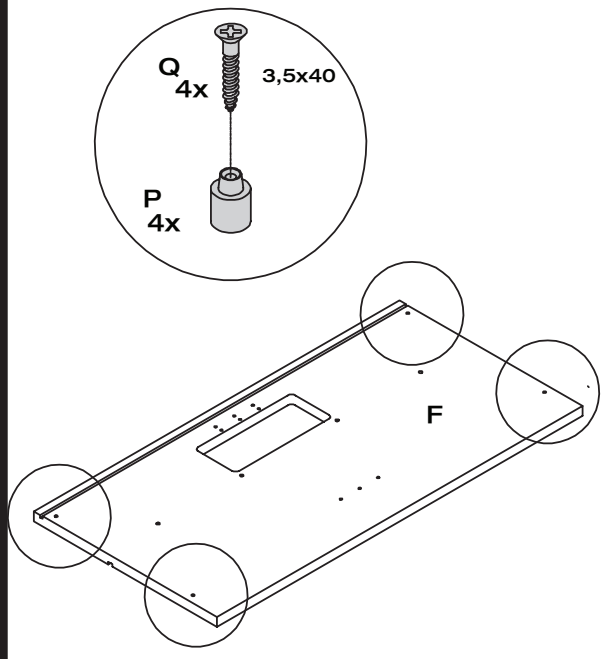
Q
4x
3,5x40
P
4x
F

8

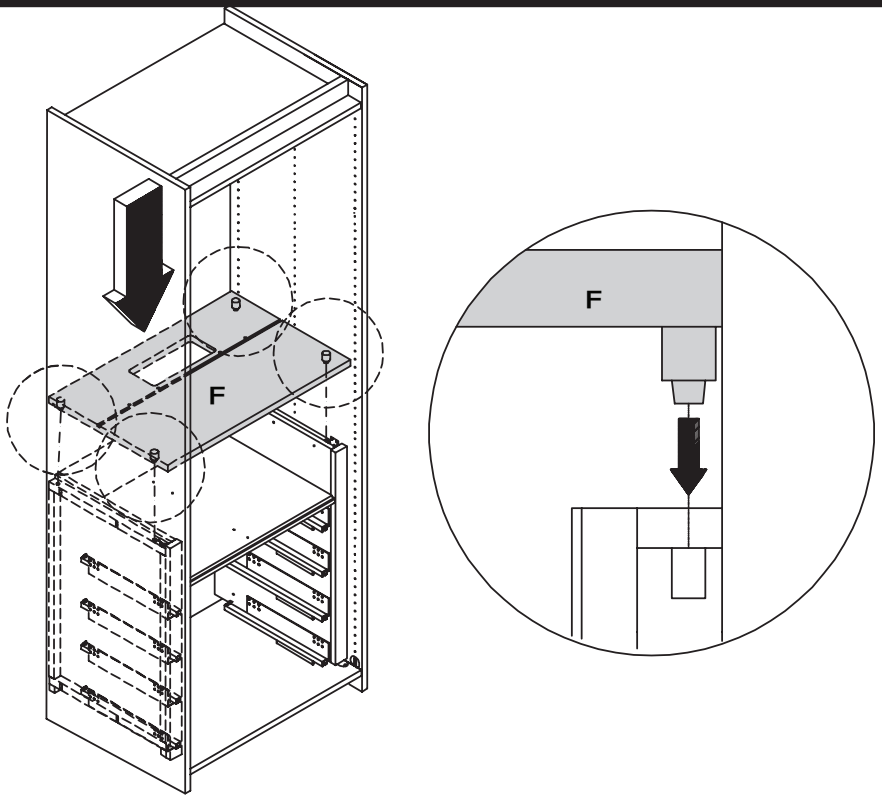
F
F

9

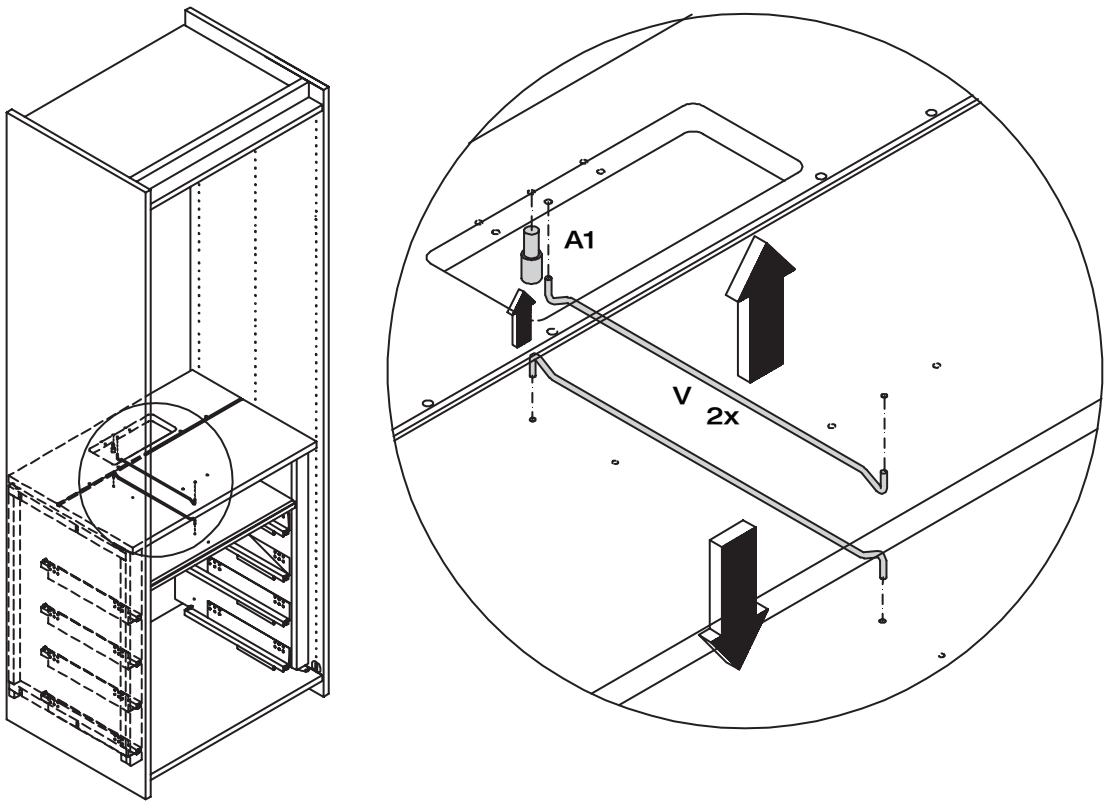

10

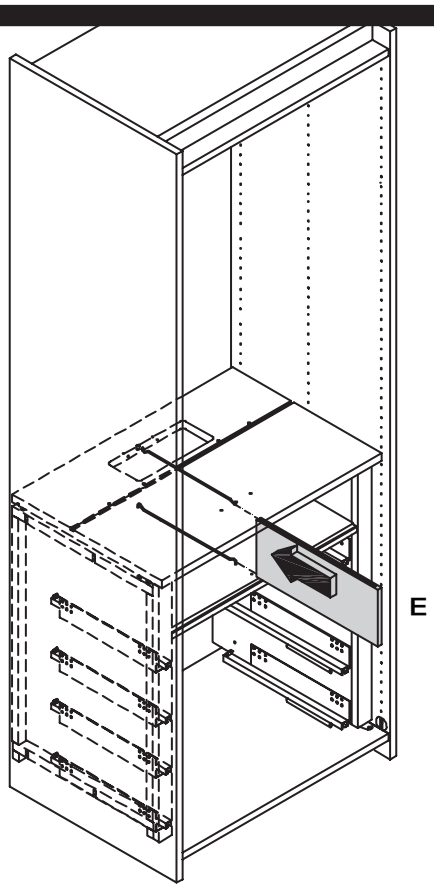

11

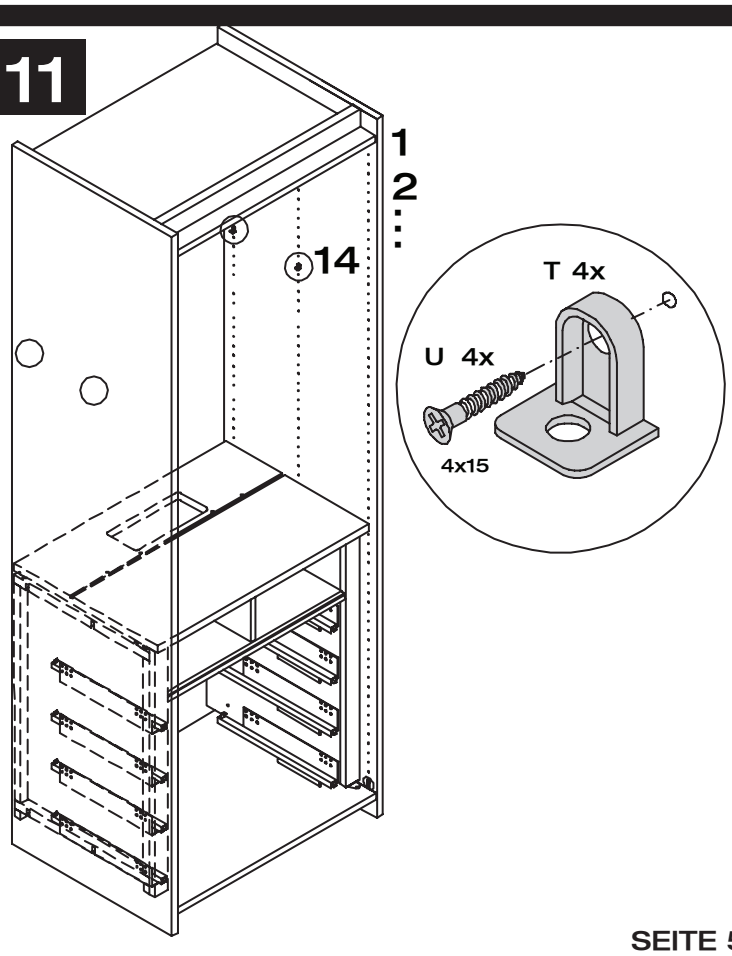

12

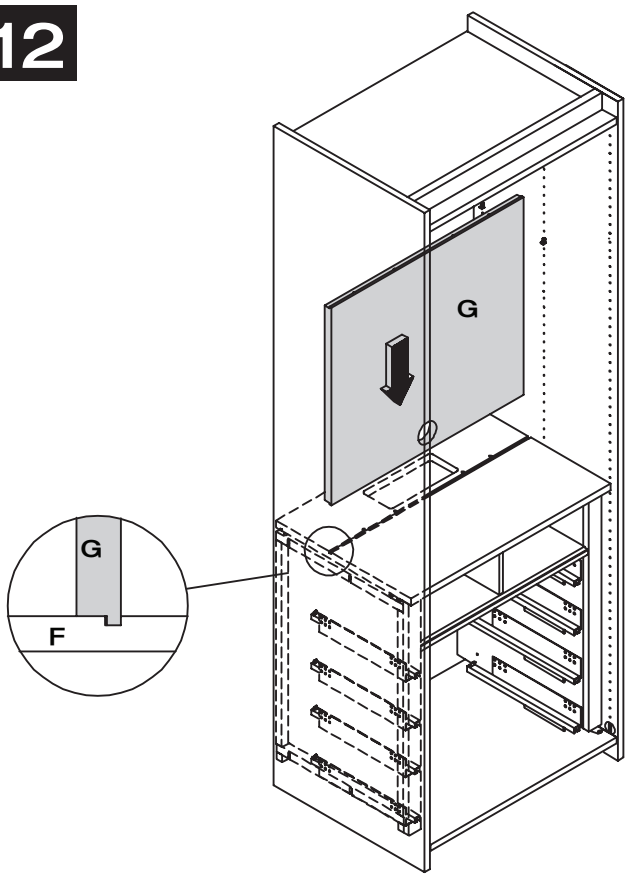
G
G
F

13

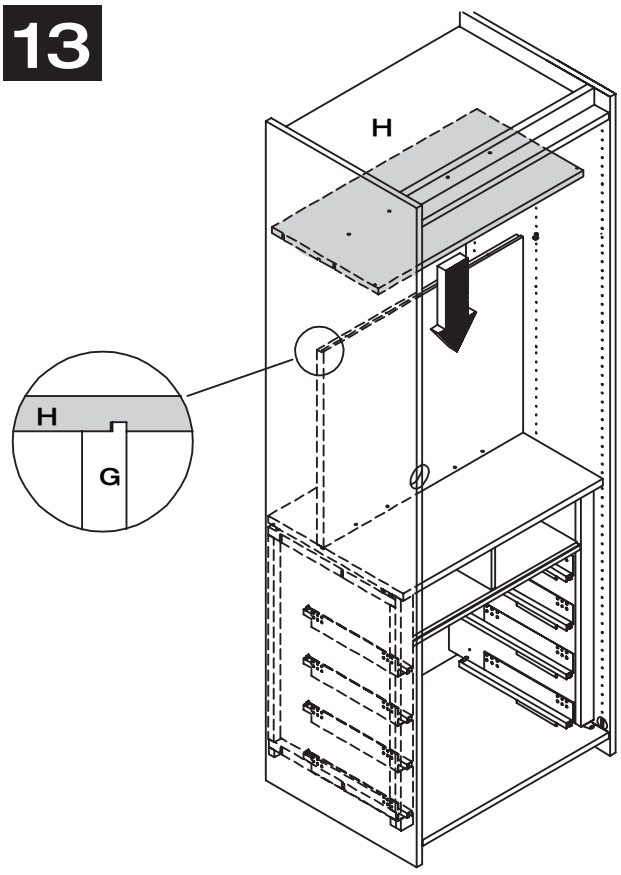
H
H
G

14

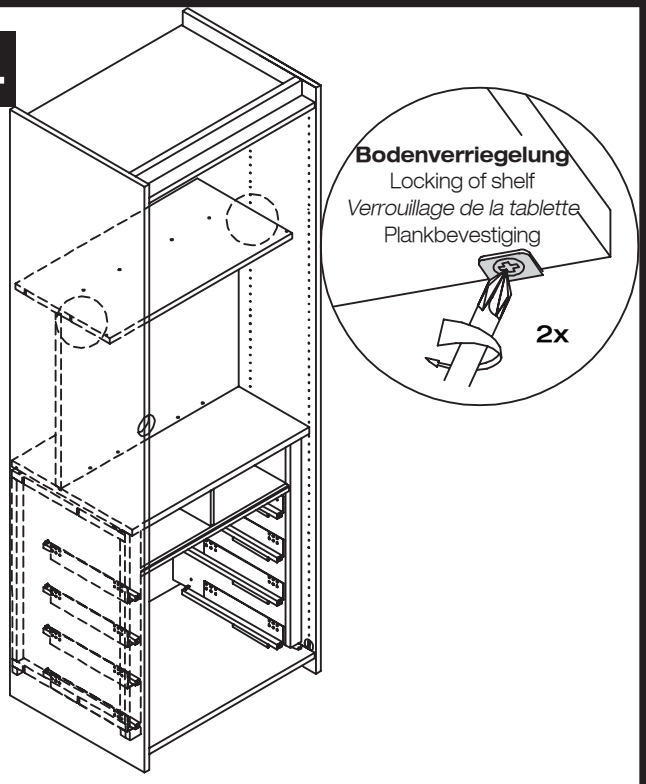
Bodenverriegelung
Locking of shelf
Verrouillage de la tablette
Plankbevestiging
2x

15

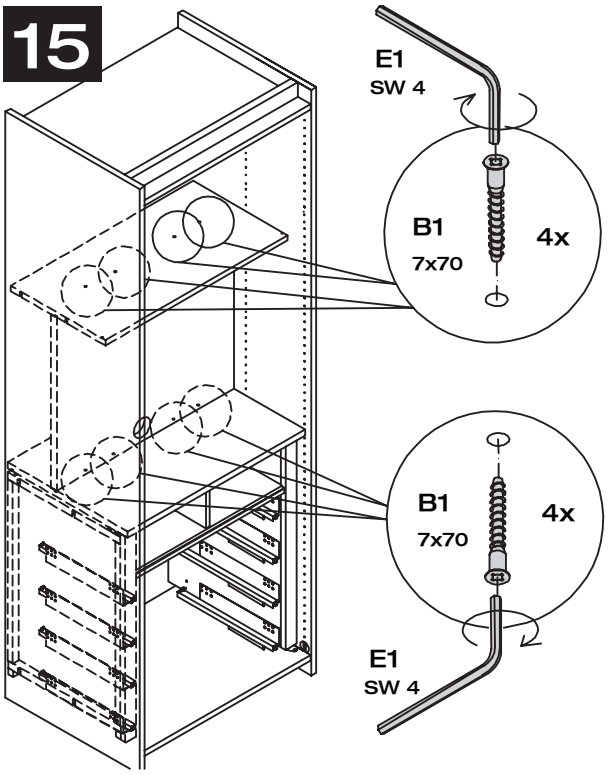
E1
SW 4
B1
7x70
4x
B1
7x70
4x
E1
SW 4

16

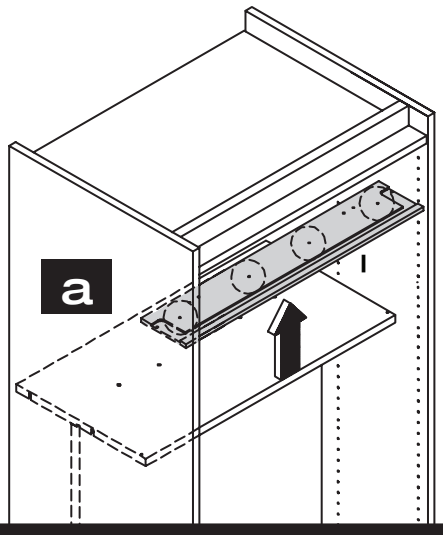
a
I

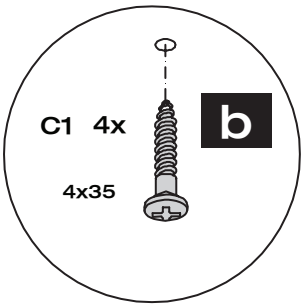
C1 4x
4x35
b

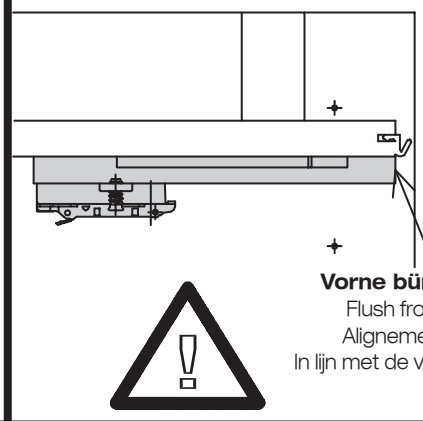
Seitenansicht
Side view
Vue de côté
Zijaanzicht
Vorne bündig
Flush front
Alignement
In lijn met de voorkant

17

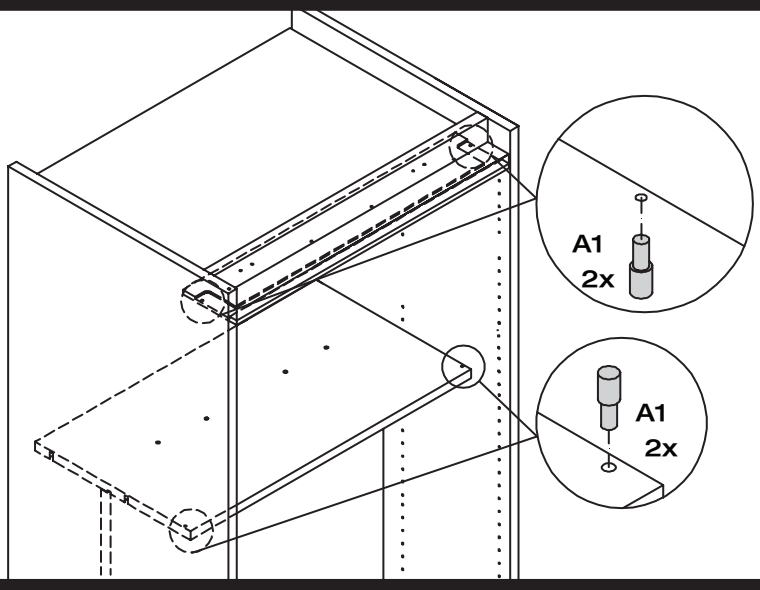
A1
2x
A1
2x

18

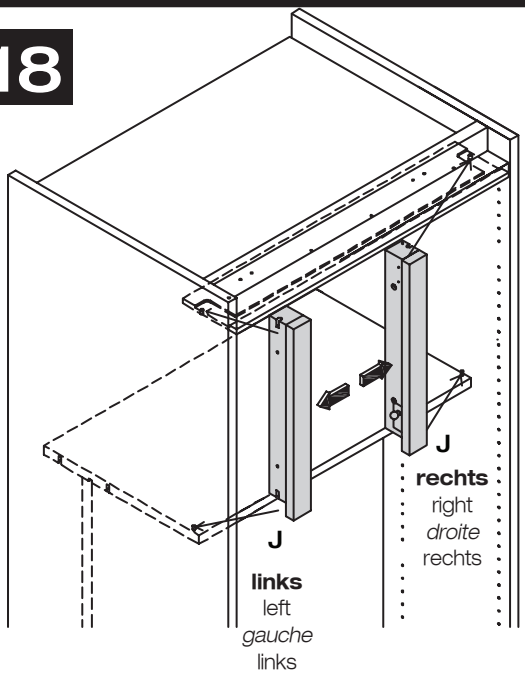
J
links
left
gauche
links
J
rechts
right
droite
rechts

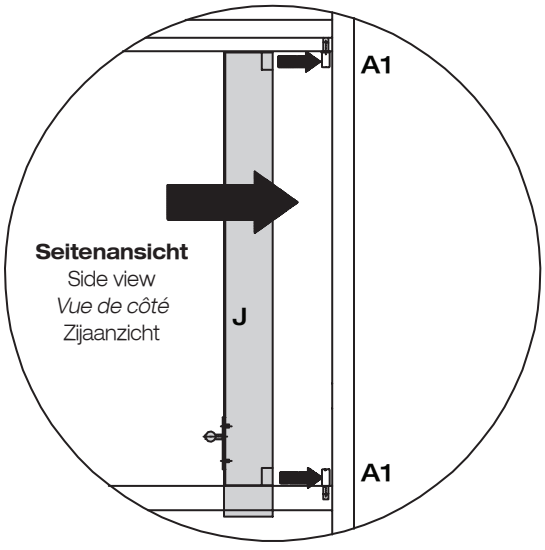
A1
Seitenansicht
Side view
Vue de côté
Zijaanzicht
J
A1

19

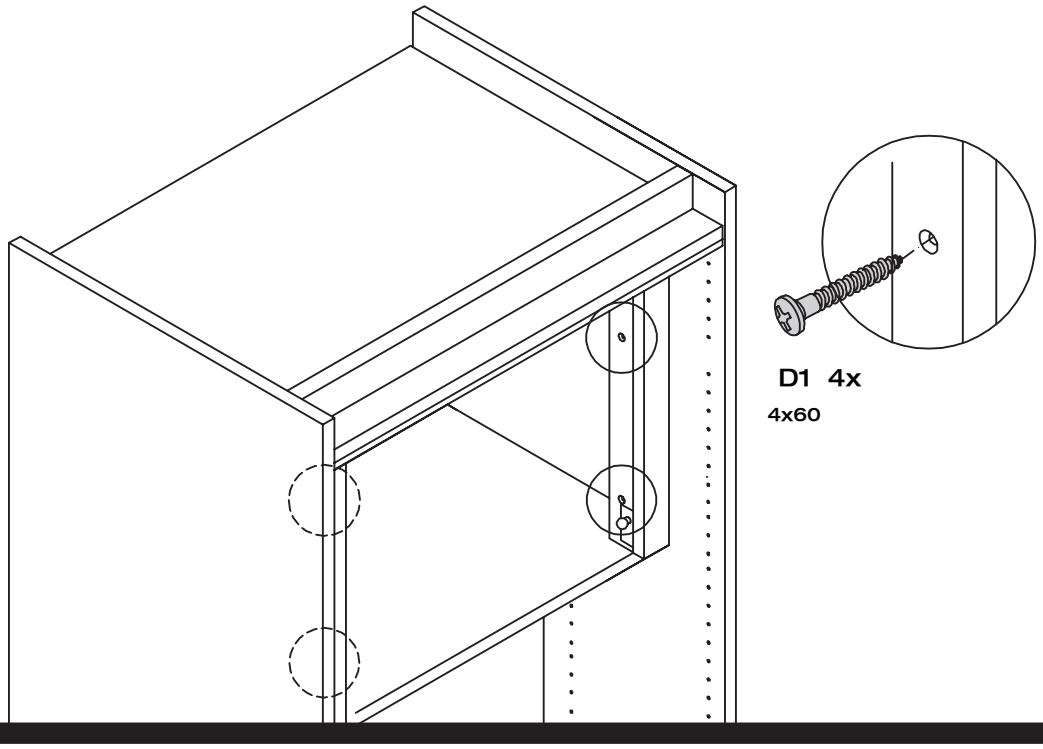

20

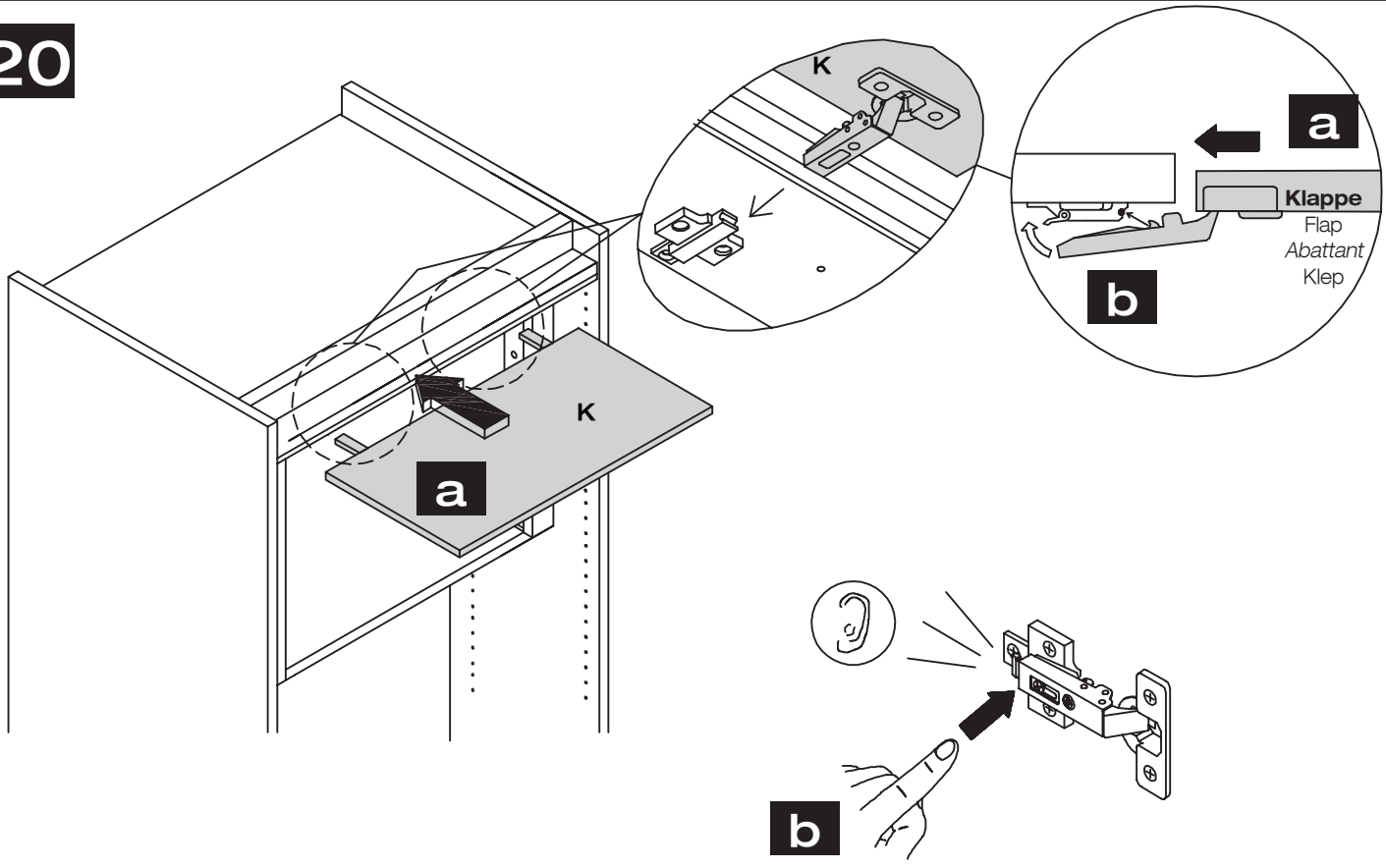

21

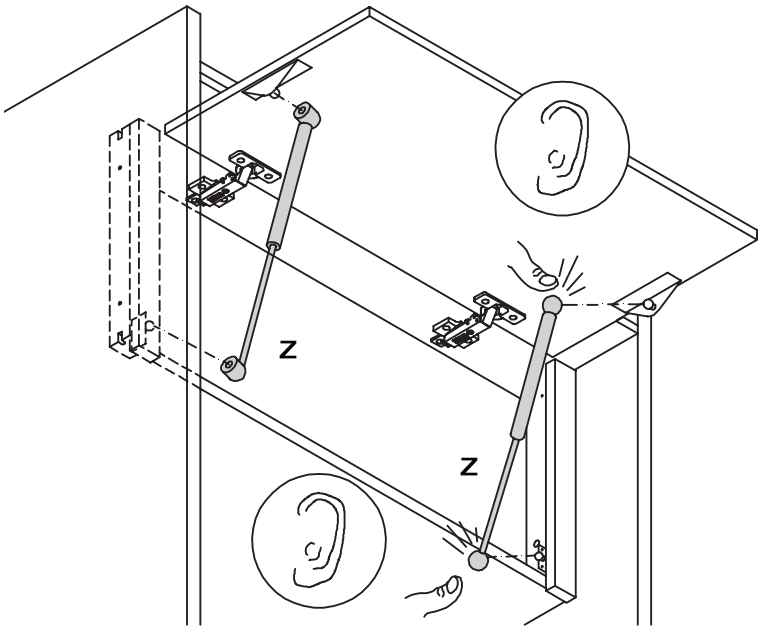

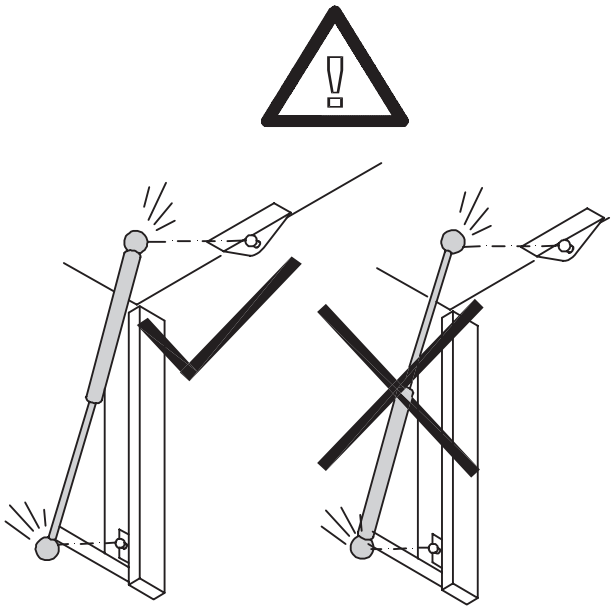

22

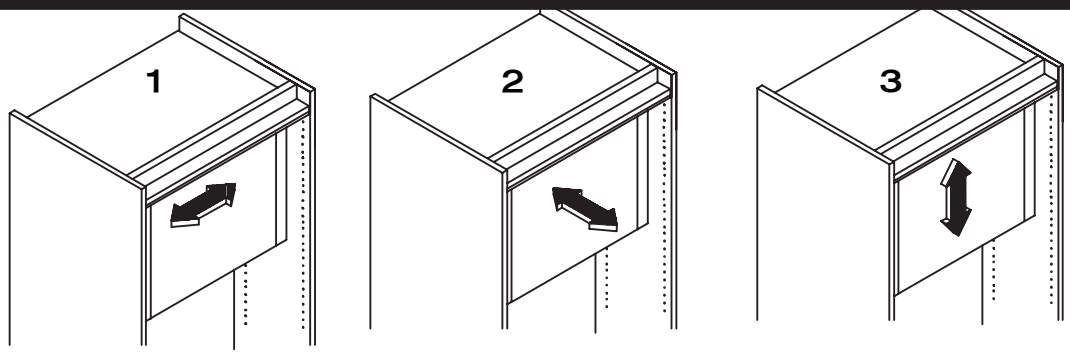

Scharniereinstellung
Hinge adjustment
Réglage de la charnière
Scharnierverstelling

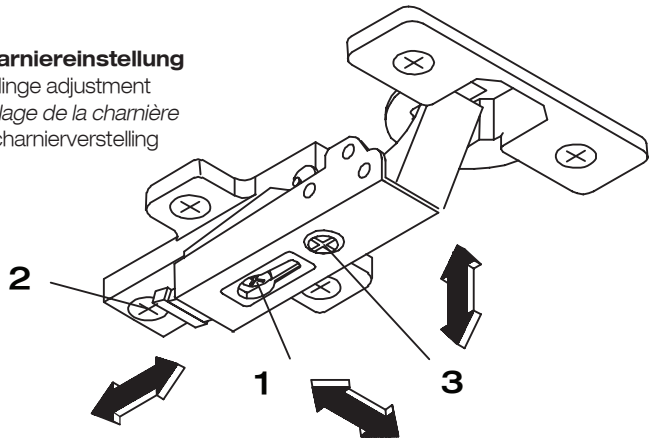

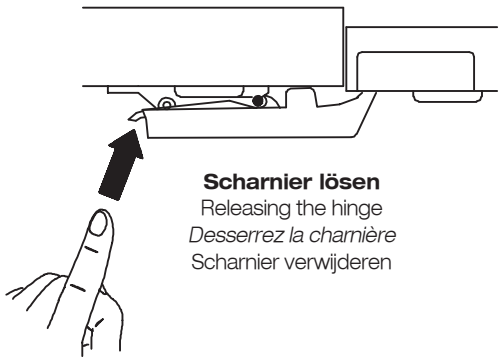

Scharnier lösen
Releasing the hinge
Desserrez la charnière
Scharnier verwijderen

23

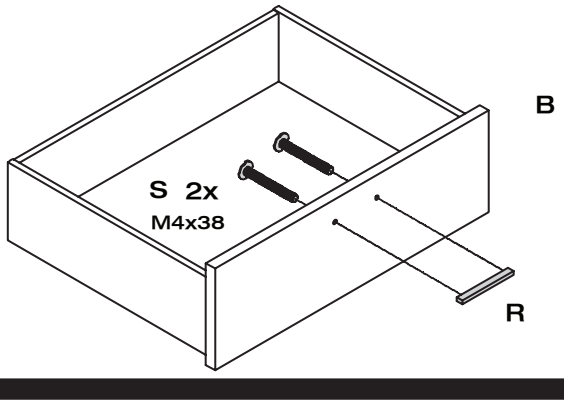

24

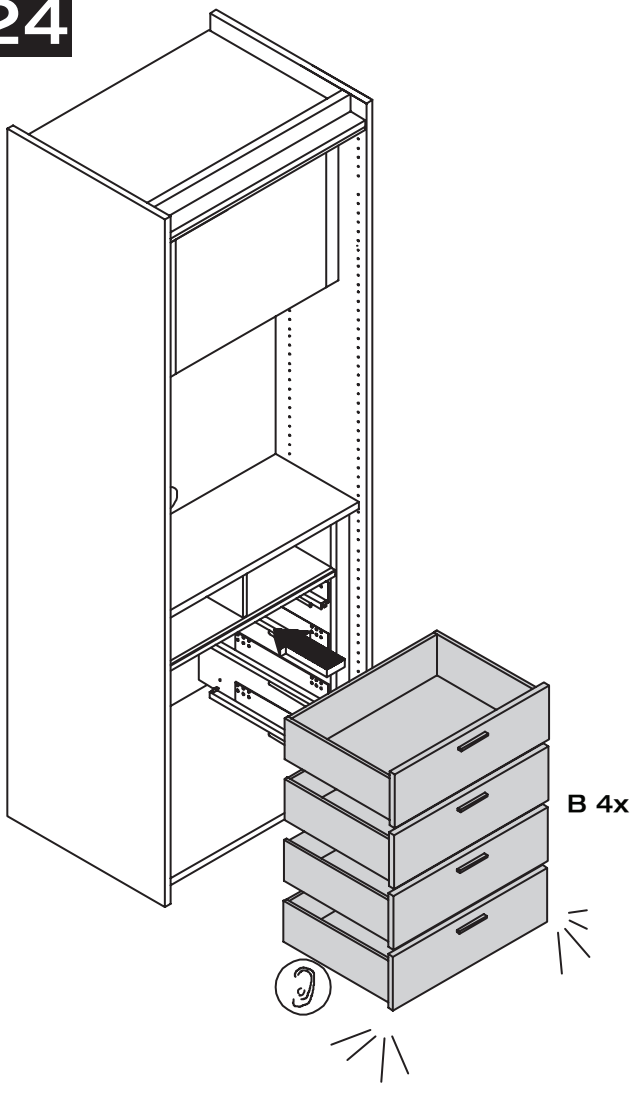

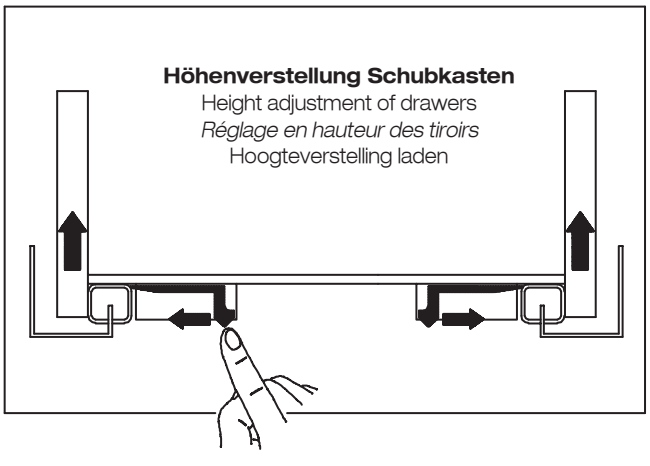

Höhenverstellung Schubkasten
Height adjustment of drawers
Réglage en hauteur des tiroirs
Hoogteverstelling laden

Aushängen des Schubkastens
Detaching the drawer
Dépose du tiroir
Lade demonteren

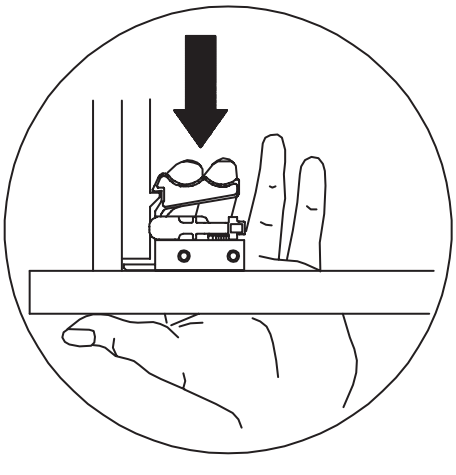

25

Nur bei Typen Nr. • Only for type no. • *Seulement pour réf.* • Slechts voor typenr.
79501, 79511

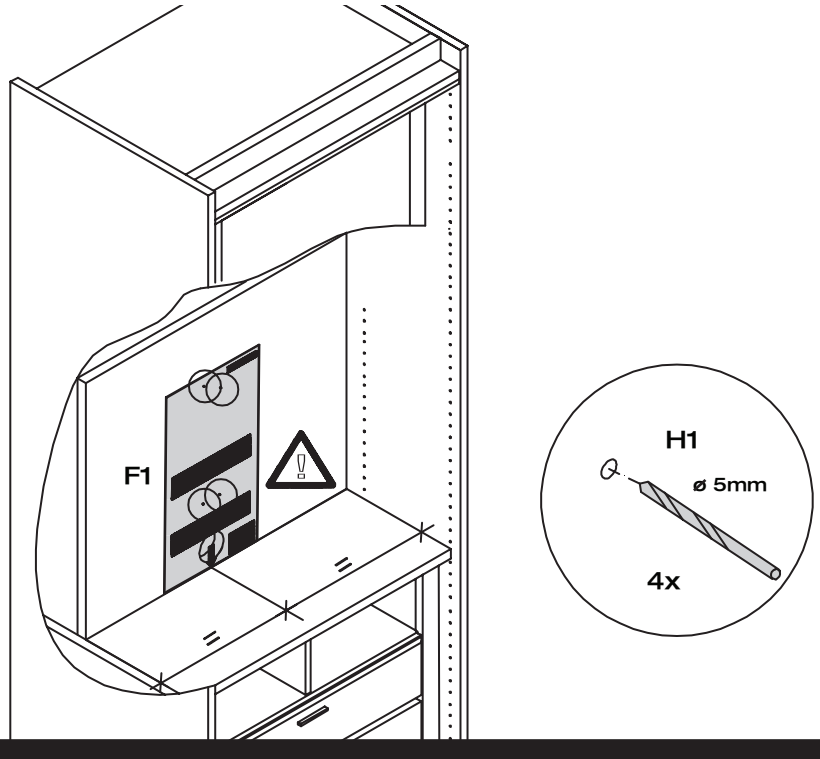

26

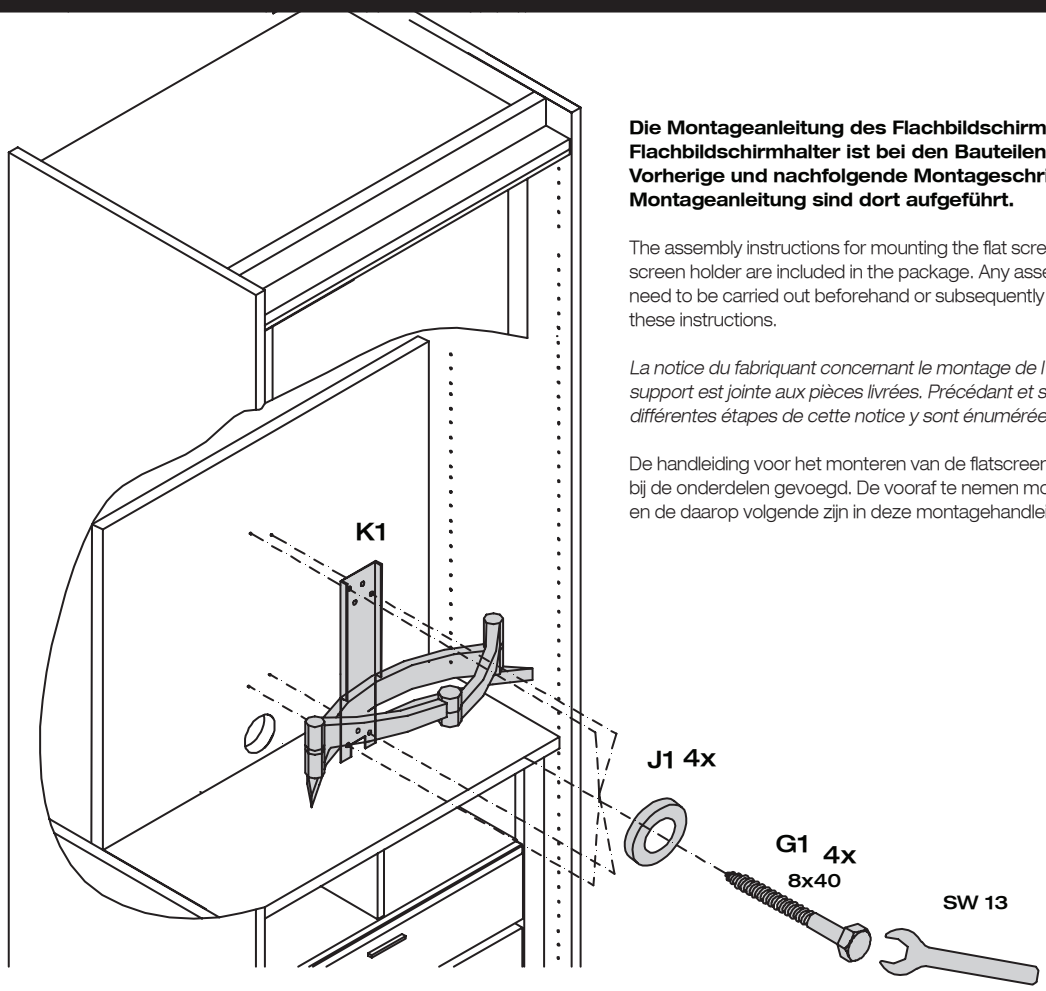

Die Montageanleitung des Flachbildschirms an den Flachbildschirmhalter ist bei den Bauteilen beigepackt. Vorherige und nachfolgende Montageschritte zu dieser Montageanleitung sind dort aufgeführt.

The assembly instructions for mounting the flat screen on to the flat screen holder are included in the package. Any assembly steps which need to be carried out beforehand or subsequently are included in these instructions.

La notice du fabriquant concernant le montage de l'écran plat sur le support est jointe aux pièces livrées. Précédant et suivant. Les différentes étapes de cette notice y sont énumérées.

De handleiding voor het monteren van de flatscreen aan de houder is bij de onderdelen gevoegd. De vooraf te nemen montagehandelingen en de daarop volgende zijn in deze montagehandleiding vermeld.

MONTAGEANLEITUNG

MIOLETTO

hülsta

KRANZ UND PASSEPARTOUT

CORNICE AND PASSEPARTOUT
CORNICHE ET PASSE-PARTOUT
KROONLIJST EN PASSEPARTOUT

GESAMTÜBERSICHT · SUMMARY · *VUE GENERALE* · TOTAALOVERZICHT

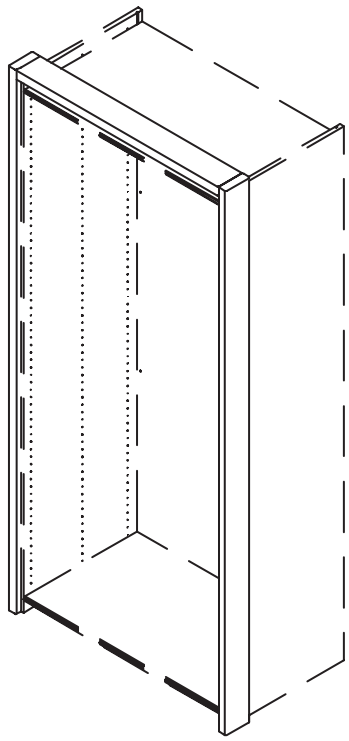

Montage darf nur durch fachkundiges Personal erfolgen

Fitting has to be done by qualified personnel

Le montage doit uniquement être effectué par de main d´oevre spécialisée

Montage uitsluitend door vakkundig personeel

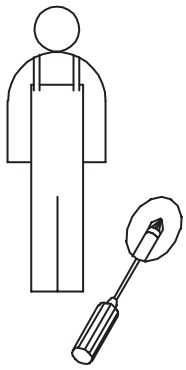

Beschlagbeutel 604
Accessories bag 604
Sachets de ferrures 604
Zakjes met beslagdelen 604

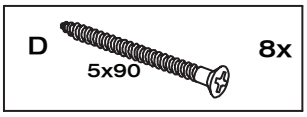

Beschlagbeutel 1356
Accessories bag 1356
Sachets de ferrures 1356
Zakjes met beslagdelen 1356

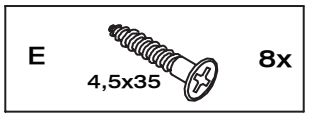

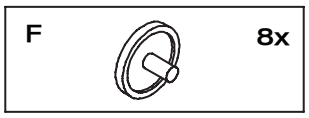

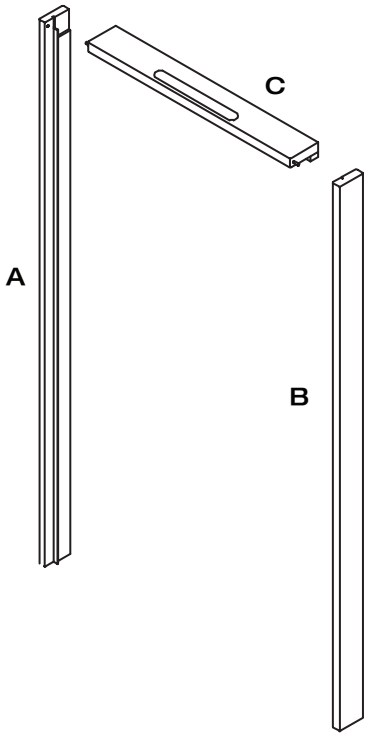

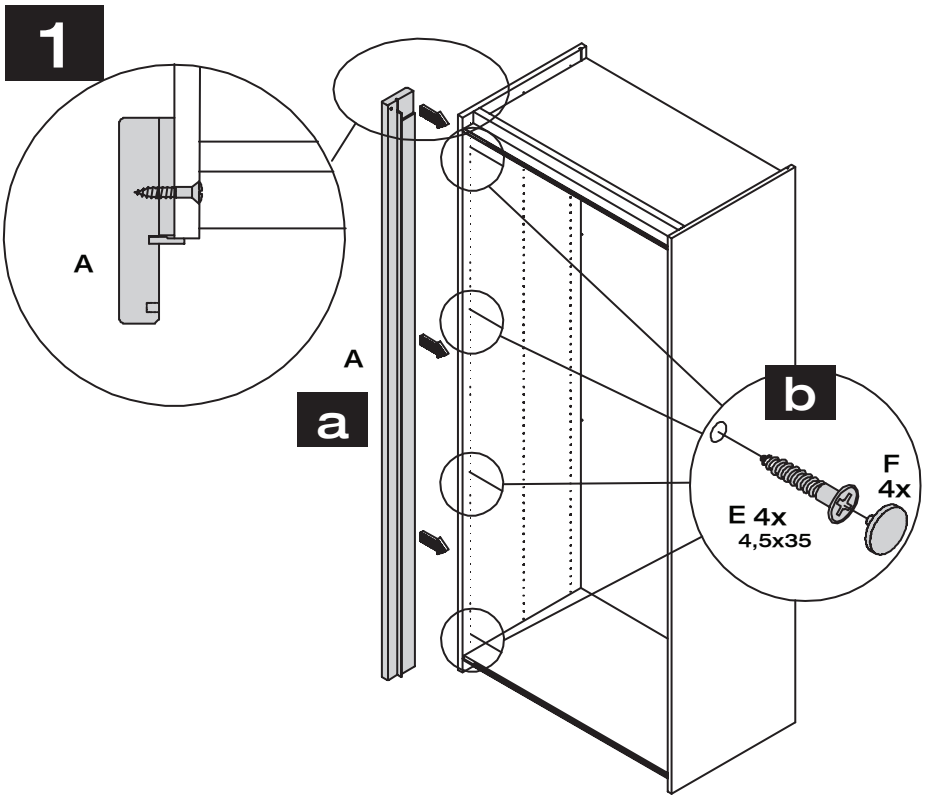

2

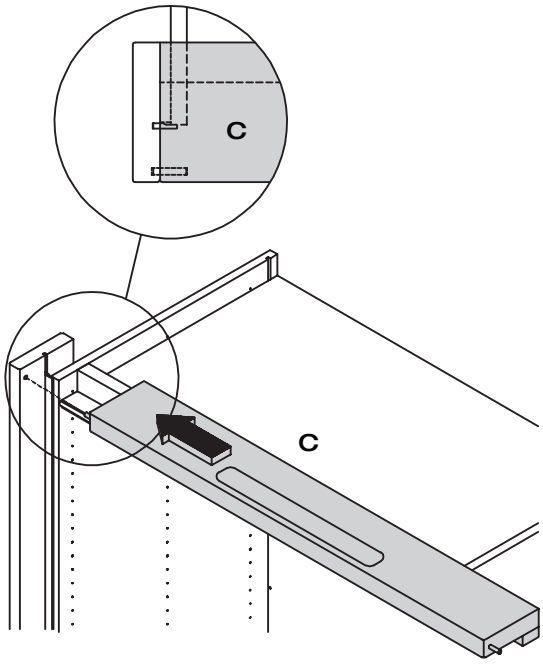

3

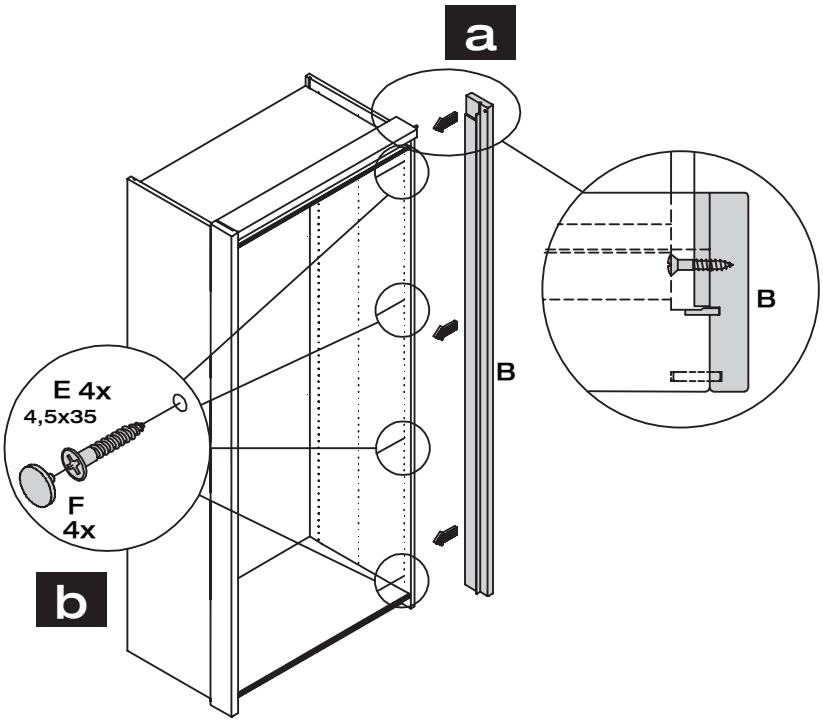

4

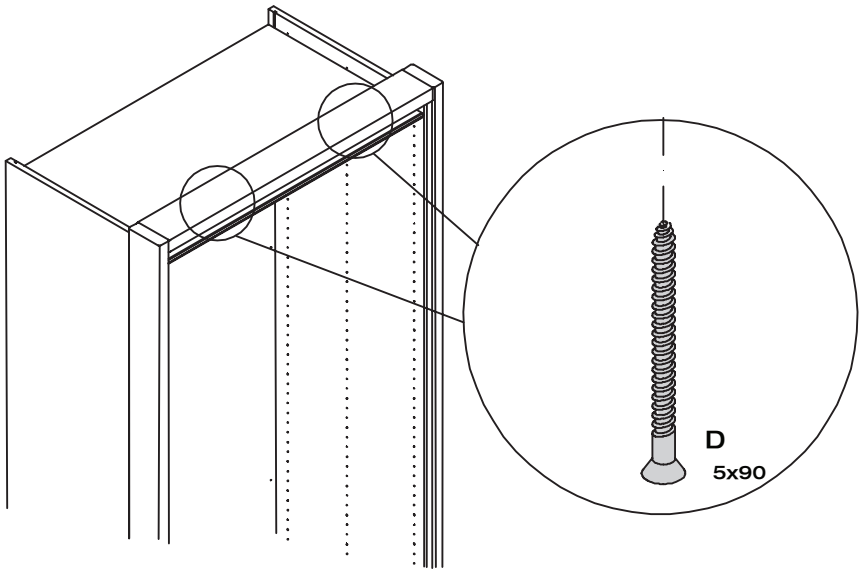

MONTAGEANLEITUNG

MIOLETTO

hülsta

KIPPSICHERUNG SCHRÄNKE

ANTI-TILT DEVICE OF WARDROBES
PROTECTION CONTRE LE BASCULEMENT DES ARMOIRES
OMKIEPBEVEILIGING VAN KLEERKASTEN

MONTAGE · ASSEMBLY · *MONTAGE* · MONTAGE

Beschlagbeutel 456
Accessories bag 456
Sachets de ferrures 456
Zakjes met beslagdelen 456

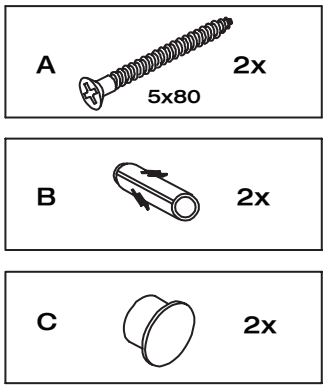

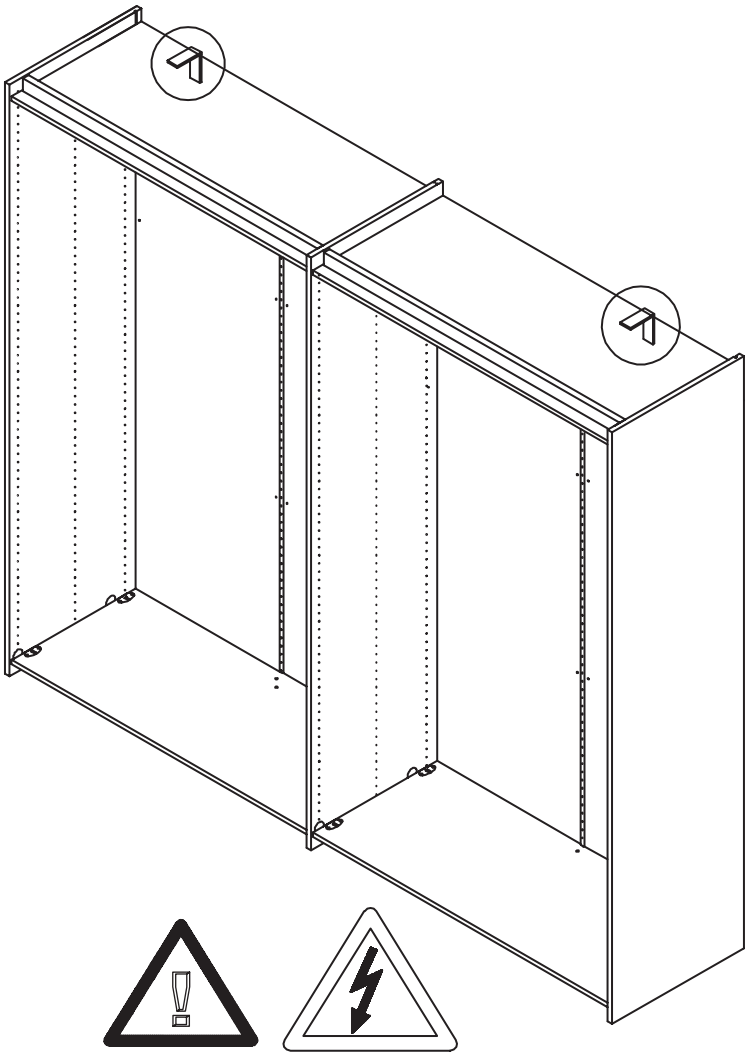

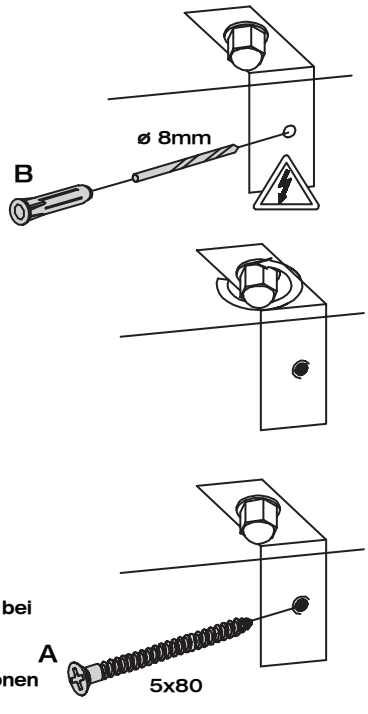

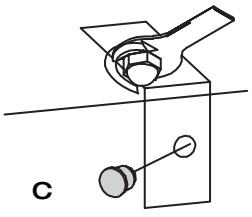

Kippsicherung
Achtung! Die Wandbeschaffenheit ist vor der Montage unbedingt zu prüfen. Verwendung von Dübeln bei Beton und/oder festem Mauerwerk. Bei abweichender Beschaffenheit (z.B. Rahmenbauweise mit Gipskartonplatten, Leichtbausteinen etc.) ist eine andere, der Belastung angemessene Befestigung bauseits vorzunehmen. Beachten Sie, dass in dem Befestigungsbereich keine Elektro-Installationszonen und keine Ver- oder Entsorgungslei¬tungen vorhanden sein dürfen. Prüfen Sie mit einem geeigneten Leitungssuchgerät. Beachten Sie, dass Kunststoffrohre nicht dedektiert werden.

Anti-tilt device
Please note! Please be sure to test the soundness of walls beforehand. Use plugs for concrete and solid walls. Use a different method that is capable of withstanding the load for lighter types of walls (e.g. framed gypsum plaster board, light brickwork, etc.). Please note that there must not be any electrical installations nor any electrical connections or leads of any kind in the assembly area. Please ensure this is so by testing the area with a suitable electrical leads search device. Please also note that plastic tubing will not be detected.

Protection contre le basculement
Attention! La composition du mur doit absolument être contrôlée. Utilisation de chevilles pour le béton et/ou la maçonnerie dure. Pour les autres types de construction (cloisons en placoplâtre, maçonnerie légère, etc...), il faut prévoir un autre mode de fixation en rapport avec la charge. Veuillez contrôler l'absence d'installations électriques et de conduits dans le secteur de la fixation à l'aide d'un appareil. Veuillez noter que les tubes en matière synthétiques ne sont pas détectés.

Omkiepbeveiliging
Attentie! Controleer, alvorens te beginnen, altijd de aard en de kwaliteit van de muur, waaraan gemonteerd moet worden. Gebruik voor de bevestiging aan beton en schoonmetselwerk de door hülsta meegeleverde standaard pluggen en passende schroeven. In geval van muren van een ander, lichter soort materiaal (bijv. gipsplaten op een raamwerk of lichte bouwstenen) moet een ander, aan het draagvermogen aangepast speciaal bevestigingsmateriaal gebruikt worden. N.B.! In het muurgedeelte waar gemonteerd moet worden, mogen zich geen elektro-installatiezones bevinden resp. mogen geen aan- en/of afvoerleidingen (buizen) lopen. Dit kan gecontroleerd worden met speciale daarvoor bestemde detectieapparatuur. N.B.! Kunststofleidingen kunnen helaas niet worden gedetecteerd.

GESAMTÜBERSICHT · SUMMARY · *VUE GENERALE* · TOTAALOVERZICHT

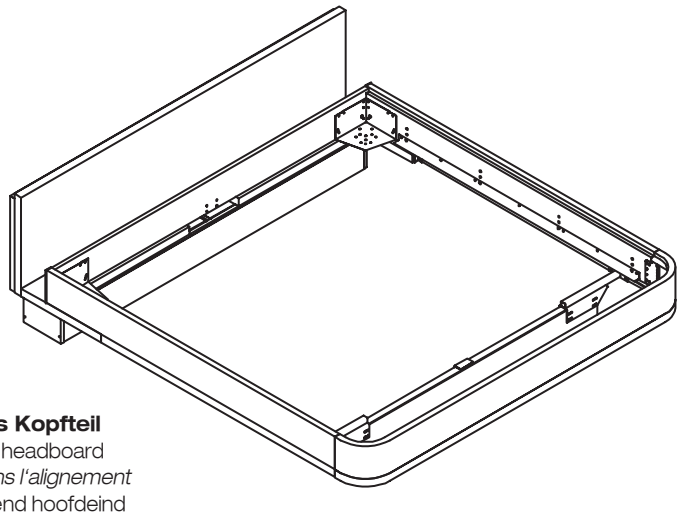

Bündiges Kopfteil
Flush front headboard
Tête de lit dans l'alignement
Vlak aansluitend hoofdeind

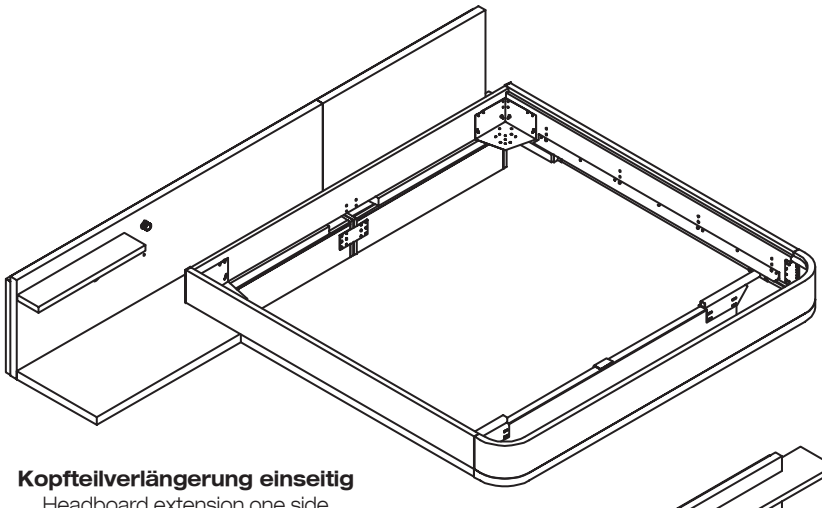

Kopfteilverlängerung einseitig
Headboard extension one side
Rallonge sur un côté de la tête de lit
Eenzijdig verlengd hoofdeind

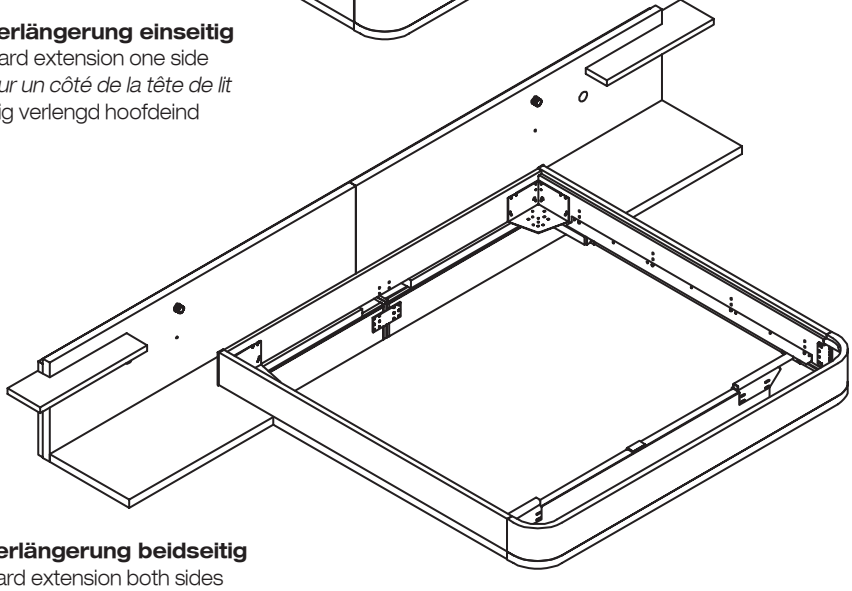

Kopfteilverlängerung beidseitig
Headboard extension both sides
Rallonge sur les 2 côtés de la tête de lit
Tweezijdig verlengd hoofdeind

MONTAGEANLEITUNG

MIOLETTO

hülsta

BETT
MONTAGE BÜNDIGES KOPFTEIL

BED, ASSEMBLY OF FLUSH FRONT HEADBOARD
LIT , MONTAGE DE LA TETE DE LIT DANS L'ALIGNEMENT
BED, MONTAGE VLAK AANSLUITEND HOOFDEIND

GESAMTÜBERSICHT · SUMMARY · *VUE GENERALE* · TOTAALOVERZICHT

Montage darf nur durch fachkundiges Personal erfolgen

Fitting has to be done by qualified personnel

Le montage doit uniquement être effectué par de main d'oevre spécialisée

Montage uitsluitend door vakkundig personeel

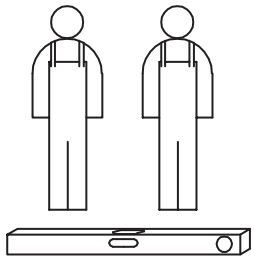

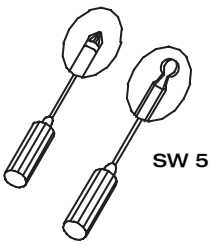

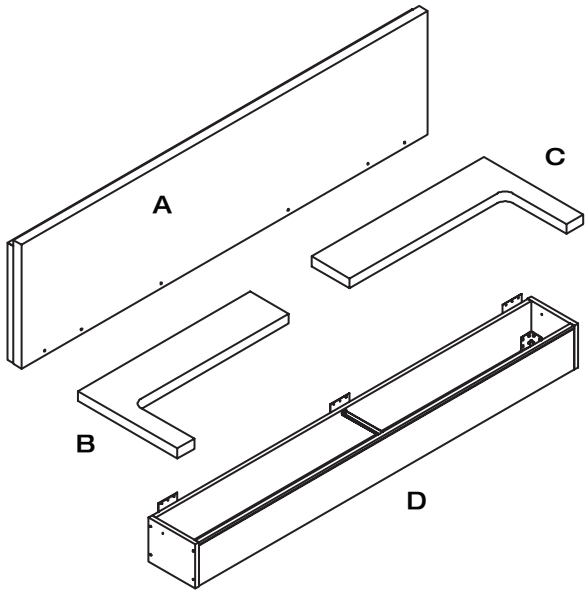

Beschlagbeutel 1775
Accessories bag 1775
Sachets de ferrures 1775
Zakjes met beslagdelen 1775

E	10x100	6x
F		1x
G		1x

Beschlagbeutel 1777
Accessories bag 1777
Sachets de ferrures 1777
Zakjes met beslagdelen 1777

H		8x
I	4x25	30x
J	4x35	2x
K	SW 17	1x
L	6,3x15	12x

MONTAGEANLEITUNG

MIOLETTO

hülsta

BETT
MONTAGE BÜNDIGES KOPFTEIL

BED, ASSEMBLY OF FLUSH FRONT HEADBOARD
LIT , MONTAGE DE LA TETE DE LIT DANS L'ALIGNEMENT
BED, MONTAGE VLAK AANSLUITEND HOOFDEIND

MONTAGE · ASSEMBLY · *MONTAGE* · MONTAGE

1

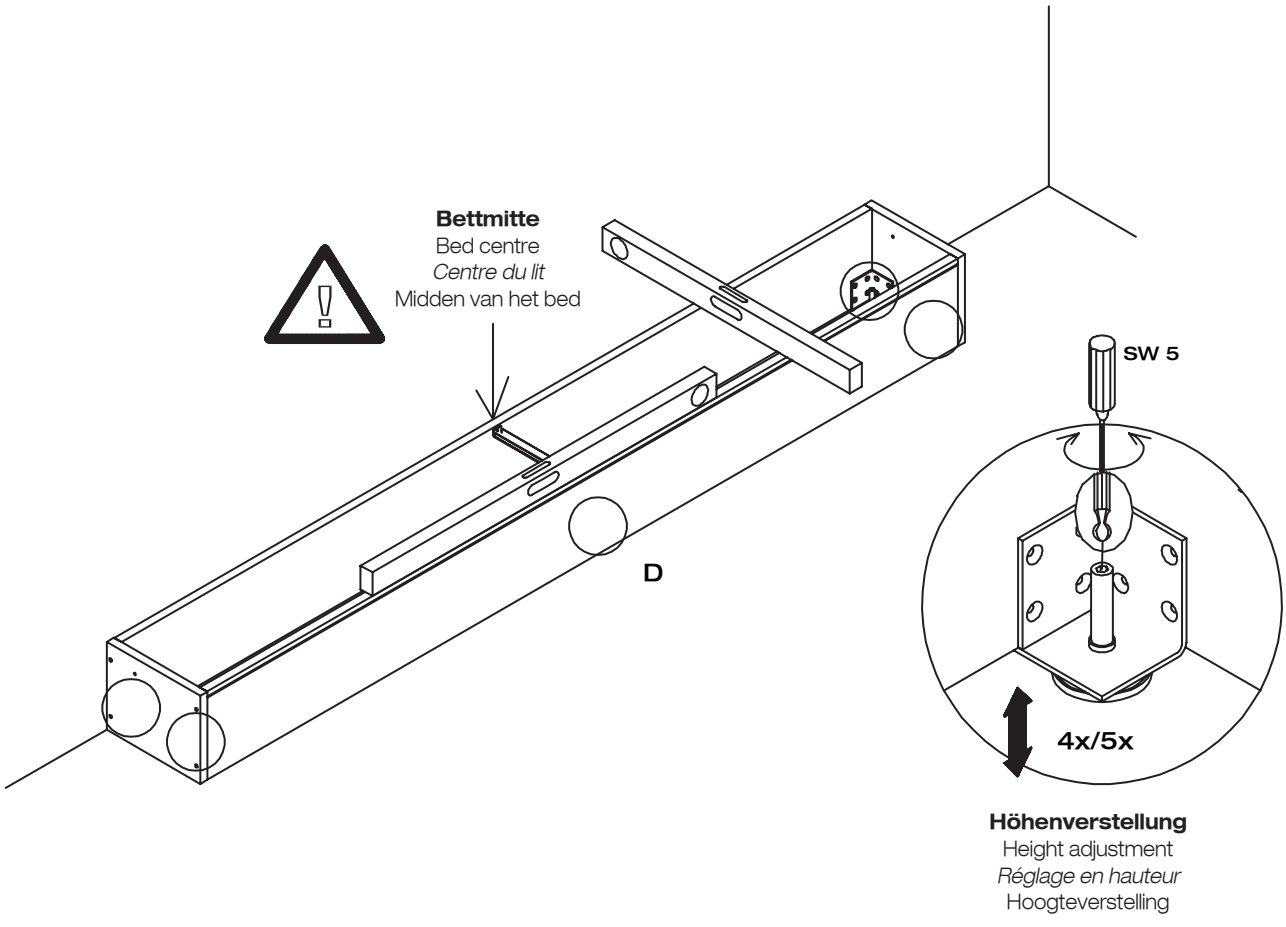

2

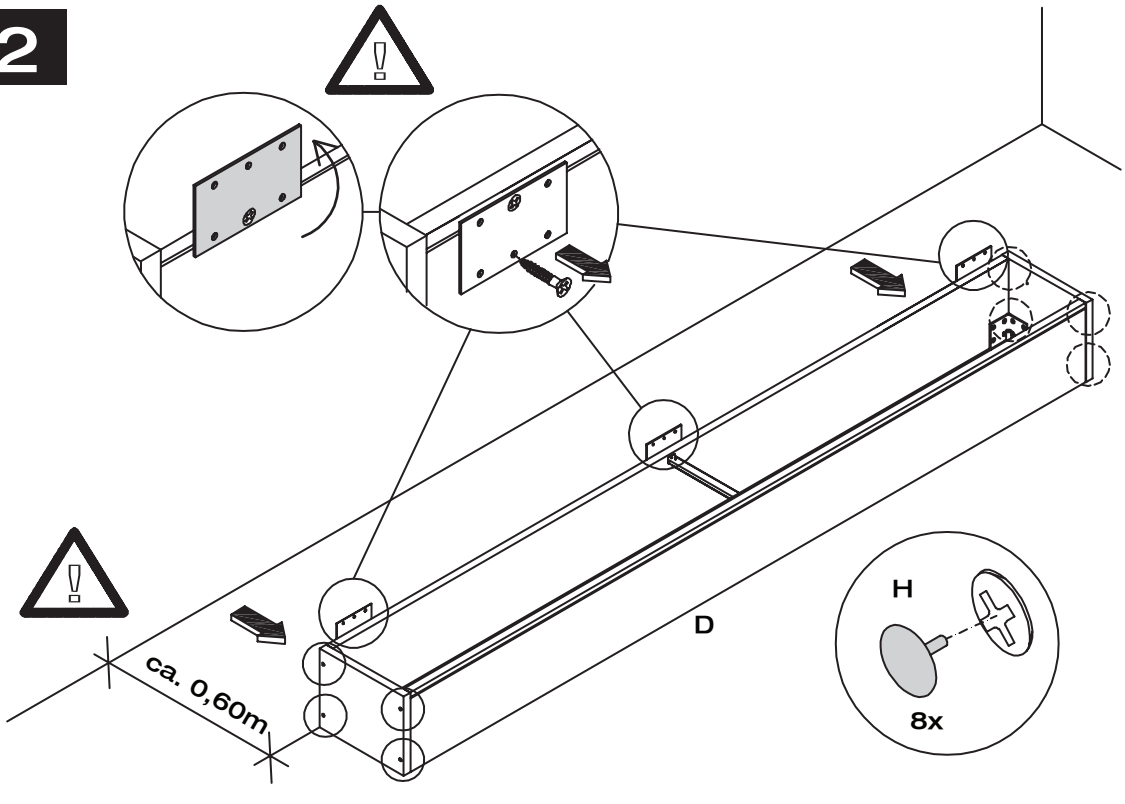

MONTAGEANLEITUNG

MIOLETTO

hülsta

BETT
MONTAGE BÜNDIGES KOPFTEIL

BED, ASSEMBLY OF FLUSH FRONT HEADBOARD
LIT , MONTAGE DE LA TETE DE LIT DANS L'ALIGNEMENT
BED, MONTAGE VLAK AANSLUITEND HOOFDEIND

MONTAGE · ASSEMBLY · *MONTAGE* · MONTAGE

3

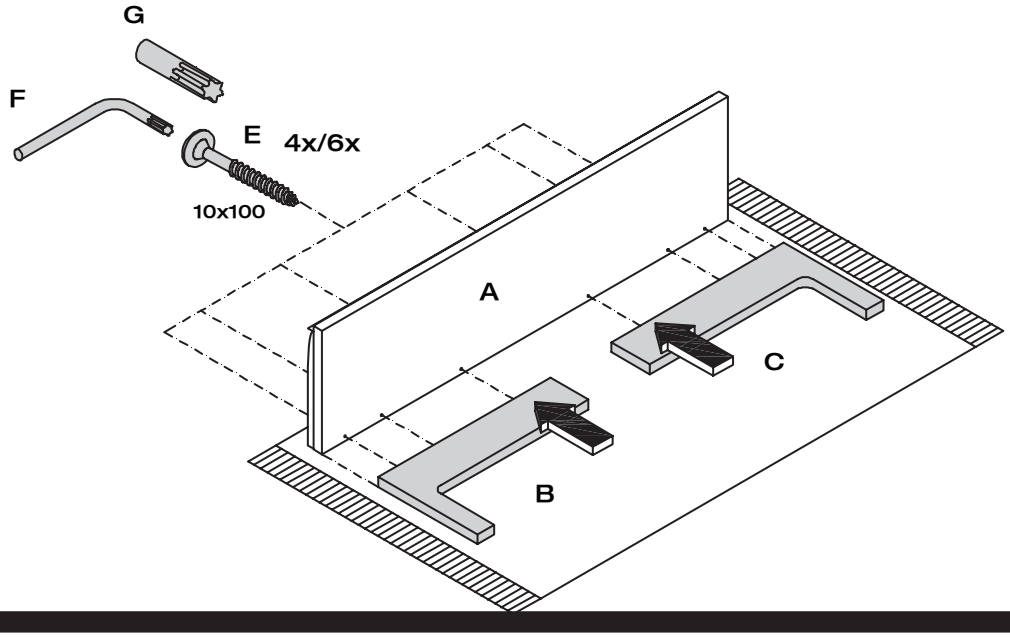

4

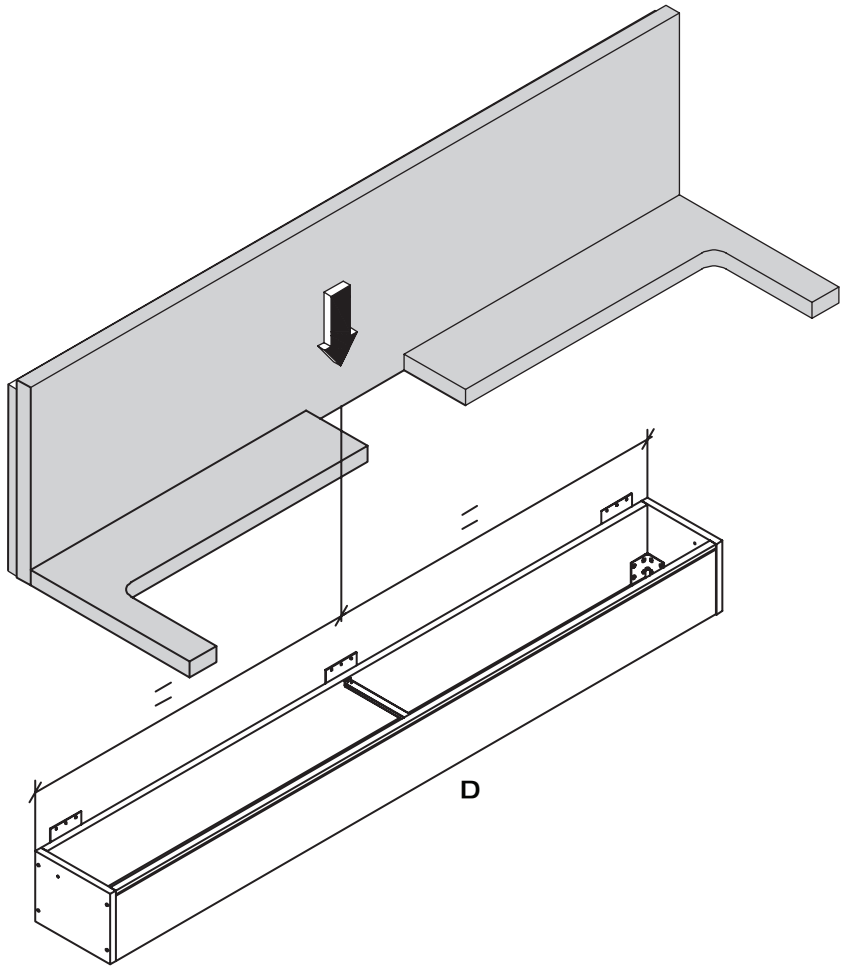

BETT
MONTAGE BÜNDIGES KOPFTEIL

BED, ASSEMBLY OF FLUSH FRONT HEADBOARD
LIT , MONTAGE DE LA TETE DE LIT DANS L'ALIGNEMENT
BED, MONTAGE VLAK AANSLUITEND HOOFDEIND

MONTAGE · ASSEMBLY · *MONTAGE* · MONTAGE

5

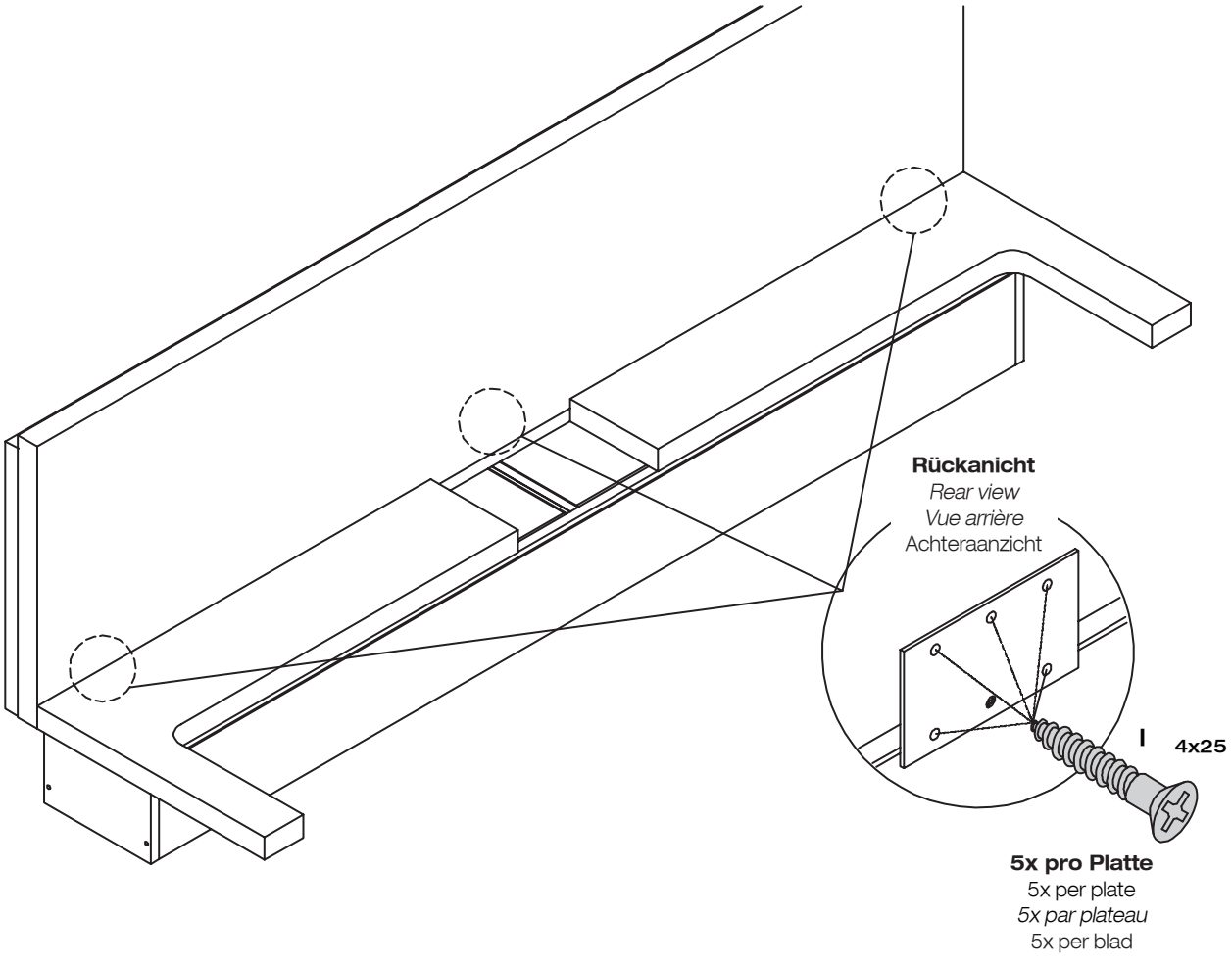

MONTAGEANLEITUNG

MIOLETTO

hülsta

BETT
MONTAGE KOPFTEILVERLÄNGERUNG EIN–/BEIDSEITIG

BED, ASSEMBLY OF HEADBOARD EXTENSION ONE / BOTH SIDES
LIT, MONTAGE DE LA RALLONGE SUR 1 COTE OU SUR 2 COTES DE LA TETE DE LIT
BED, MONTAGE VERLENGD HOOFDEIND EENZIJDIG / TWEEZIJDIG

GESAMTÜBERSICHT · SUMMARY · *VUE GENERALE* · TOTAALOVERZICHT

Montage darf nur durch fachkundiges Personal erfolgen

Fitting has to be done by qualified personnel

Le montage doit uniquement être effectué par de main d´oevre spécialisée

Montage uitsluitend door vakkundig personeel

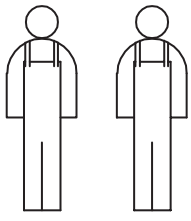

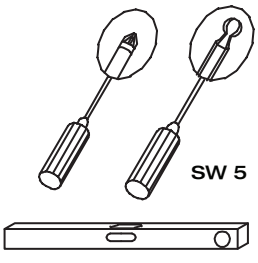

Kopfteilverlängerung einseitig
Headboard extension one side
Rallonge sur un côté de la tête de lit
Eenzijdig verlengd hoofdeind

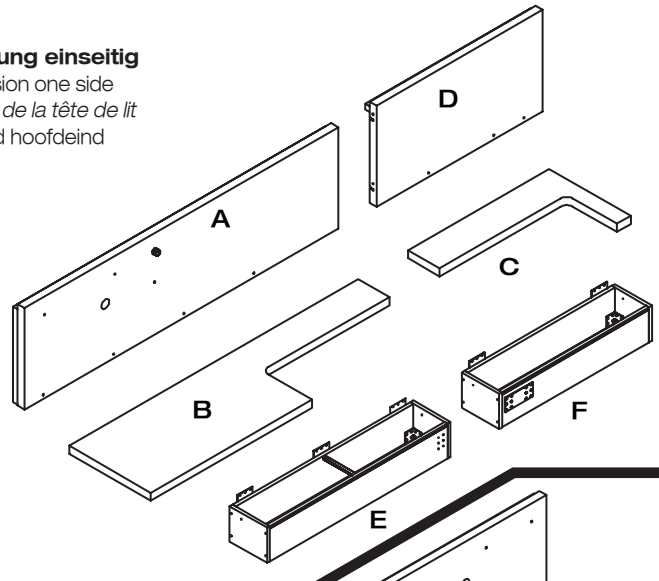

Kopfteilverlängerung beidseitig
Headboard extension both sides
Rallonge sur les 2 côtés de la tête de lit
Tweezijdig verlengd hoofdeind

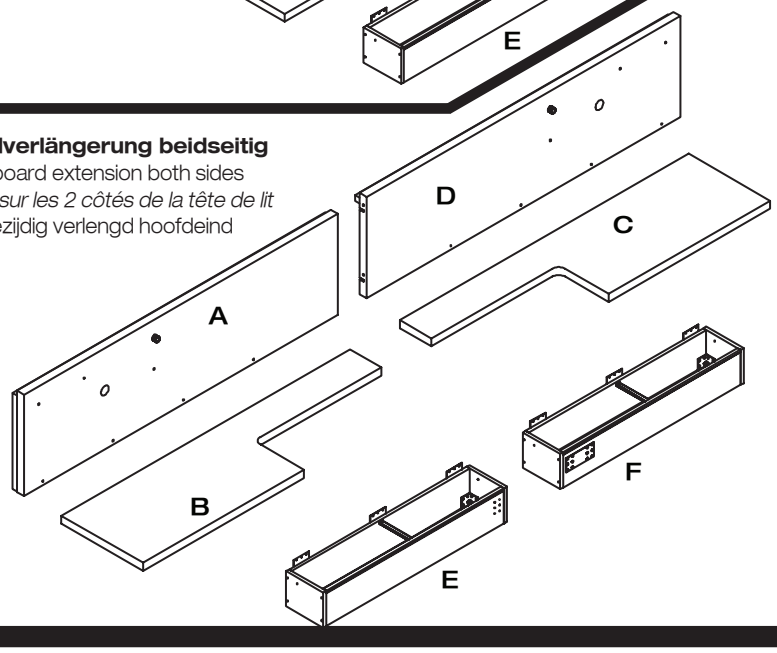

1x –2x Beschlagbeutel 1775
1x -2x Accessories bag 1775
1x -2x Sachets de ferrures 1775
1x-2x Zakjes met beslagdelen 1775

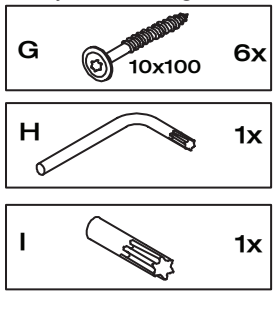

Beschlagbeutel 1776
Accessories bag 1776
Sachets de ferrures 1776
Zakjes met beslagdelen 1776

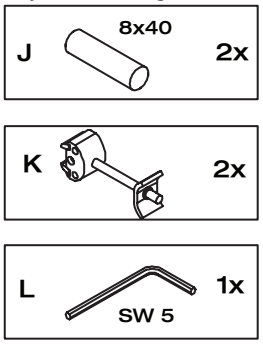

Beschlagbeutel 1777
Accessories bag 1777
Sachets de ferrures 1777
Zakjes met beslagdelen 1777

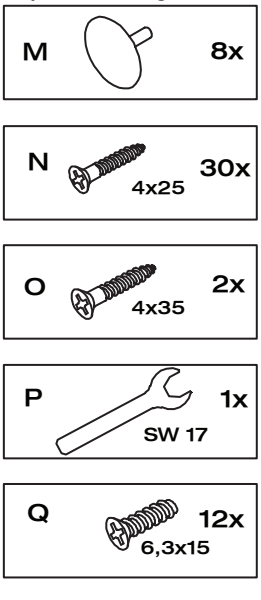

MONTAGEANLEITUNG

MIOLETTO

hülsta

BETT
MONTAGE KOPFTEILVERLÄNGERUNG EIN-/BEIDSEITIG

BED, ASSEMBLY OF HEADBOARD EXTENSION ONE / BOTH SIDES

LIT, MONTAGE DE LA RALLONGE SUR 1 COTE OU SUR 2 COTES DE LA TETE DE LIT

BED, MONTAGE VERLENGD HOOFDEIND EENZIJDIG / TWEEZIJDIG

MONTAGE · ASSEMBLY · *MONTAGE* · MONTAGE

1

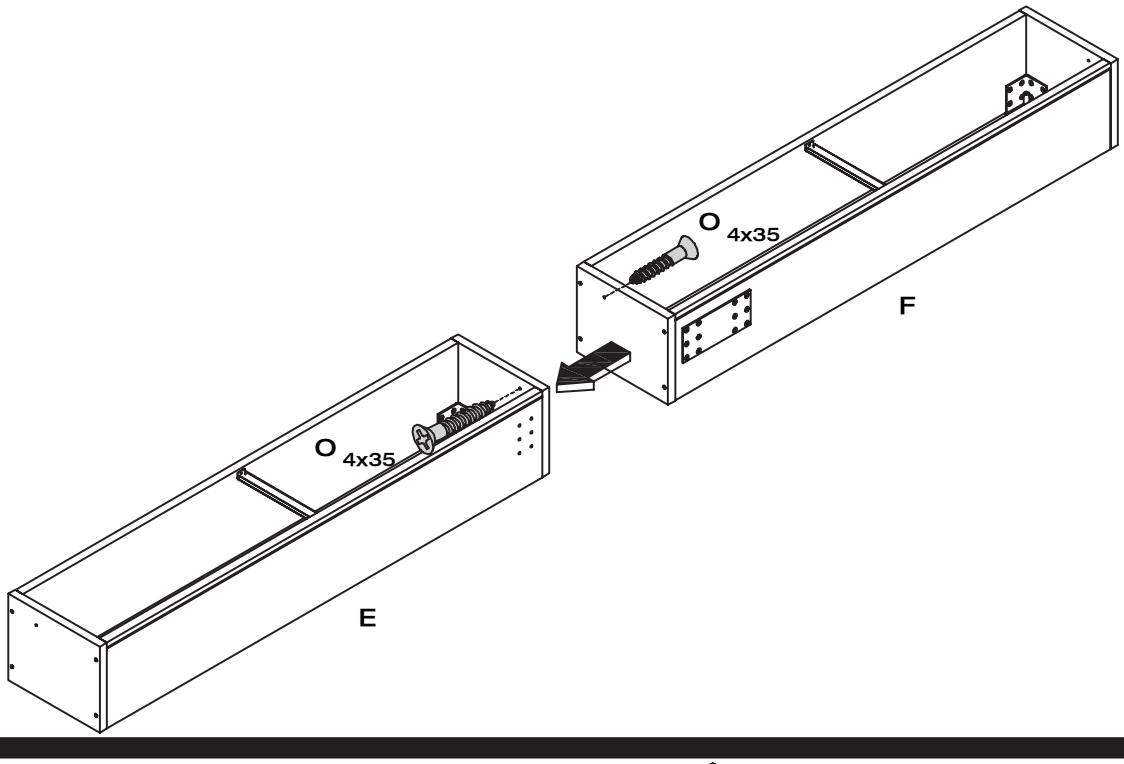

2

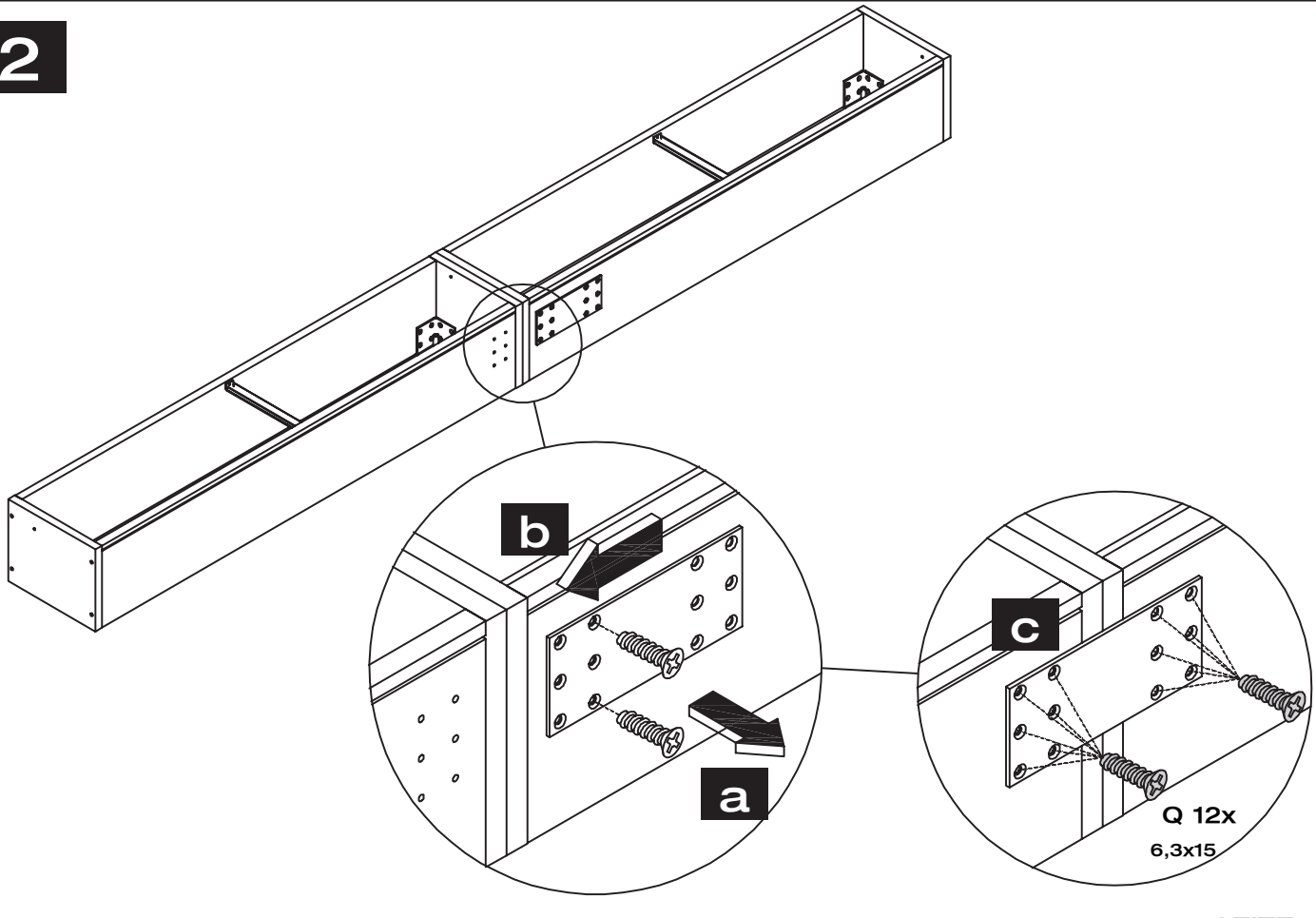

MONTAGEANLEITUNG

MIOLETTO

hülsta

BETT

MONTAGE KOPFTEILVERLÄNGERUNG EIN-/BEIDSEITIG

BED, ASSEMBLY OF HEADBOARD EXTENSION ONE / BOTH SIDES

LIT, MONTAGE DE LA RALLONGE SUR 1 COTE OU SUR 2 COTES DE LA TETE DE LIT

BED, MONTAGE VERLENGD HOOFDEIND EENZIJDIG / TWEEZIJDIG

MONTAGE · ASSEMBLY · *MONTAGE* · MONTAGE

3

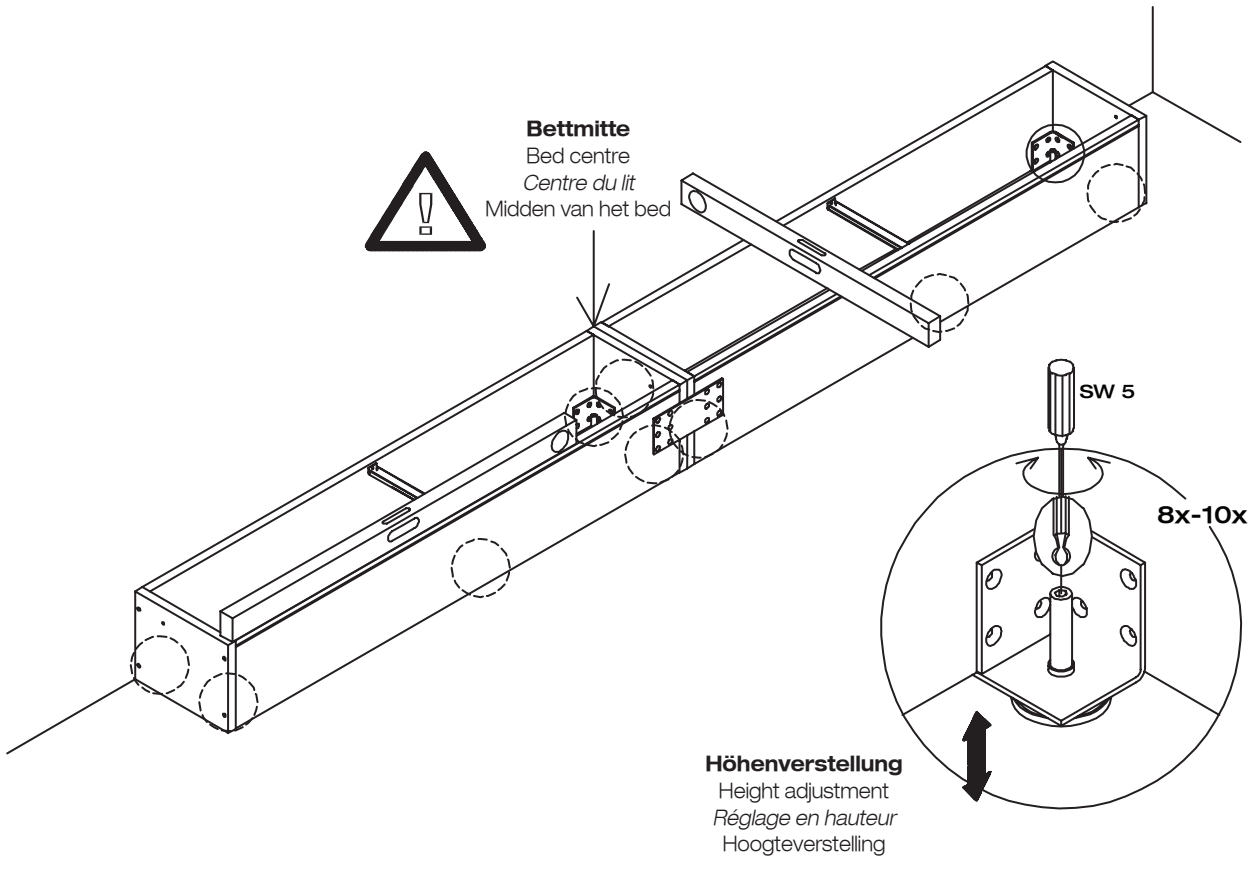

4

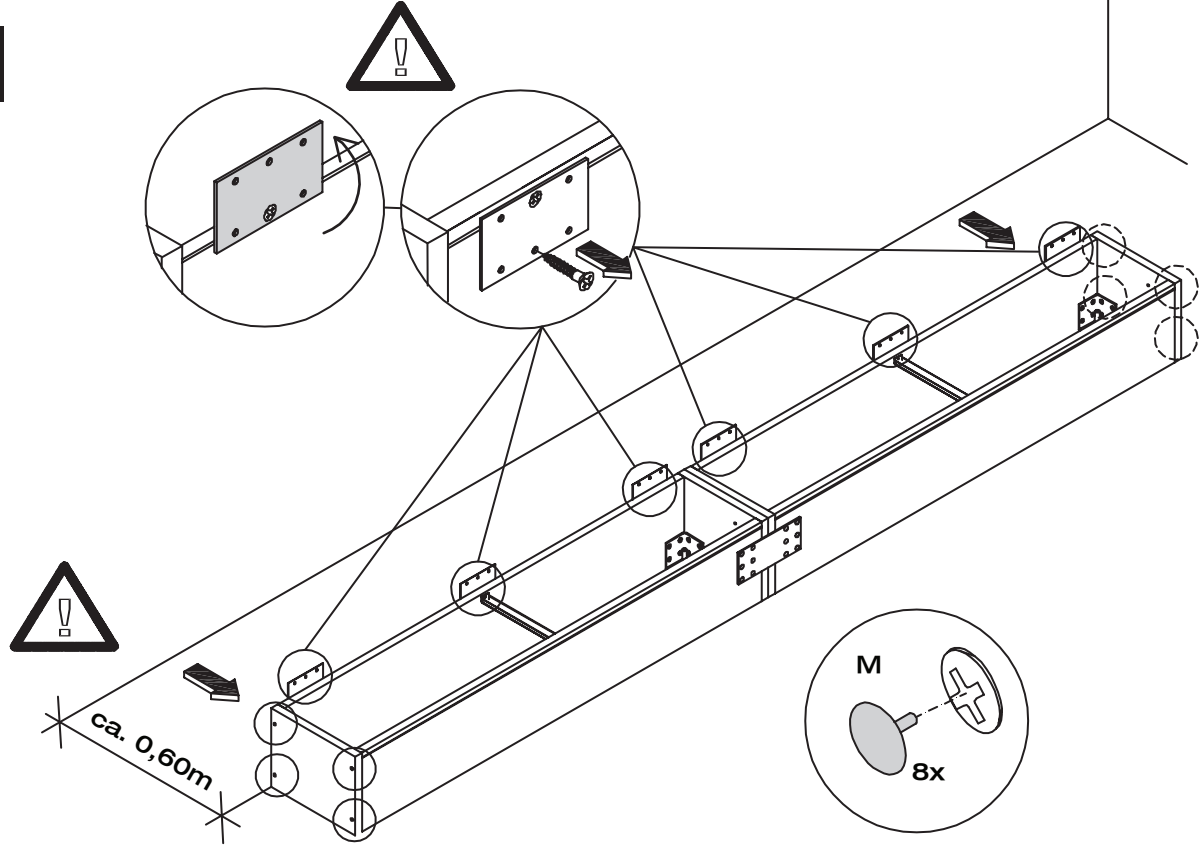

BETT
MONTAGE KOPFTEILVERLÄNGERUNG EIN-/BEIDSEITIG

BED, ASSEMBLY OF HEADBOARD EXTENSION ONE / BOTH SIDES

LIT, MONTAGE DE LA RALLONGE SUR 1 COTE OU SUR 2 COTES DE LA TETE DE LIT

BED, MONTAGE VERLENGD HOOFDEIND EENZIJDIG / TWEEZIJDIG

MONTAGE · ASSEMBLY · *MONTAGE* · MONTAGE

5

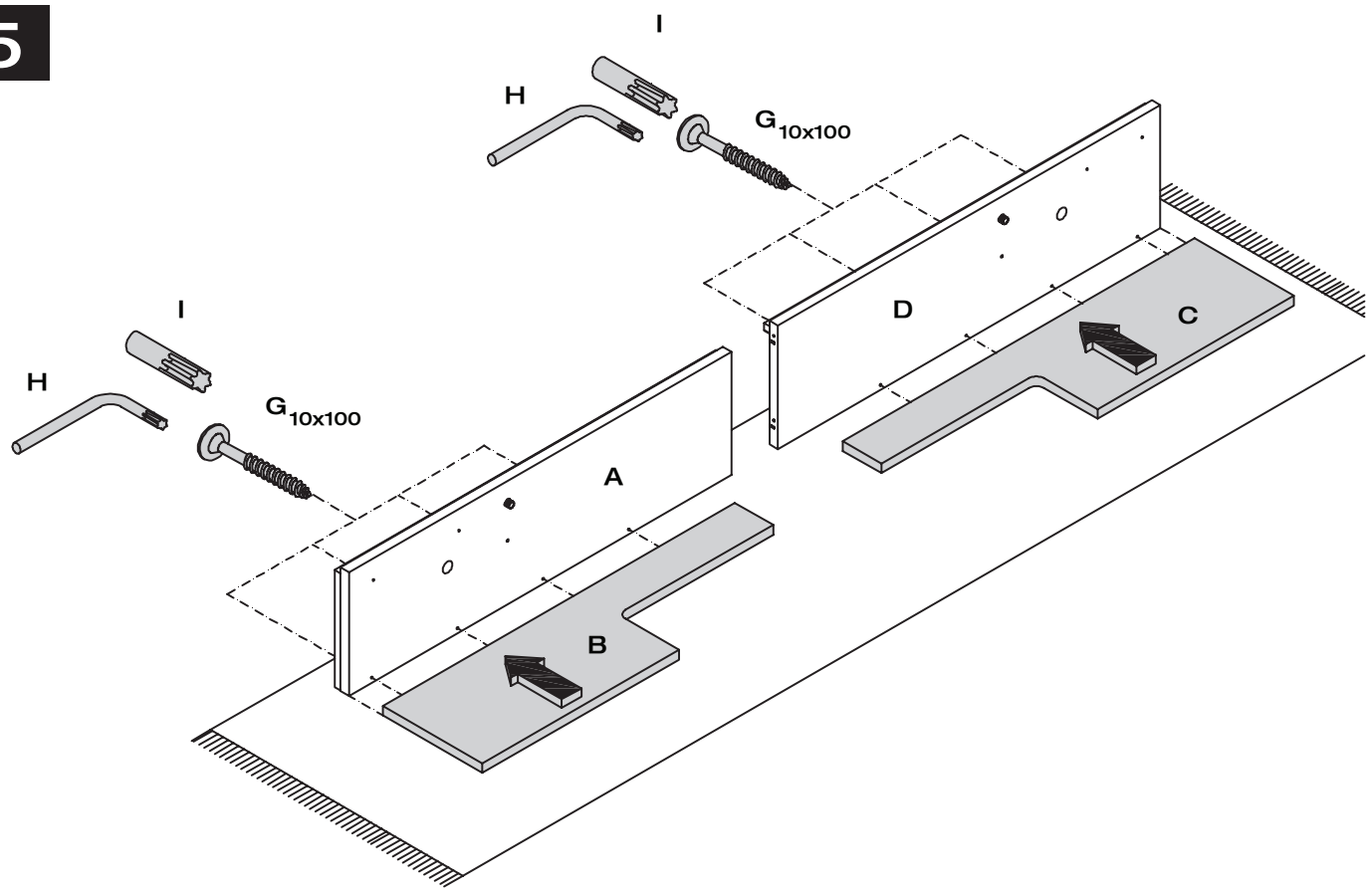

BETT
MONTAGE KOPFTEILVERLÄNGERUNG EIN-/BEIDSEITIG

BED, ASSEMBLY OF HEADBOARD EXTENSION ONE / BOTH SIDES

LIT, MONTAGE DE LA RALLONGE SUR 1 COTE OU SUR 2 COTES DE LA TETE DE LIT

BED, MONTAGE VERLENGD HOOFDEIND EENZIJDIG / TWEEZIJDIG

MONTAGE · ASSEMBLY · *MONTAGE* · MONTAGE

6

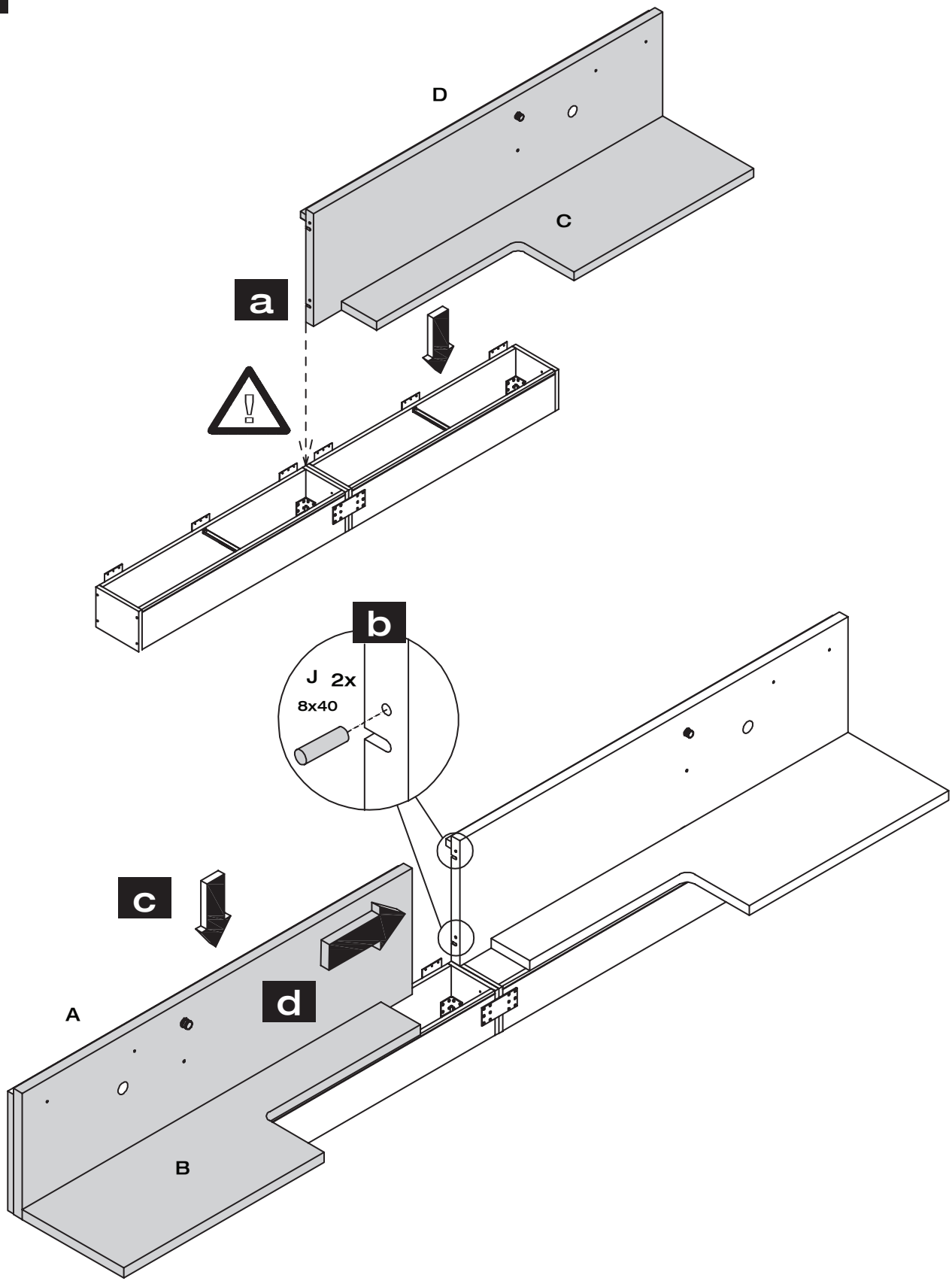

BETT
MONTAGE KOPFTEILVERLÄNGERUNG EIN-/BEIDSEITIG

BED, ASSEMBLY OF HEADBOARD EXTENSION ONE / BOTH SIDES

LIT, MONTAGE DE LA RALLONGE SUR 1 COTE OU SUR 2 COTES DE LA TETE DE LIT

BED, MONTAGE VERLENGD HOOFDEIND EENZIJDIG / TWEEZIJDIG

MONTAGE · ASSEMBLY · *MONTAGE* · MONTAGE

7

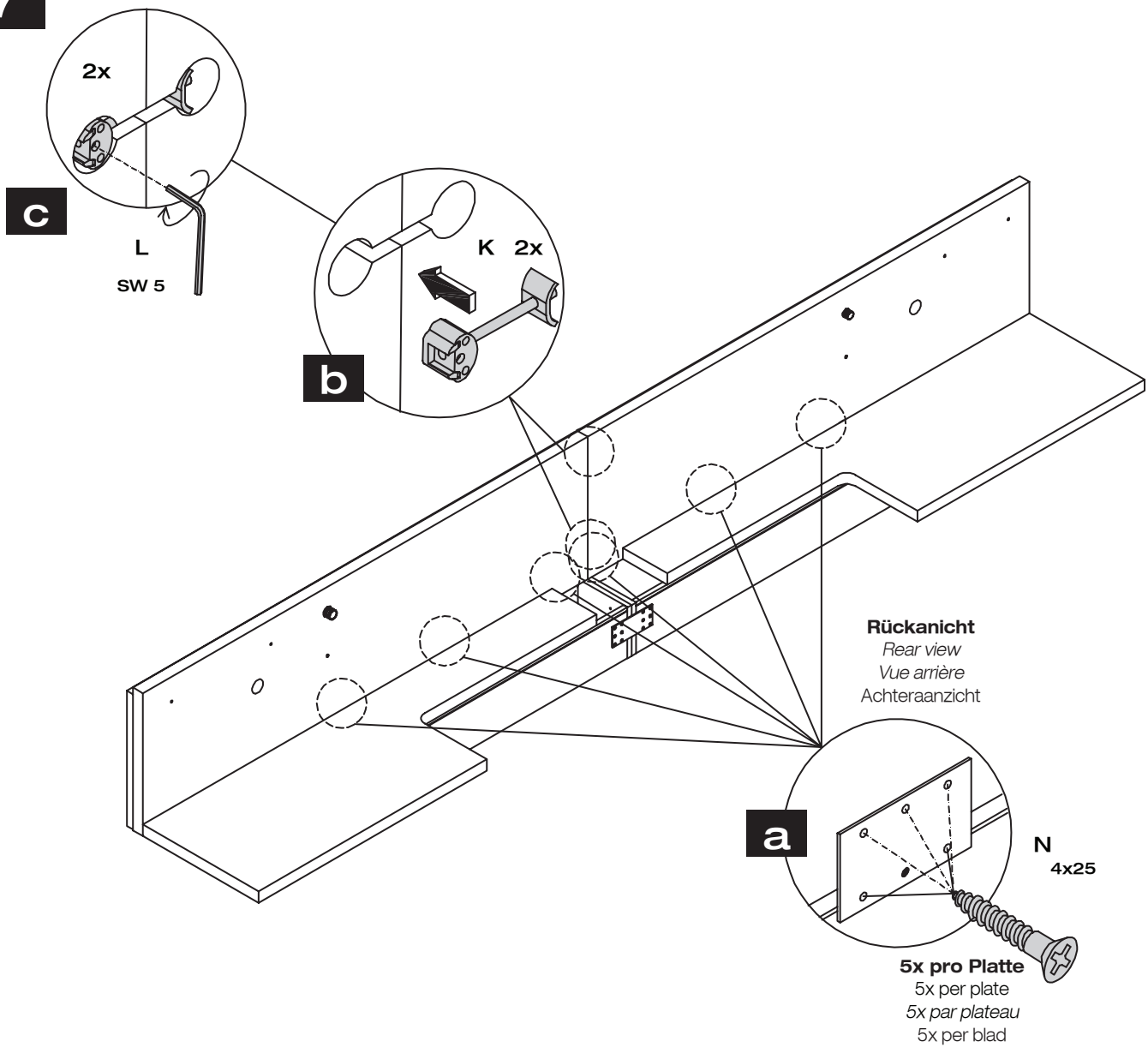

MONTAGEANLEITUNG
OPTIONALE ABLAGEBORDE

MIOLETTO

OPTIONAL STORAGE SHELVES
DESSERTES EN OPTION
OPTIONELE AFLEGPLANKJES

MONTAGE · ASSEMBLY · *MONTAGE* · MONTAGE

Montage darf nur durch fachkundiges Personal erfolgen

Fitting has to be done by qualified personnel

Le montage doit uniquement être effectué par de main d´oevre spécialisée

Montage uitsluitend door vakkundig personeel

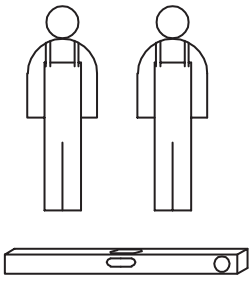

Optional bei verlängertem Kopfteil
Optional with extended headboard
En option pour la tête de lit rallongée
Optioneel i.g.v. verlengd hoofdeind

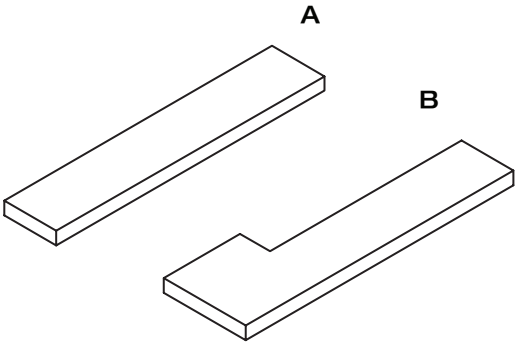

Beschlagbeutel 1775
Accessories bag 1775
Sachets de ferrures 1775
Zakjes met beslagdelen 1775

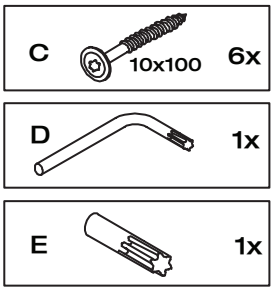

1

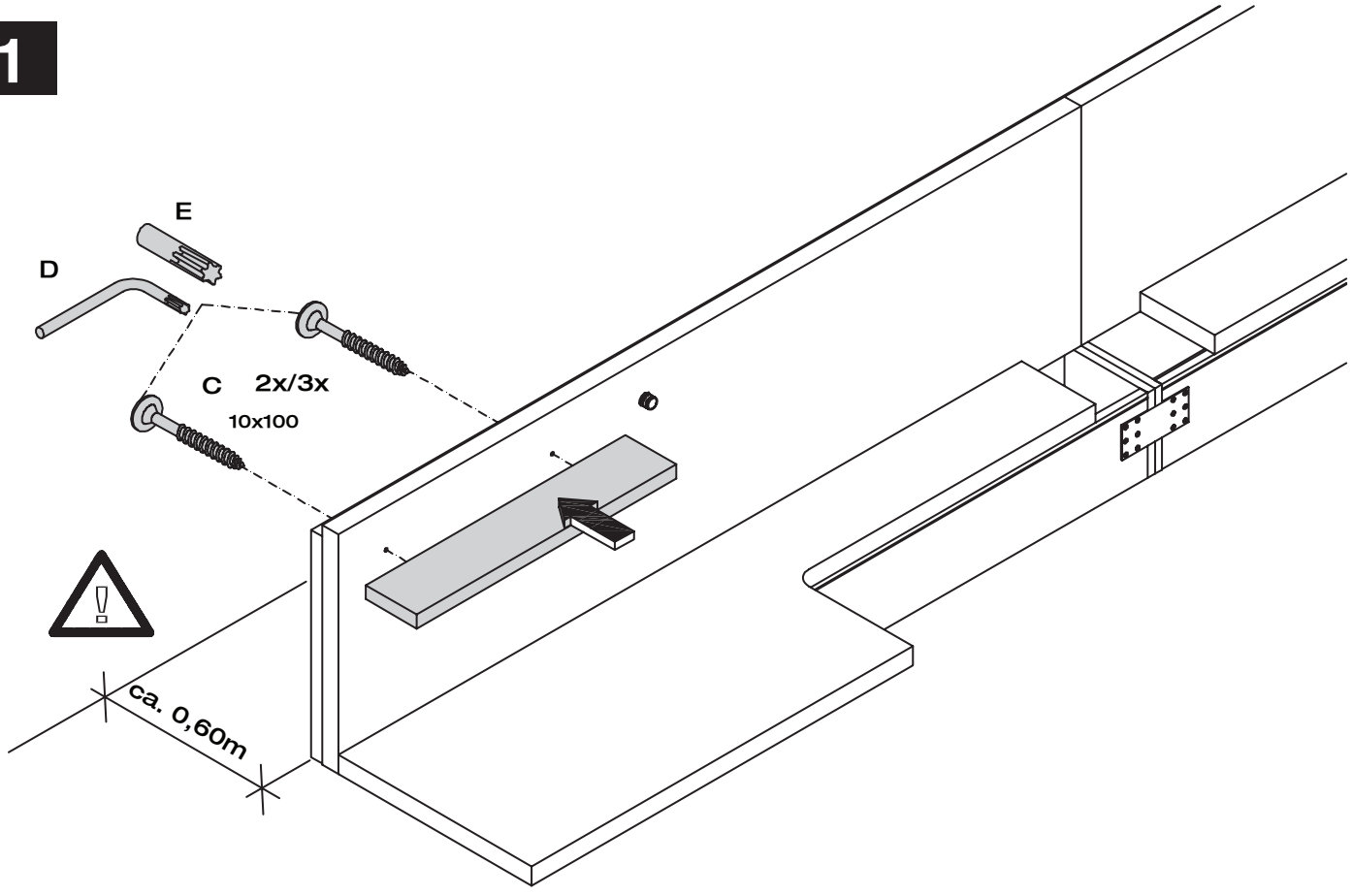

OPTIONALE AMBIENTEBELEUCHTUNG

OPTIONAL ATMOSPHERIC LAMP

ECLAIRAGE D'AMBIANCE EN OPTION

OPTIONELE AMBIANCE VERLICHTING

MONTAGE · ASSEMBLY · *MONTAGE* · MONTAGE

1

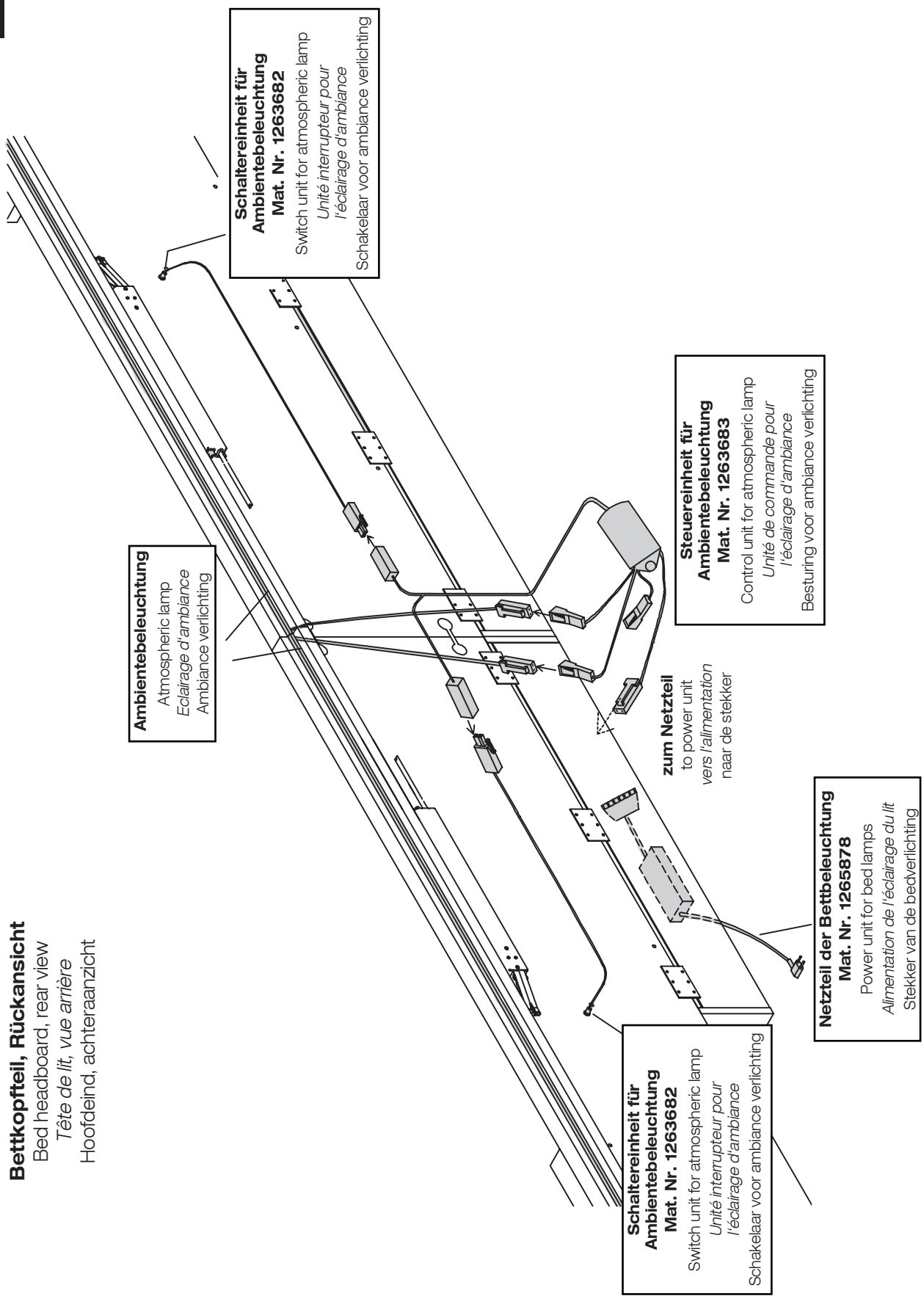

Bettkopfteil, Rückansicht
Bed headboard, rear view
Tête de lit, vue arrière
Hoofdeind, achteraanzicht

2

Bettkopfteil, Rückansicht
Bed headboard, rear view
Tête de lit, vue arrière
Hoofdeind, achteraanzicht

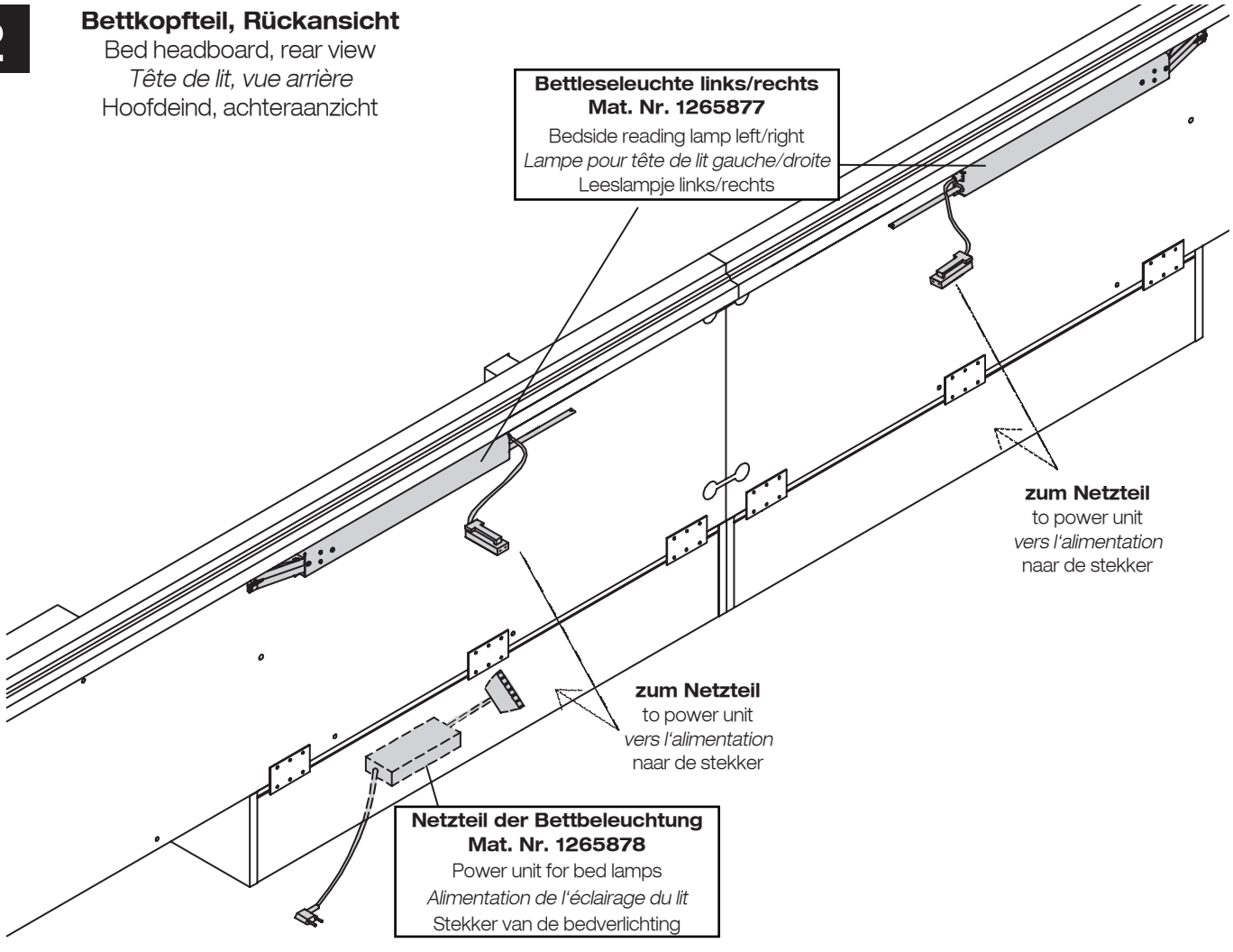

3

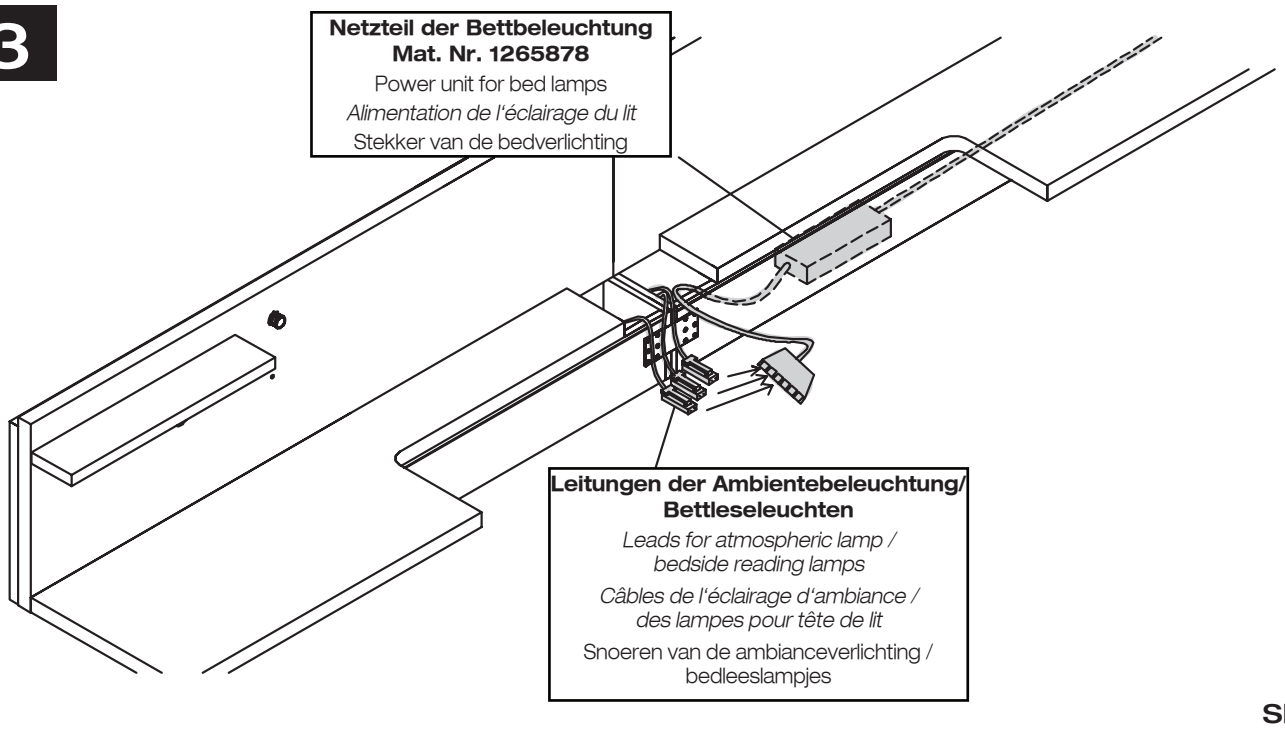

MONTAGEANLEITUNG

hülsta

BETTSEITENBELEUCHTUNG

MIOLETTO

BEDSIDE LAMP
ECLAIRAGE LATERAL DU LIT
BEDZIJDENVERLICHTING

MONTAGE · ASSEMBLY · *MONTAGE* · MONTAGE

Montage darf nur durch fachkundiges Personal erfolgen

Fitting has to be done by qualified personnel

Le montage doit uniquement être effectué par de main d'oevre spécialisée

Montage uitsluitend door vakkundig personeel

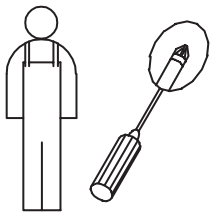

Bettseitenbeleuchtung, Mat. Nr. 1261701
Bedside lamp
Eclairage latéral du lit
Bedzijdenverlichting

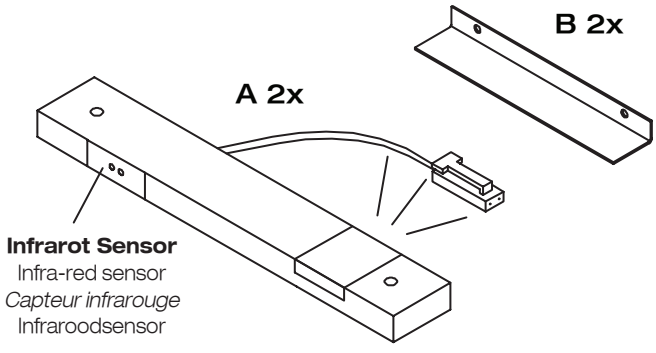

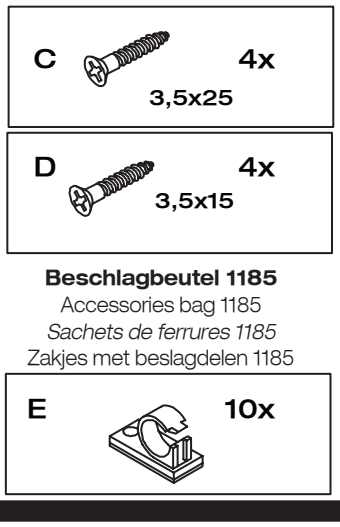

1

Der Infrarot Sensor muss unverdeckt und zur Bettaußenseite positioniert sein.
The infra-red sensor must not be covered over and must point towards the outer side of the bed.
Le capteur infrarouge doit être positionné en direction de la face extérieure du lit de façon qu'il ne soit pas masqué.
De infraroodsensor moet onbedekt en aan de buitenkant van het bed aangebracht zijn.

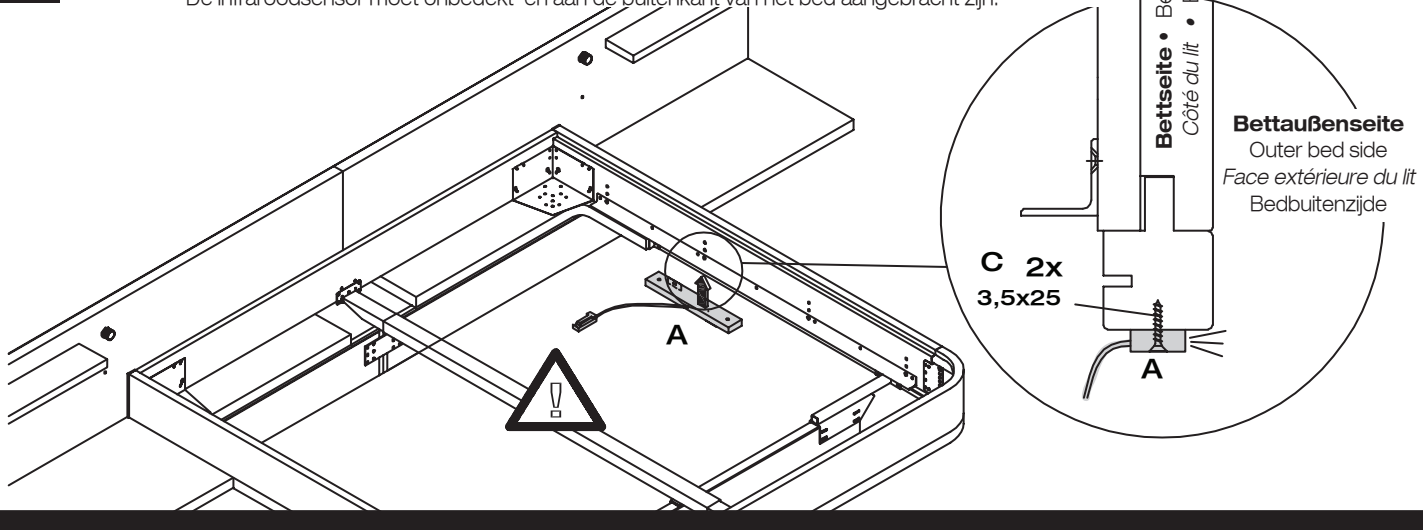

2

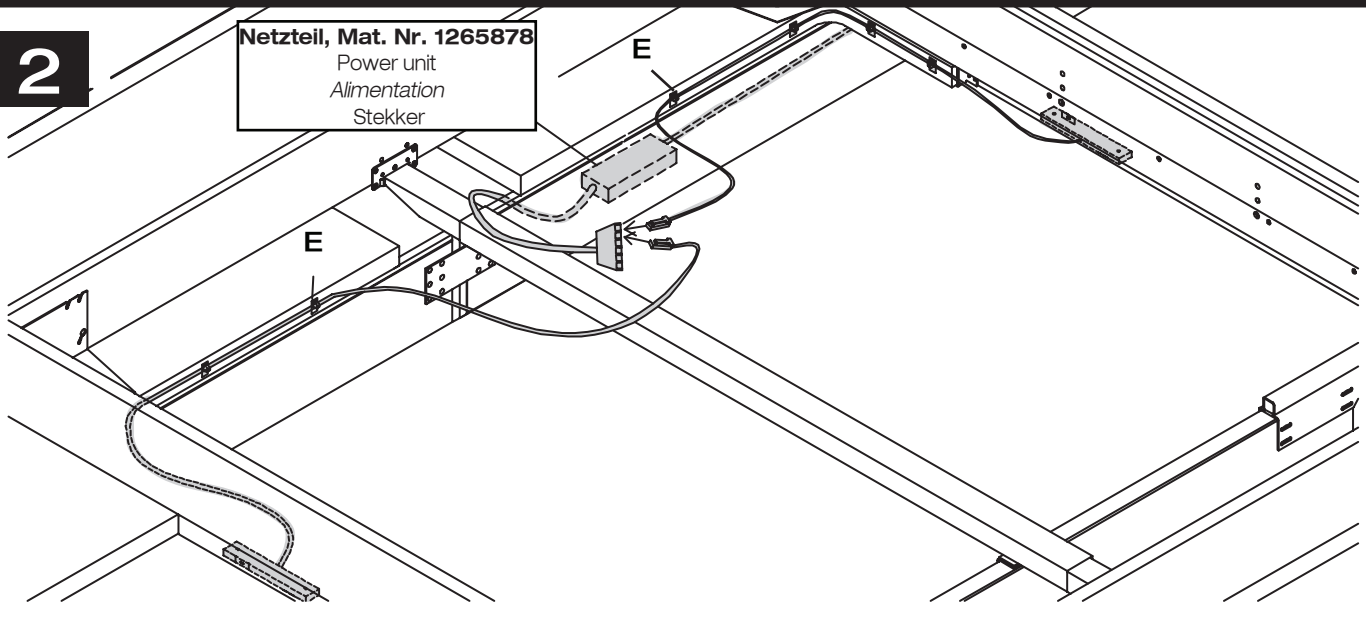

MONTAGEANLEITUNG

MIOLETTO

hülsta

BETT
MONTAGE BETTRAHMEN

BED, ASSEMBLY OF BED FRAME
LIT, MONTAGE DU CADRE DU LIT
BED, MONTAGE BEDFRAME

GESAMTÜBERSICHT · SUMMARY · *VUE GENERALE* · TOTAALOVERZICHT

Montage darf nur durch fachkundiges Personal erfolgen

Fitting has to be done by qualified personnel

Le montage doit uniquement être effectué par de main d´oevre spécialisée

Montage uitsluitend door vakkundig personeel

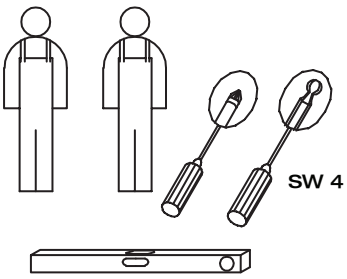

Bett mit schlichtem Fussteil
Bed with plain footboard
Lit avec partie des pieds lisse
Bed met standaard voeteneind

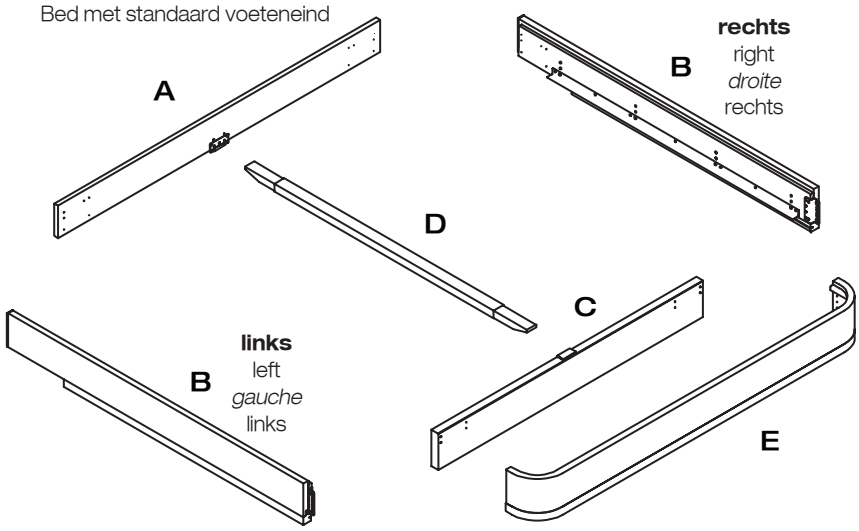

Bett mit Fussteilverlängerung
Bed with footboard extension
Lit avec partie des pieds rallongée
Bed met verlengd voeteneind

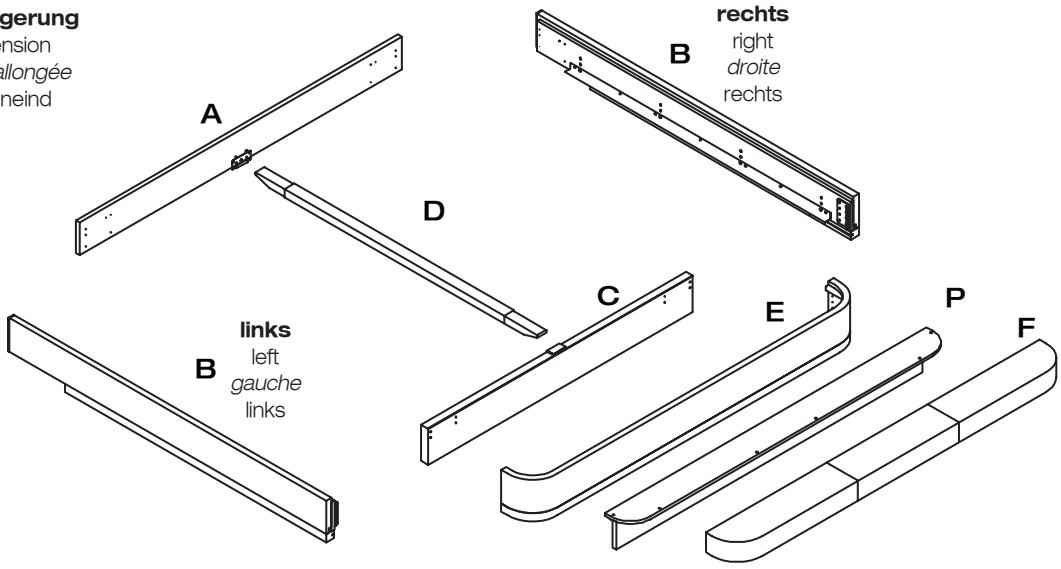

Beschlagbeutel 1815
Accessories bag 1815
Sachets de ferrures 1815
Zakjes met beslagdelen 1815

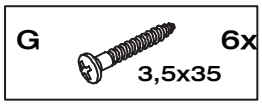

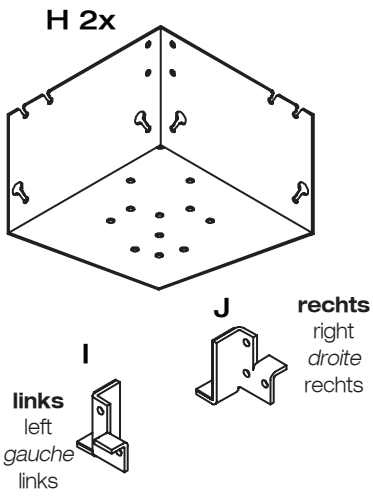

Beschlagbeutel 1778
Accessories bag 1778
Sachets de ferrures 1778
Zakjes met beslagdelen 1778

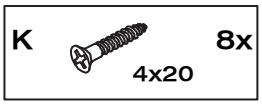

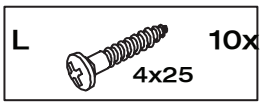

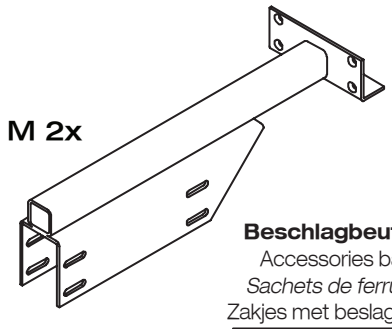

Beschlagbeutel 1779
Accessories bag 1779
Sachets de ferrures 1779
Zakjes met beslagdelen 1779

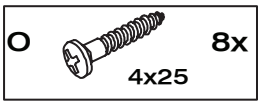

MONTAGEANLEITUNG

MIOLETTO

hülsta

BETT
MONTAGE BETTRAHMEN

BED, ASSEMBLY OF BED FRAME
LIT, MONTAGE DU CADRE DU LIT
BED, MONTAGE BEDFRAME

MONTAGE · ASSEMBLY · *MONTAGE* · MONTAGE

1

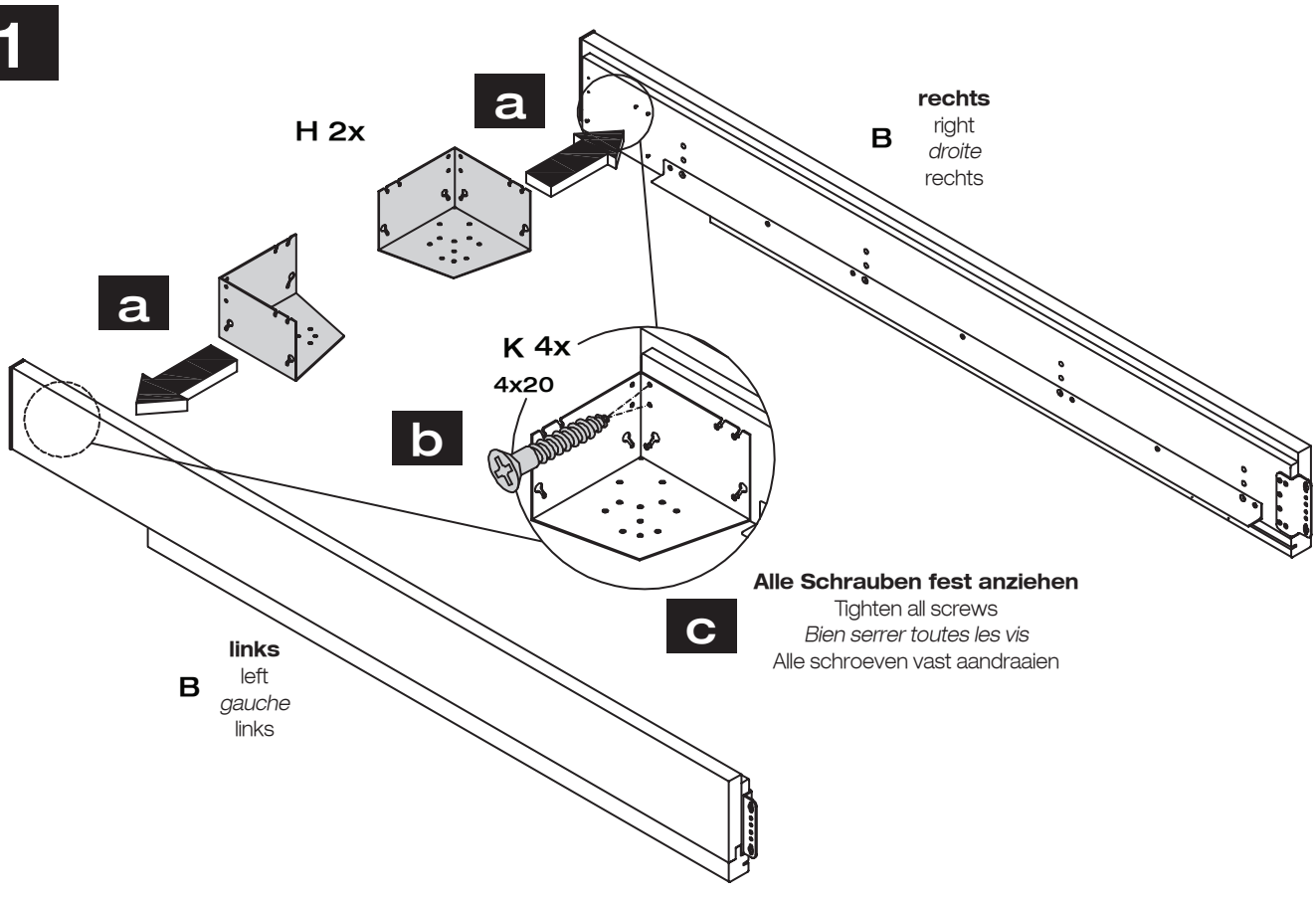

2

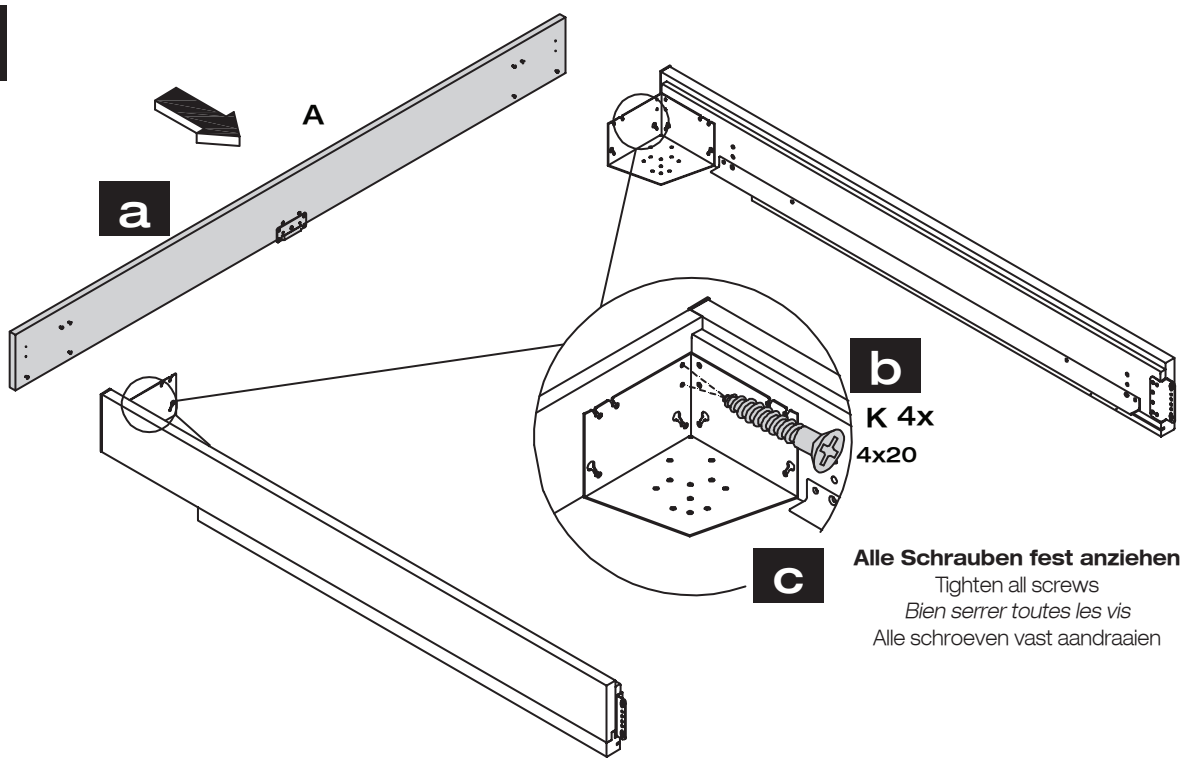

BETT
MONTAGE BETTRAHMEN

BED, ASSEMBLY OF BED FRAME
LIT, MONTAGE DU CADRE DU LIT
BED, MONTAGE BEDFRAME

MONTAGE · ASSEMBLY · *MONTAGE* · MONTAGE

3

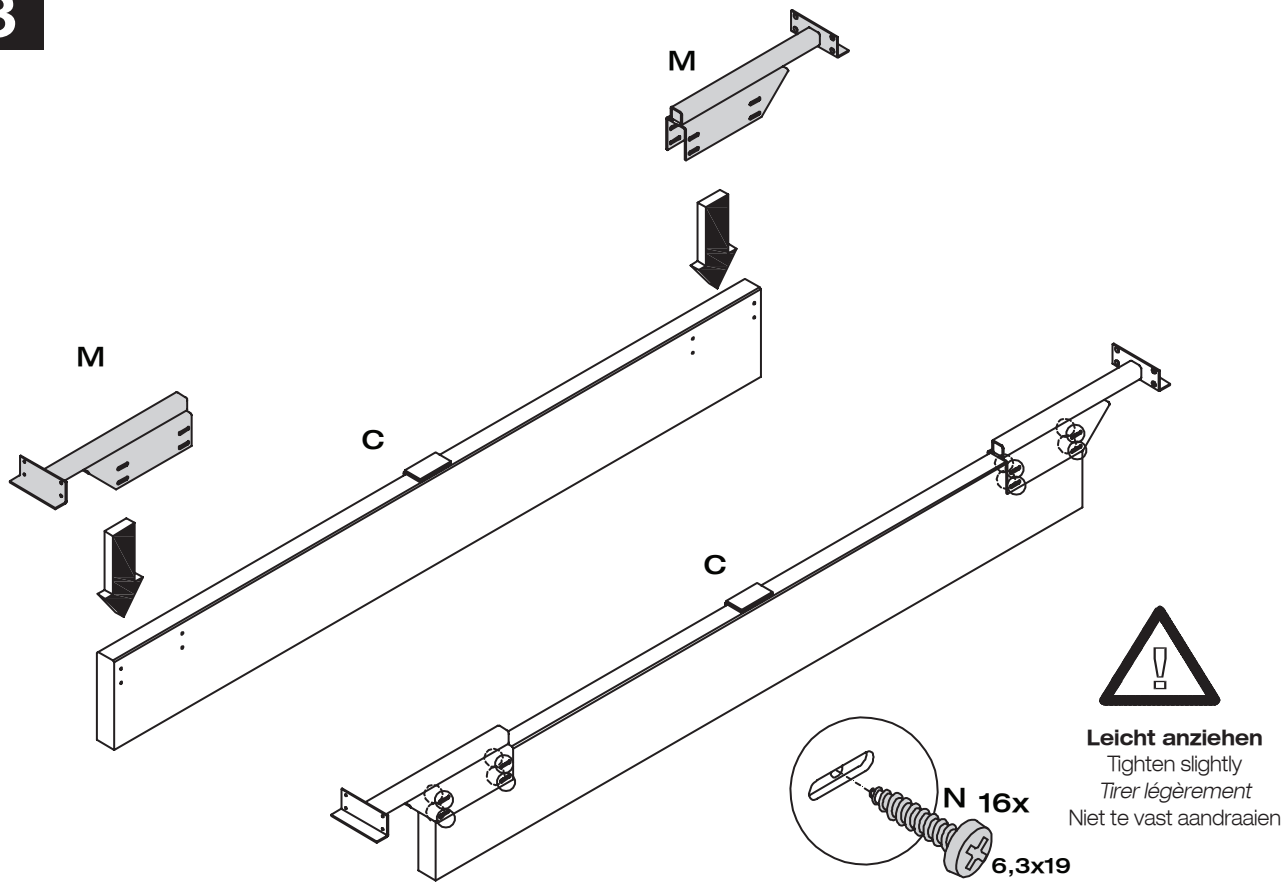

4

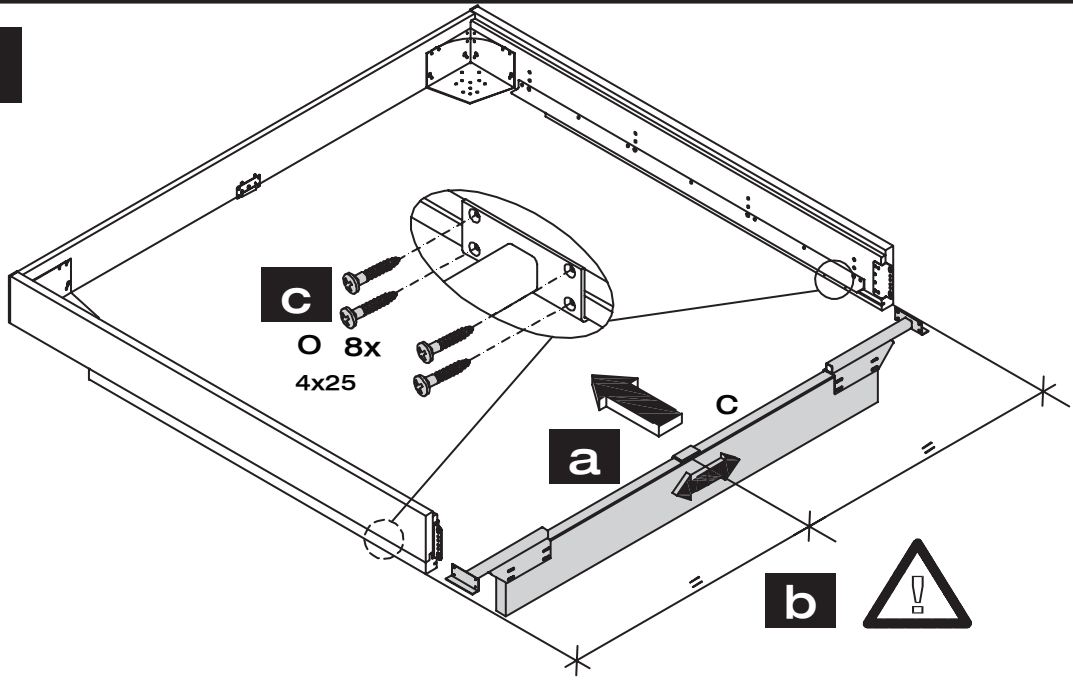

BETT
MONTAGE BETTRAHMEN

BED, ASSEMBLY OF BED FRAME
LIT, MONTAGE DU CADRE DU LIT
BED, MONTAGE BEDFRAME

MONTAGE · ASSEMBLY · *MONTAGE* · MONTAGE

5

Bettkopfteil bündig an Wand
Bed headboard flush with wall
Tête de lit alignée avec le mur
Hoofdeind vlak aansluitend tegen de wand

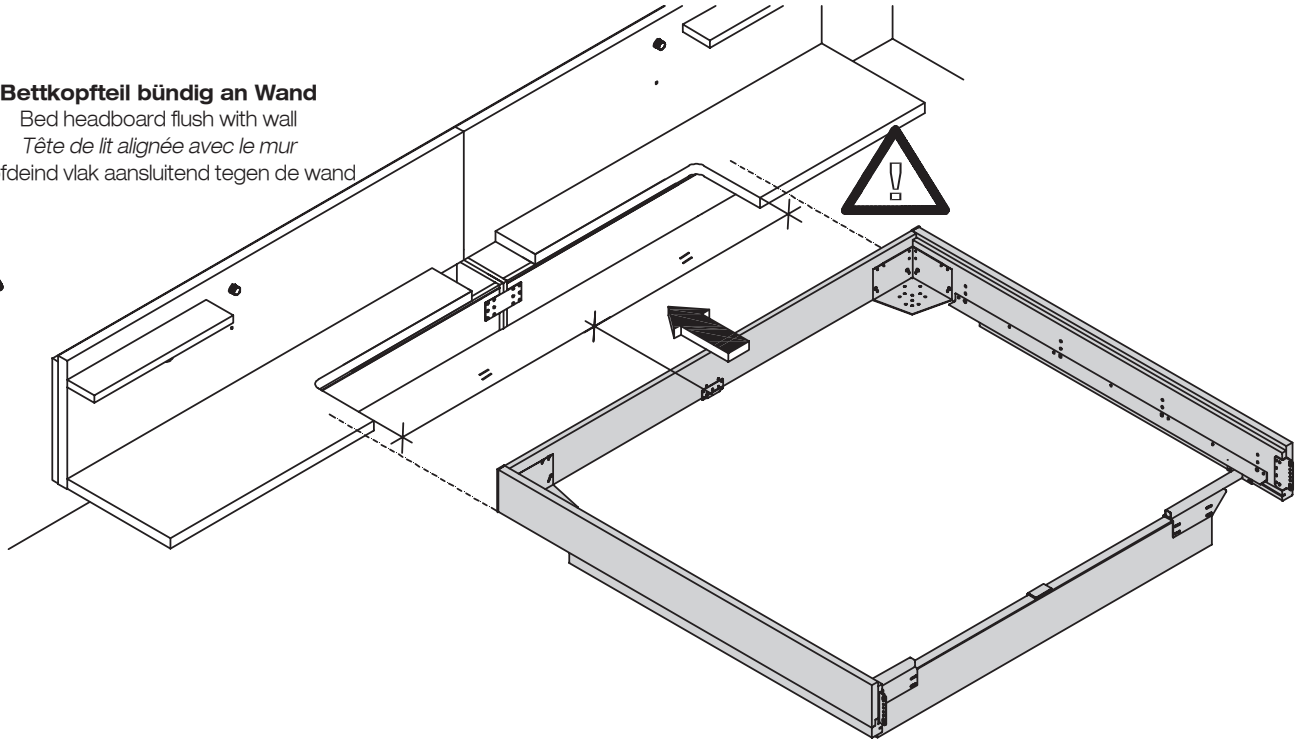

6a

Bett mit schlichtem Fussteil
Bed with plain footboard
Lit avec partie des pieds lisse
Bed met standaard voeteneind

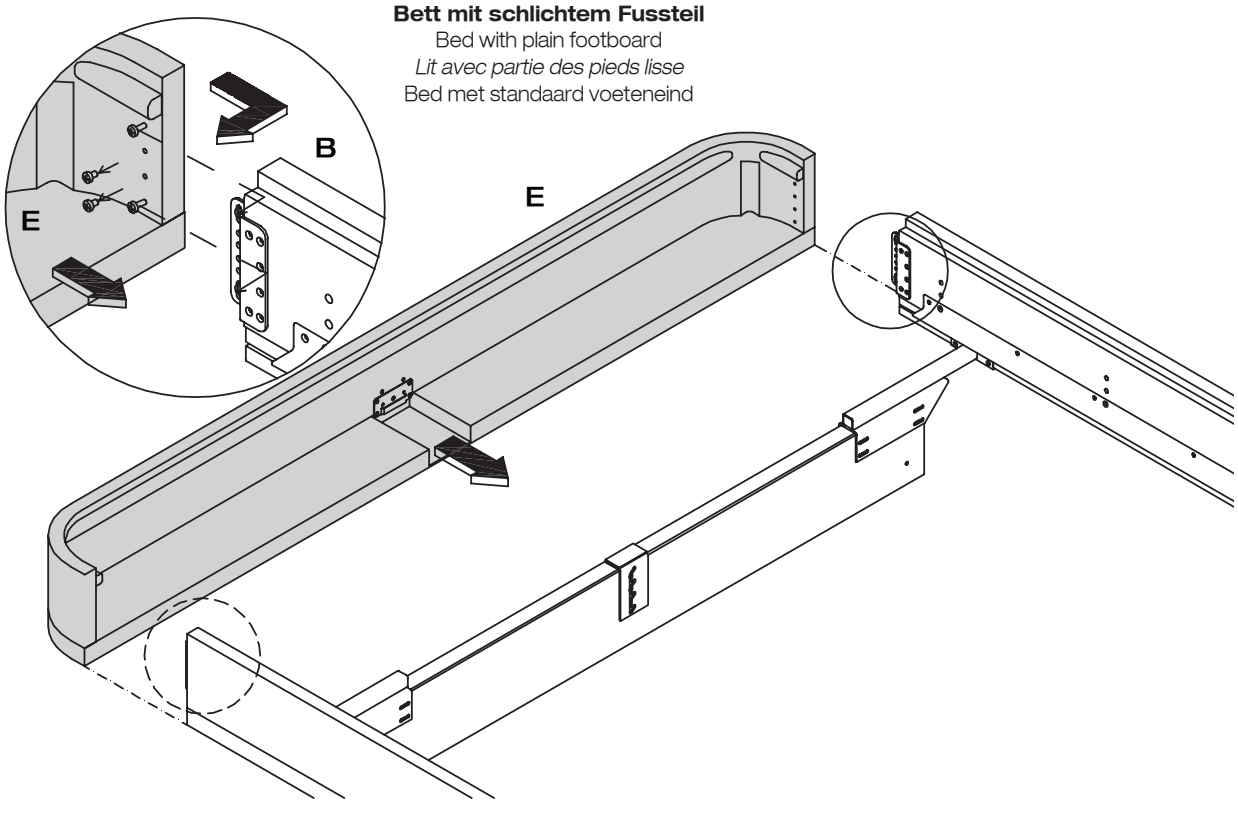

BETT
MONTAGE BETTRAHMEN

BED, ASSEMBLY OF BED FRAME
LIT, MONTAGE DU CADRE DU LIT
BED, MONTAGE BEDFRAME

MONTAGE · ASSEMBLY · *MONTAGE* · MONTAGE

6b

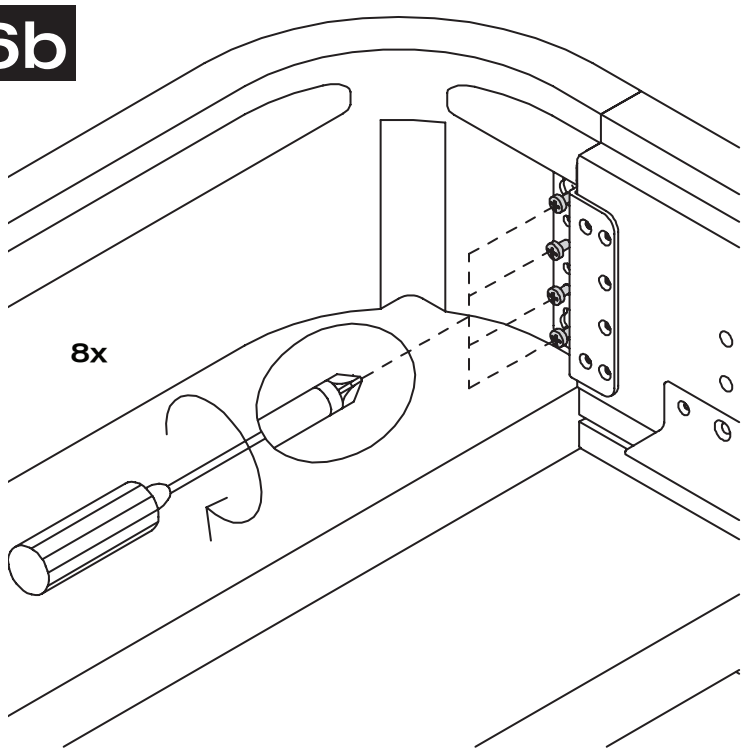

Bett mit schlichtem Fussteil
Bed with plain footboard
Lit avec partie des pieds lisse
Bed met standaard voeteneind

6a

Bett mit Fussteilverlängerung
Bed with footboard extension
Lit avec partie des pieds rallongée
Bed met verlengd voeteneind

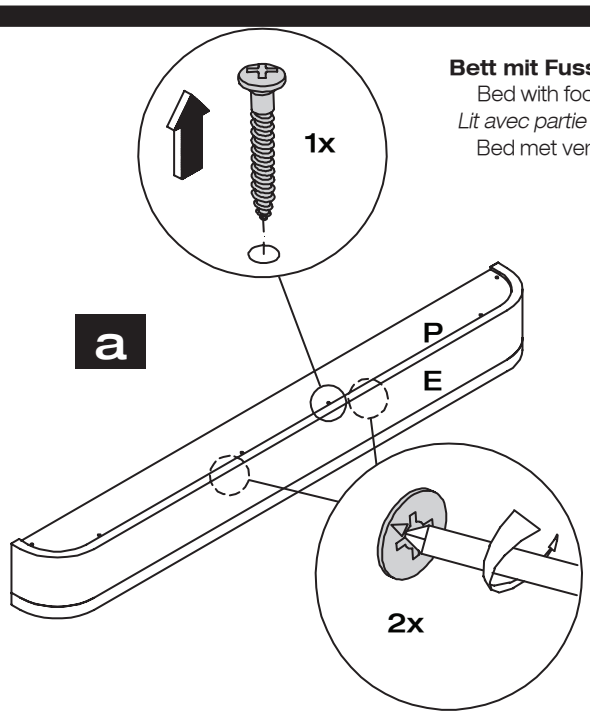

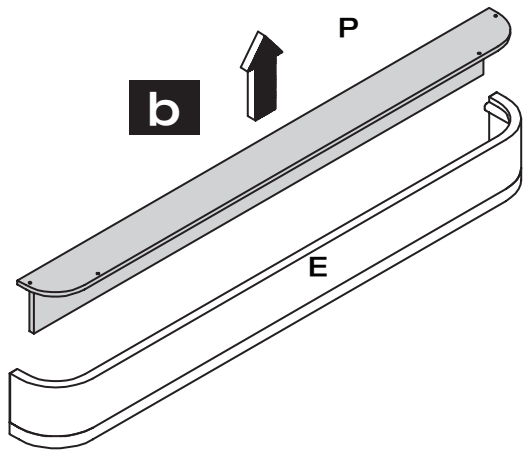

BETT
MONTAGE BETTRAHMEN

BED, ASSEMBLY OF BED FRAME
LIT, MONTAGE DU CADRE DU LIT
BED, MONTAGE BEDFRAME

MONTAGE · ASSEMBLY · *MONTAGE* · MONTAGE

6b

Bett mit Fussteilverlängerung
Bed with footboard extension
Lit avec partie des pieds rallongée
Bed met verlengd voeteneind

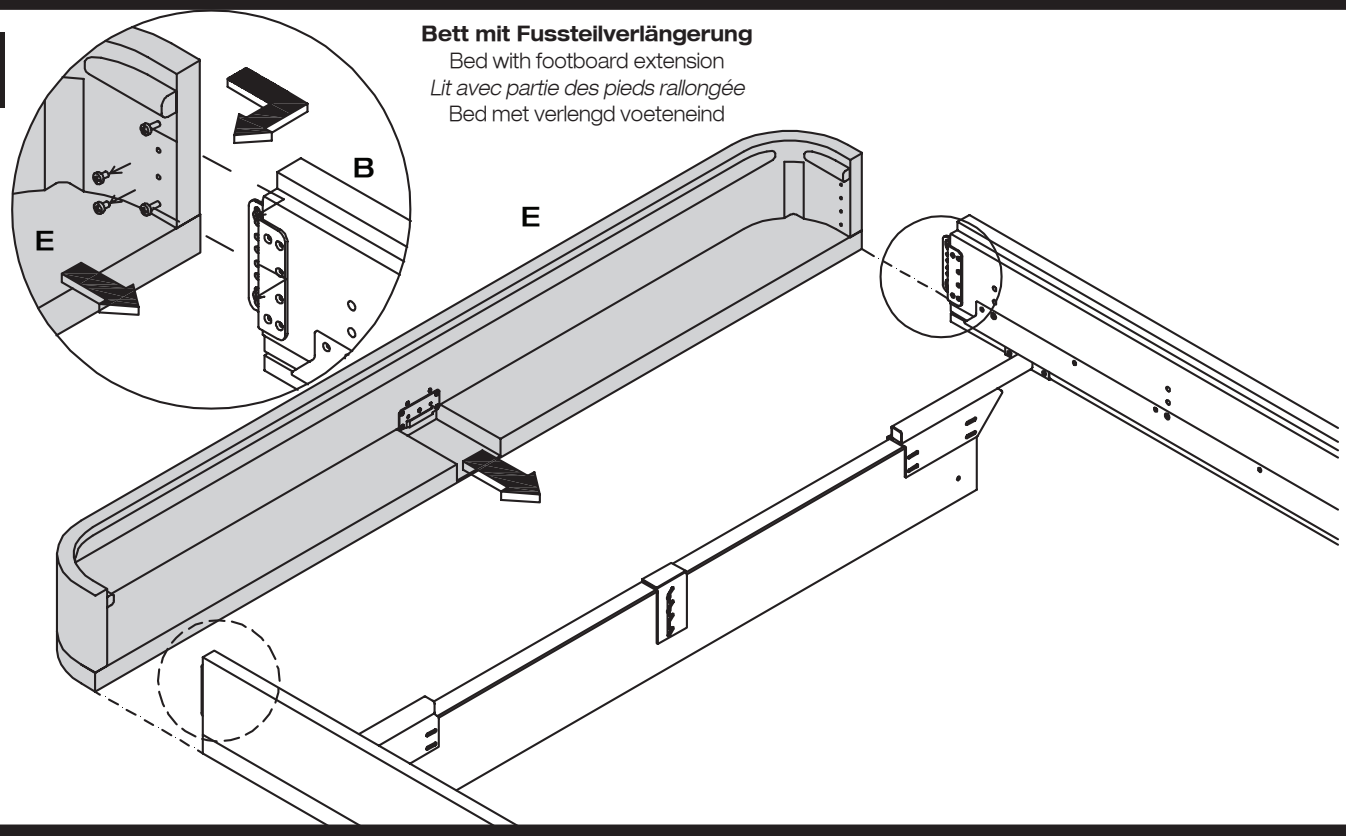

6c

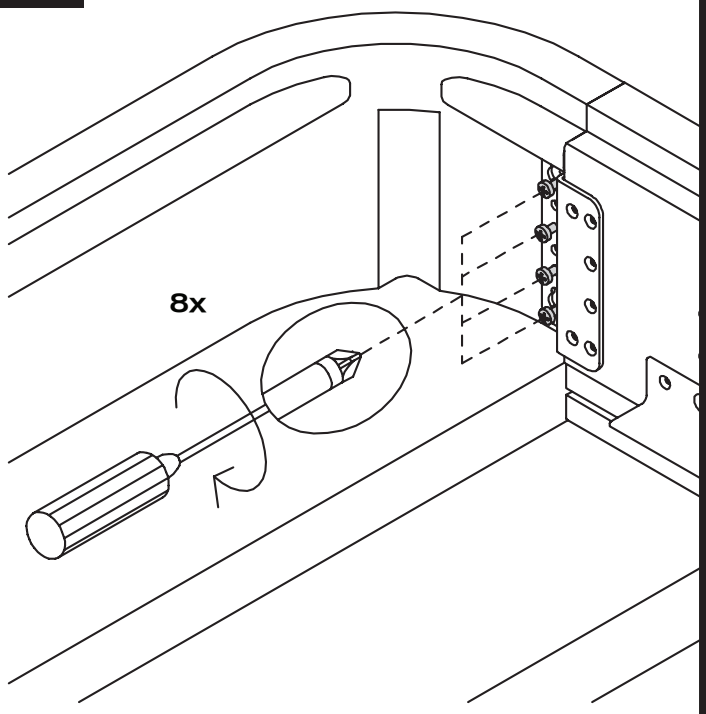

Bett mit Fussteilverlängerung
Bed with footboard extension
Lit avec partie des pieds rallongée
Bed met verlengd voeteneind

6d

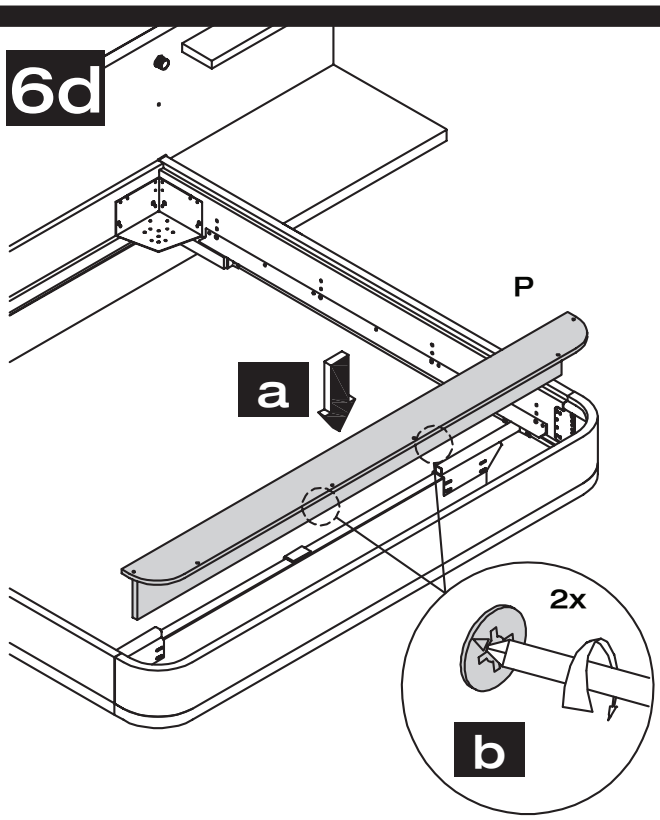

Bett mit Fussteilverlängerung
Bed with footboard extension
Lit avec partie des pieds rallongée
Bed met verlengd voeteneind

BETT
MONTAGE BETTRAHMEN

BED, ASSEMBLY OF BED FRAME
LIT, MONTAGE DU CADRE DU LIT
BED, MONTAGE BEDFRAME

MONTAGE · ASSEMBLY · *MONTAGE* · MONTAGE

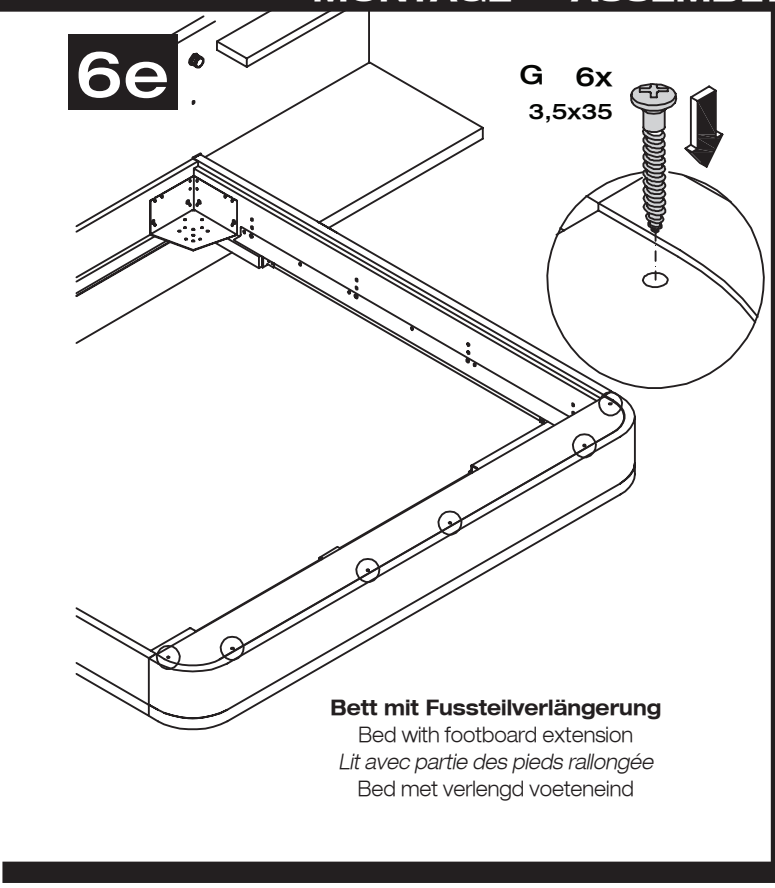

Bett mit Fussteilverlängerung
Bed with footboard extension
Lit avec partie des pieds rallongée
Bed met verlengd voeteneind

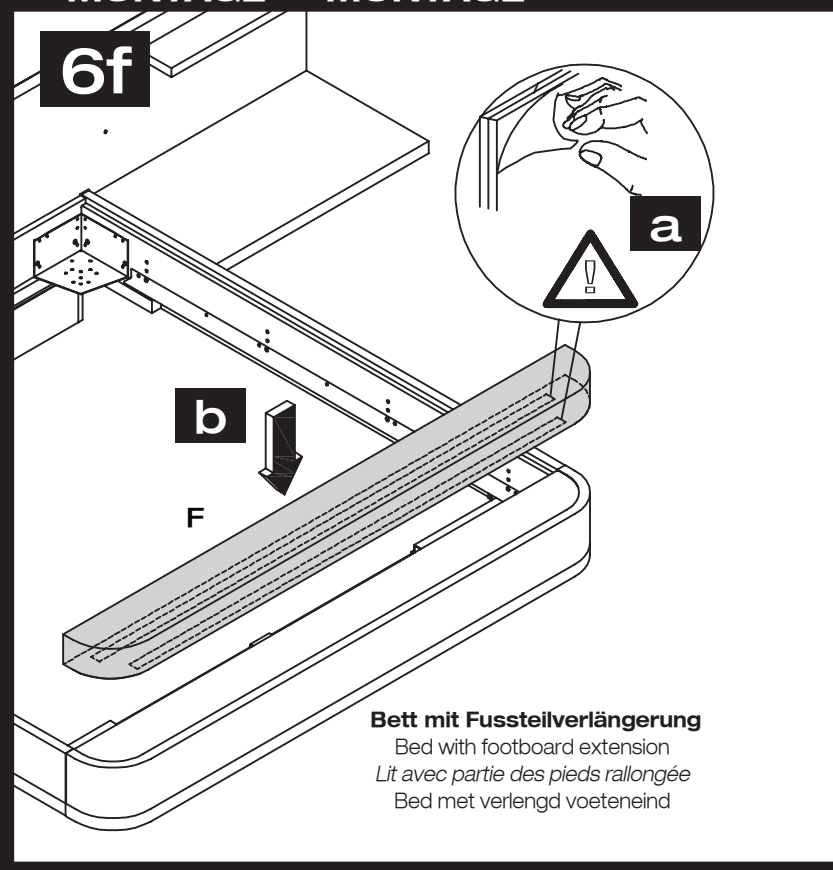

Bett mit Fussteilverlängerung
Bed with footboard extension
Lit avec partie des pieds rallongée
Bed met verlengd voeteneind

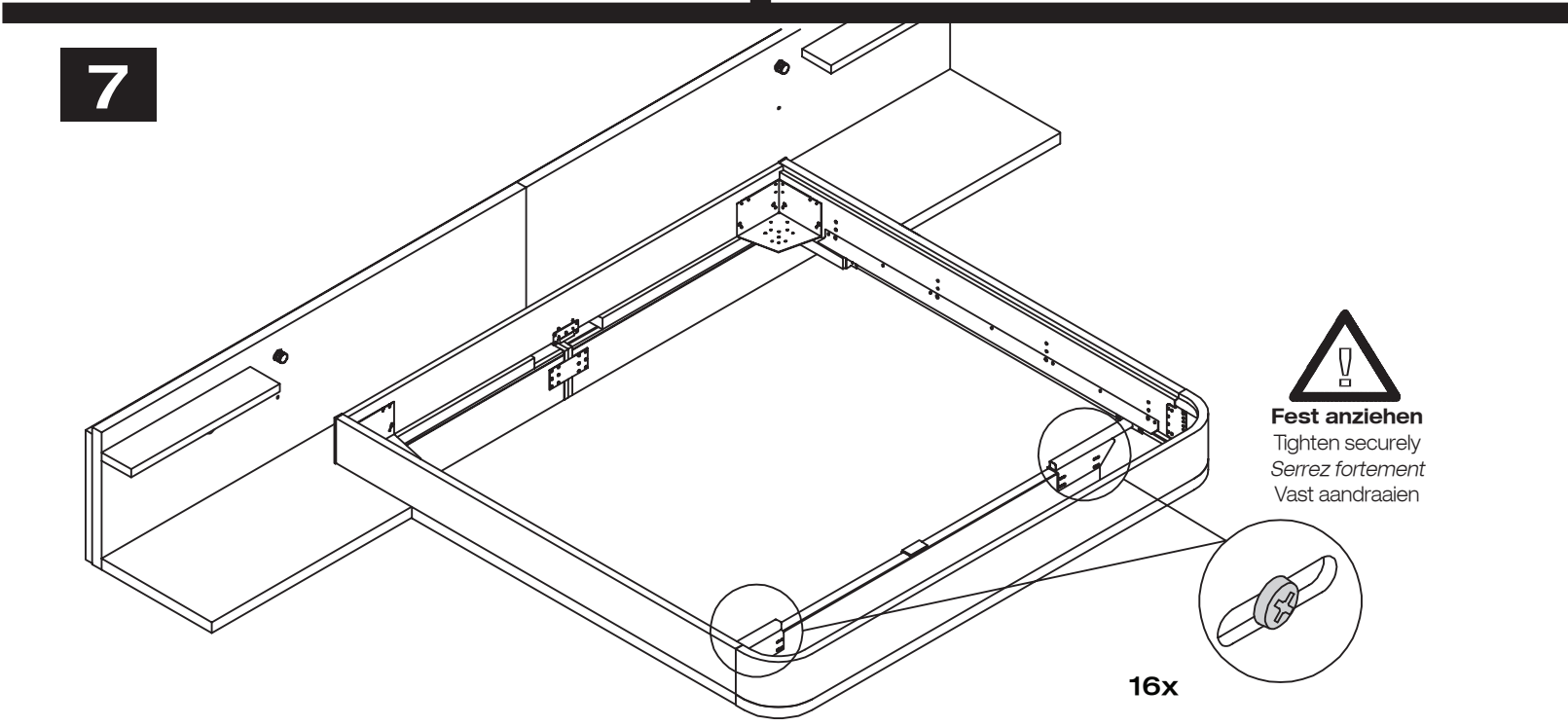

Fest anziehen
Tighten securely
Serrez fortement
Vast aandraaien

BETT
MONTAGE BETTRAHMEN

BED, ASSEMBLY OF BED FRAME
LIT, MONTAGE DU CADRE DU LIT
BED, MONTAGE BEDFRAME

MONTAGE · ASSEMBLY · *MONTAGE* · MONTAGE

8

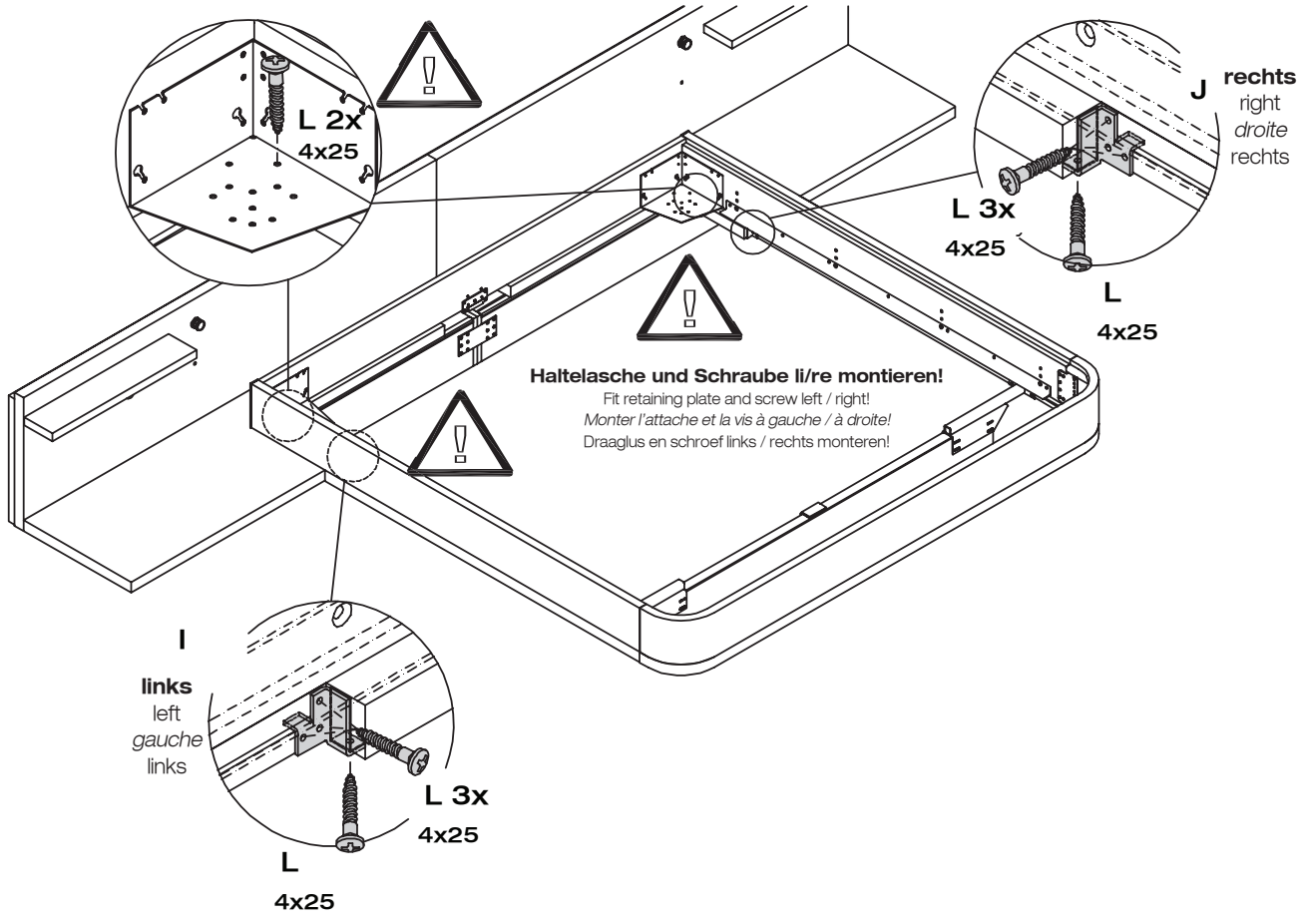

9

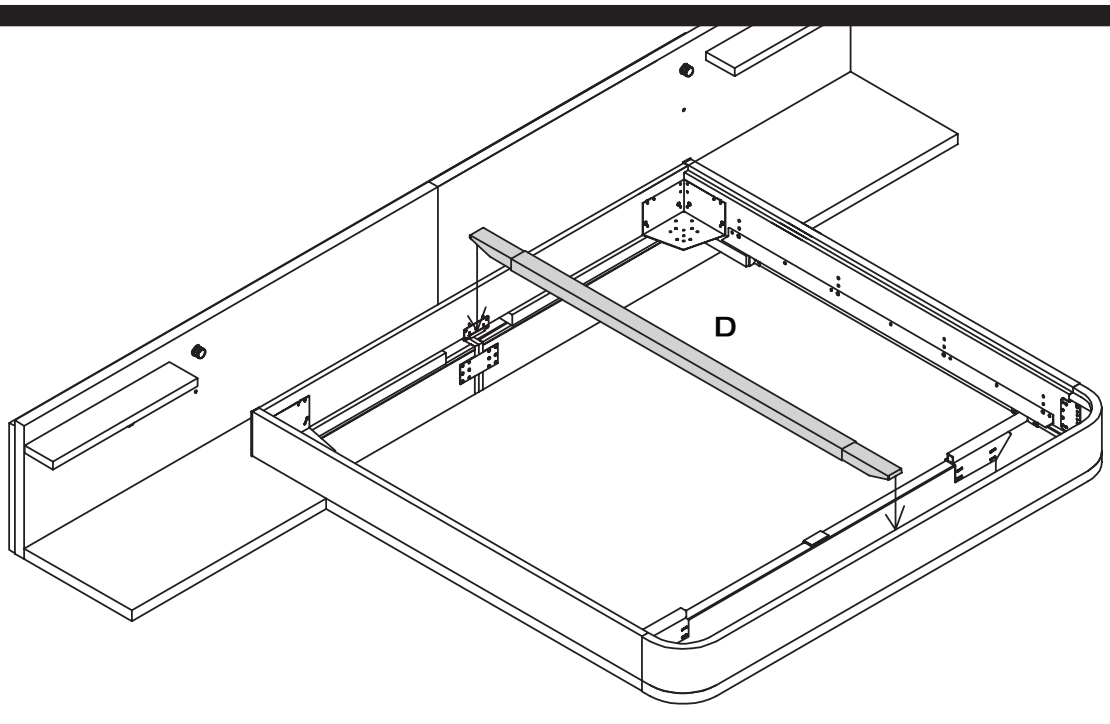

BETT
MONTAGE BETTRAHMEN

BED, ASSEMBLY OF BED FRAME
LIT, MONTAGE DU CADRE DU LIT
BED, MONTAGE BEDFRAME

MONTAGE · ASSEMBLY · *MONTAGE* · MONTAGE

10

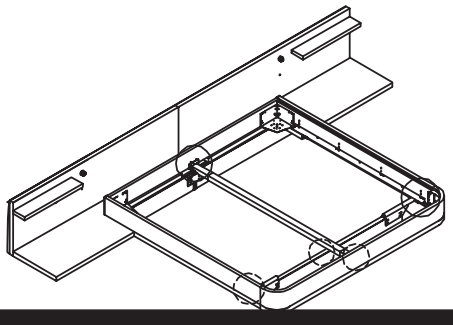

Betthöhenverstellung
Height adjustment of bed
Réglage en hauteur du lit
Hoogteverstelling van het bed

Höhe 1: (Ausgangshöhe)
Height 1: (Original height)
Hauteur 1: (Hauteur de base)
Hoogte 1: (Uitgangshoogte)

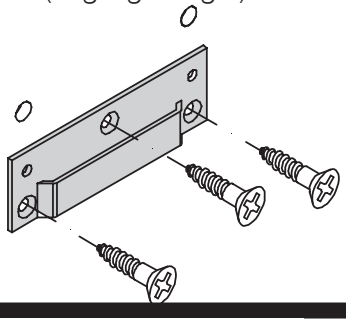

Höhe 2:
Height 2:
Hauteur 2:
Hoogte 2:

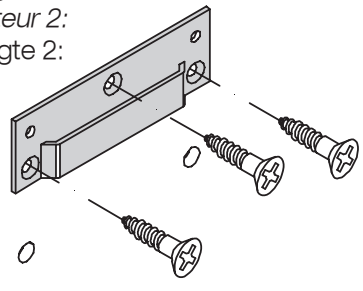

Höhe 3:
Height 3:
Hauteur 3:
Hoogte 3:

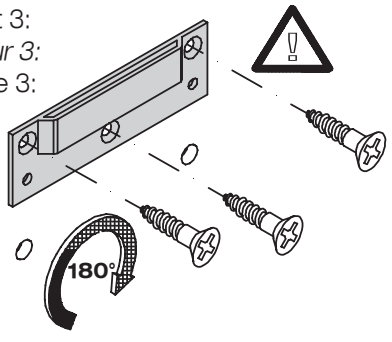

Höhe 1: (Ausgangshöhe)
Height 1: (Original height)
Hauteur 1: (Hauteur de base)
Hoogte 1: (Uitgangshoogte)

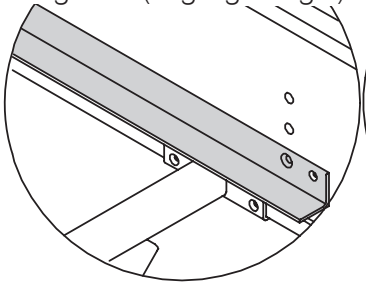

Höhe 2:
Height 2:
Hauteur 2:
Hoogte 2:

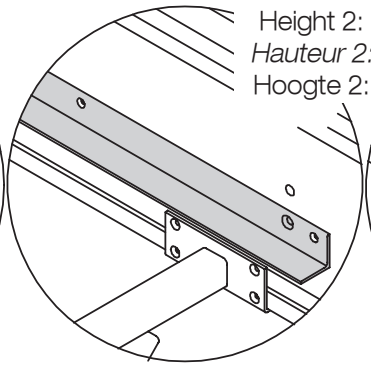

Höhe 3:
Height 3:
Hauteur 3:
Hoogte 3:

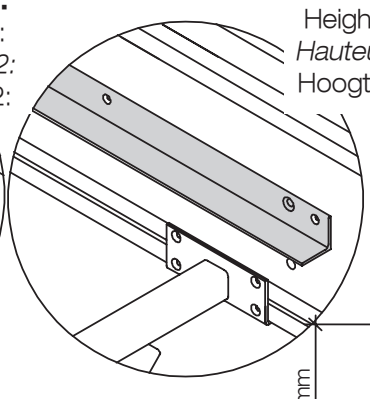

Bettseiten
Bed sides
Côtés de lit
Bedzijden

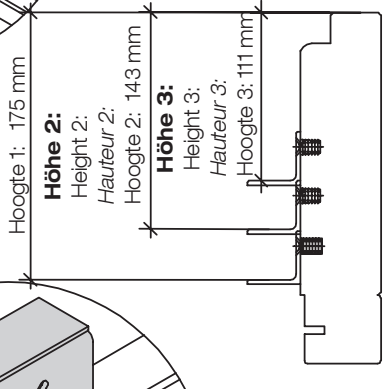

Höhe 1: (Ausgangshöhe)
Height 1: (Original height)
Hauteur 1: (Hauteur de base)
Hoogte 1: (Uitgangshoogte)

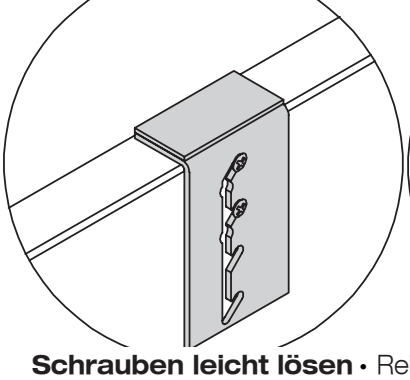

Höhe 2:
Height 2:
Hauteur 2:
Hoogte 2:

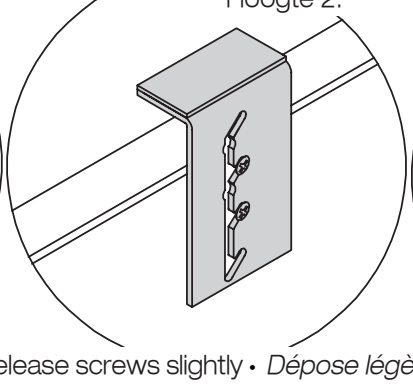

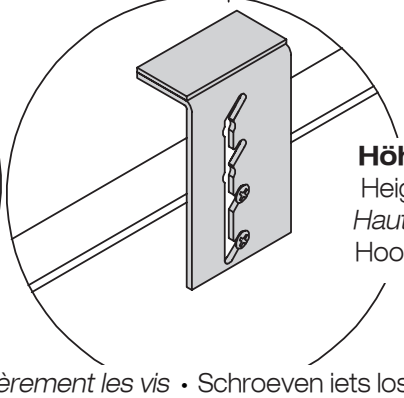

Höhe 3:
Height 3:
Hauteur 3:
Hoogte 3:

Schrauben leicht lösen • Release screws slightly • *Dépose légèrement les vis* • Schroeven iets losdraaien

BETT
MONTAGE BETTRAHMEN

BED, ASSEMBLY OF BED FRAME
LIT, MONTAGE DU CADRE DU LIT
BED, MONTAGE BEDFRAME

MONTAGE · ASSEMBLY · *MONTAGE* · MONTAGE

11

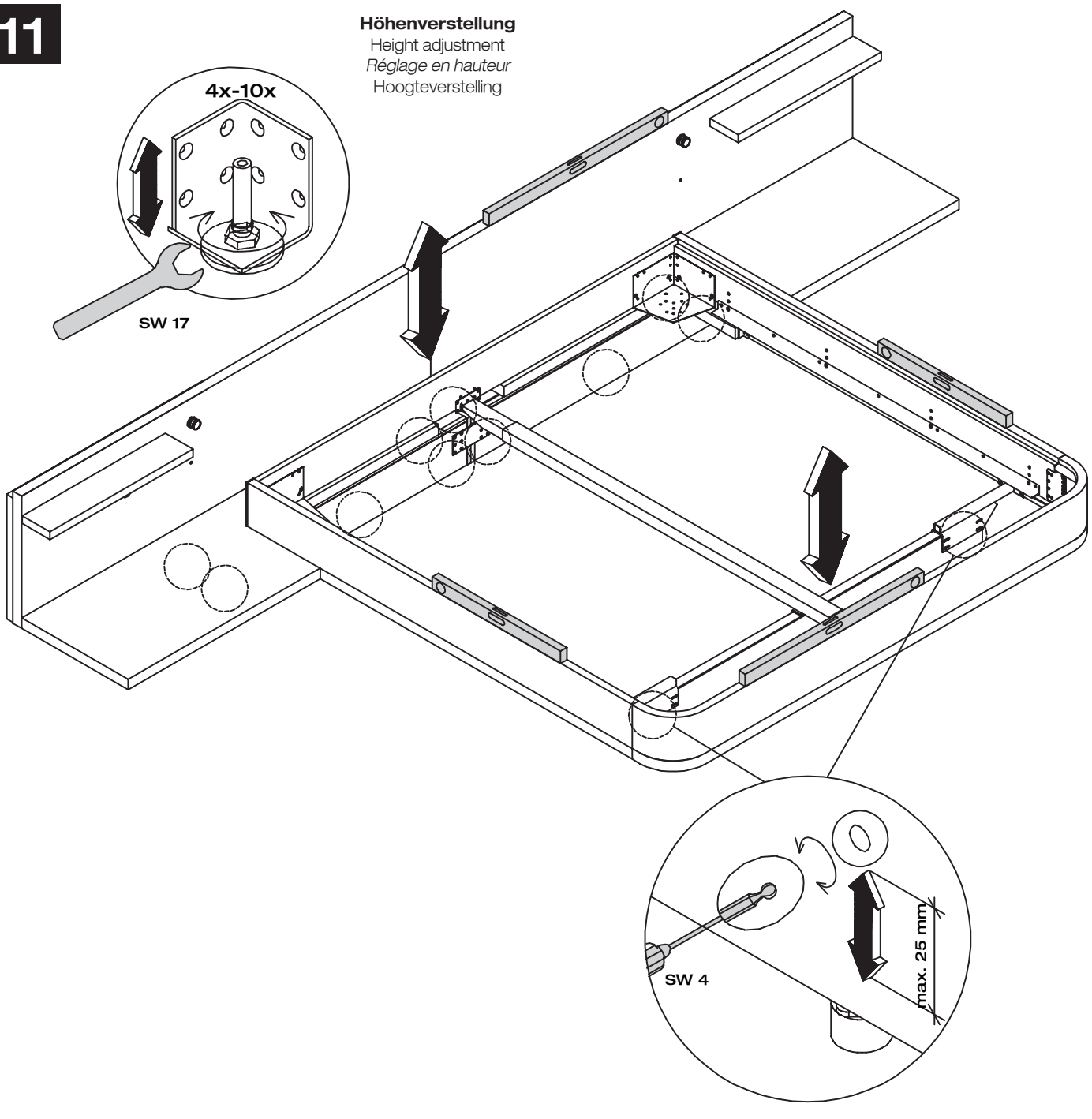

MONTAGEANLEITUNG

MIOLETTO

hülsta

KOPFTEILPOLSTER A: LEDERAUFLAGE

HEADBOARD UPHOLSTERY A: LEATHER COVER

REMBOURRAGE DE TETE DE LIT A: REVETEMENT EN CUIR

HOOFDEIND STOFFERING A: LEERBEKLEDING

MONTAGE · ASSEMBLY · *MONTAGE* · MONTAGE

Montage darf nur durch fachkundiges Personal erfolgen

Fitting has to be done by qualified personnel

Le montage doit uniquement être effectué par de main d´oevre spécialisée

Montage uitsluitend door vakkundig personeel

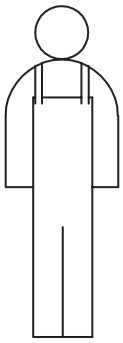

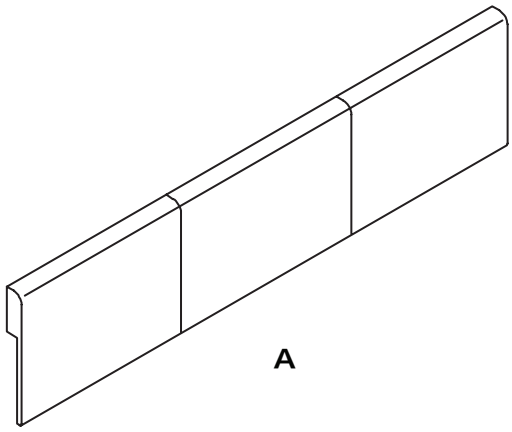

1

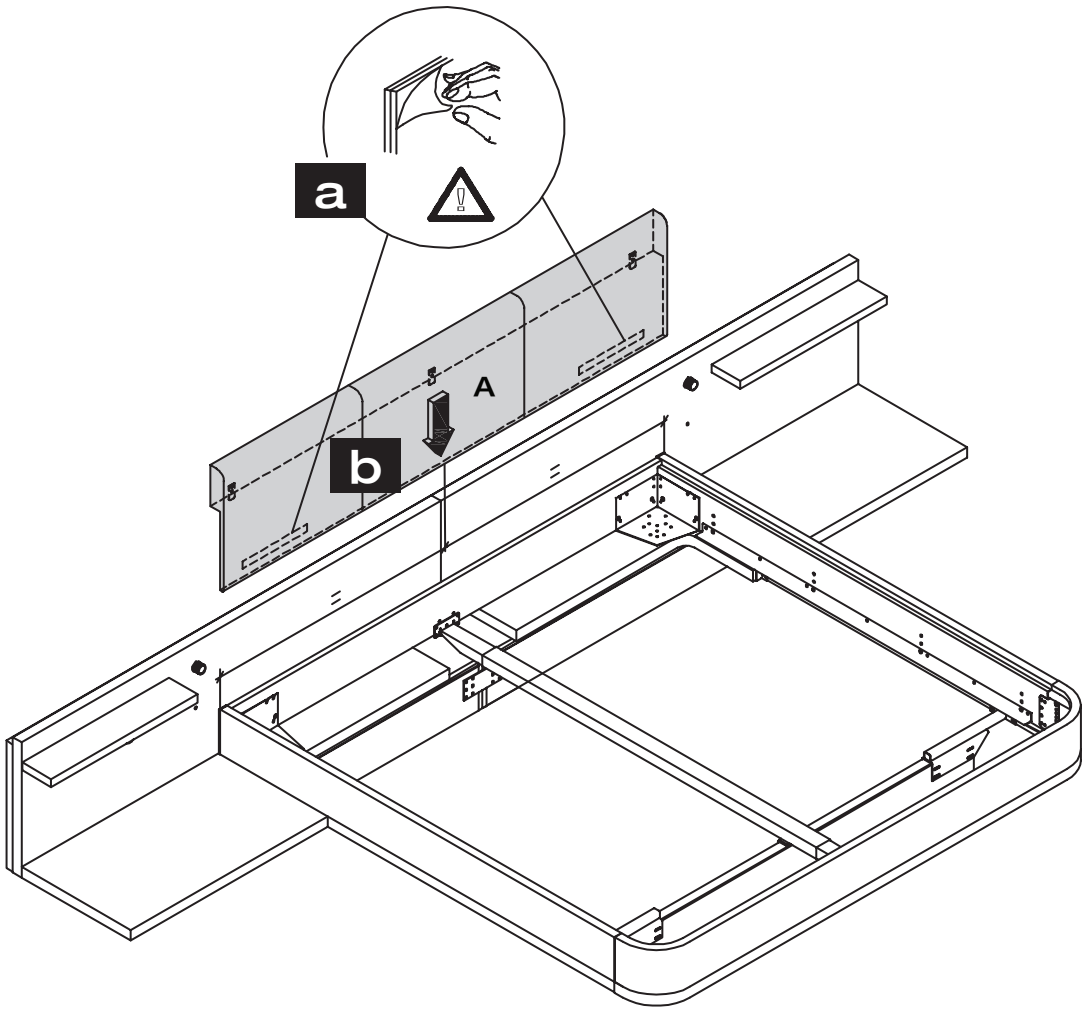

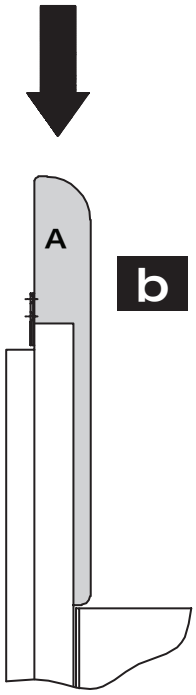

MONTAGEANLEITUNG

MIOLETTO

hülsta

KOPFTEILPOLSTER B: KISSEN

HEADBOARD UPHOLSTERY B: CUSHIONS
REMBOURRAGE DE TETE DE LIT B: COUSSINS
HOOFDEIND STOFFERING B: KUSSEN

MONTAGE · ASSEMBLY · *MONTAGE* · MONTAGE

Montage darf nur durch fachkundiges Personal erfolgen

Fitting has to be done by qualified personnel

Le montage doit uniquement être effectué par de main d'oevre spécialisée

Montage uitsluitend door vakkundig personeel

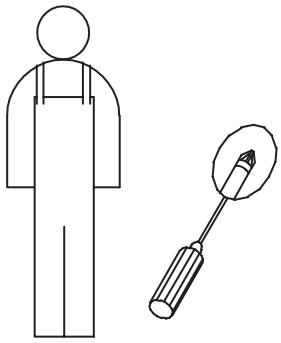

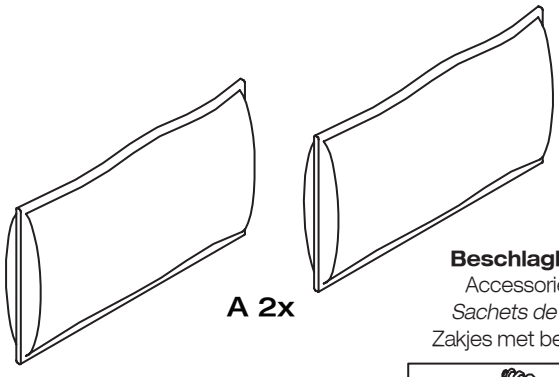

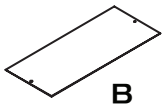

Beschlagbeutel 078
Accessories bag 078
Sachets de ferrures 078
Zakjes met beslagdelen 078

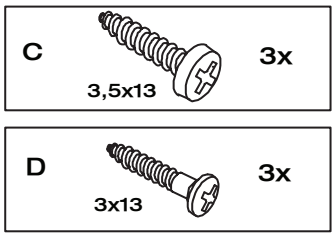

1

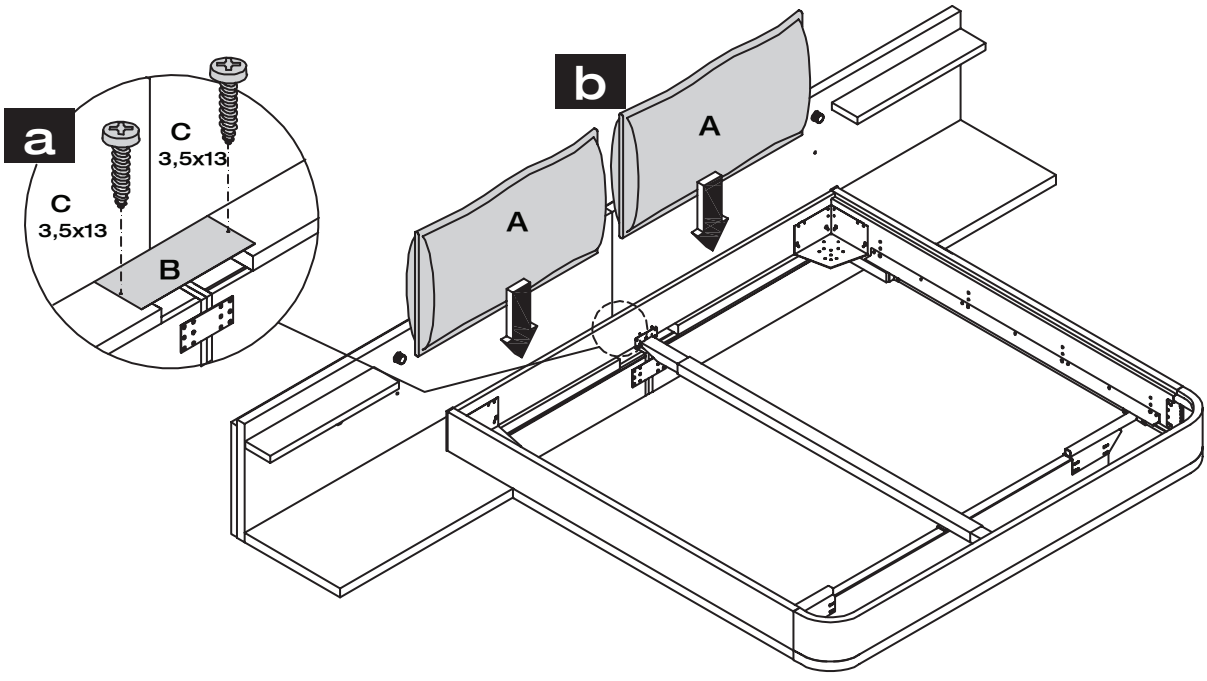

MONTAGEANLEITUNG
OPTIONALER BETTKASTEN

MIOLETTO

BED, OPTIONAL LINEN BOX
LIT, CAISSON DE LIT EN OPTION
BED, OPTIONELE DEKENBERGING

GESAMTÜBERSICHT · SUMMARY · *VUE GENERALE* · TOTAALOVERZICHT

Montage darf nur durch fachkundiges Personal erfolgen

Fitting has to be done by qualified personnel

Le montage doit uniquement être effectué par de main d´oevre spécialisée

Montage uitsluitend door vakkundig personeel

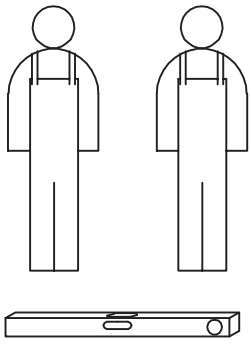

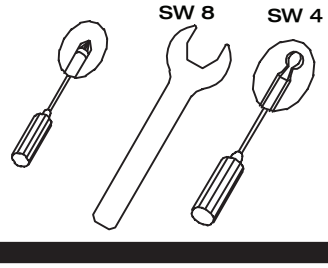

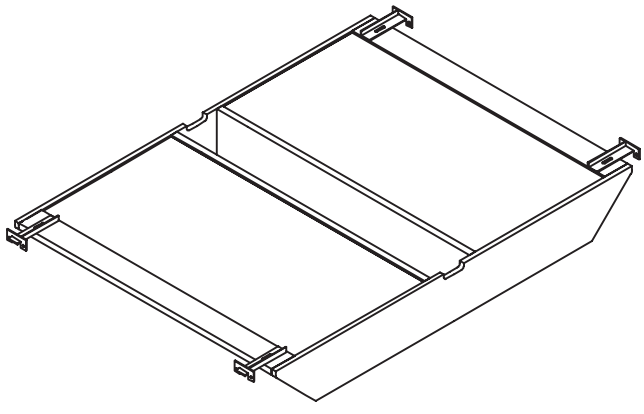

Nur bei Liegehöhe 2 und Bettlängen 200 cm – 220 cm einbaubar

Only for sleep surface height 2 and bed lengths of 200 cm - 220 cm

Peut être uniquement monté en présence de la hauteur de couchage 2 et pour les longueurs de lit de 200 cm à 220 cm

Alleen inbouwbaar i.g.v. lighoogte 2 en bedlengtes 200 cm - 220 cm

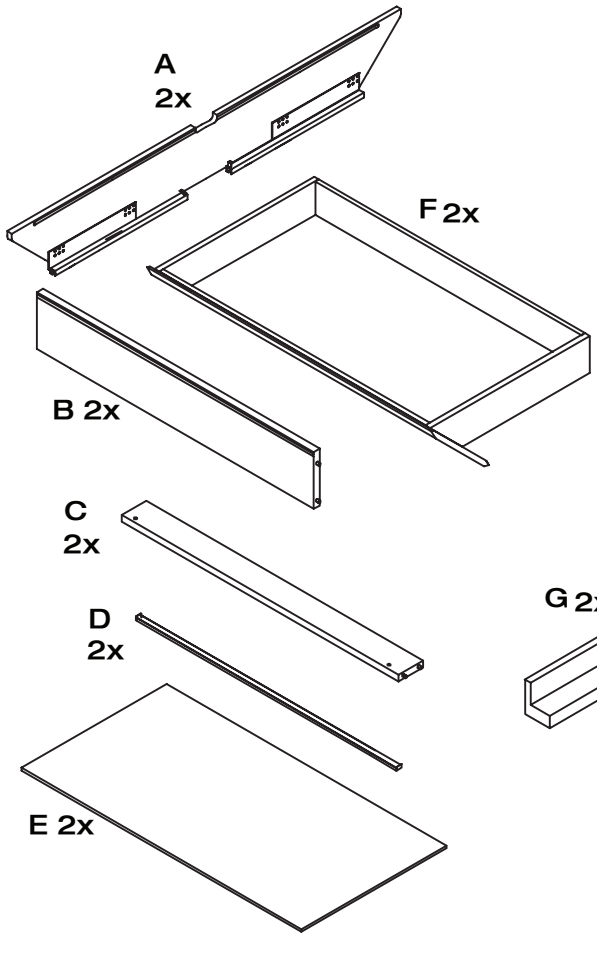

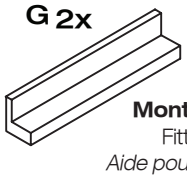

Montagehilfe
Fitting aid
Aide pour le montage
Montagehulp

Beschlagbeutel 1780
Accessories bag 1780
Sachets de ferrures 1780
Zakjes met beslagdelen 1780

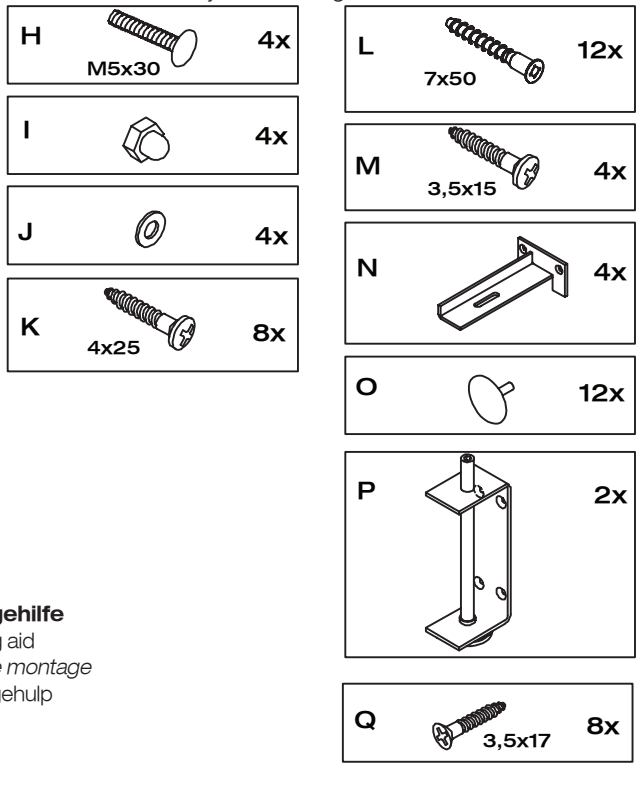

hülsta

MONTAGEANLEITUNG

OPTIONALER BETTKASTEN

MIOLETTO

BED, OPTIONAL LINEN BOX
LIT, CAISSON DE LIT EN OPTION
BED, OPTIONELE DEKENBERGING

MONTAGE · ASSEMBLY · *MONTAGE* · MONTAGE

1

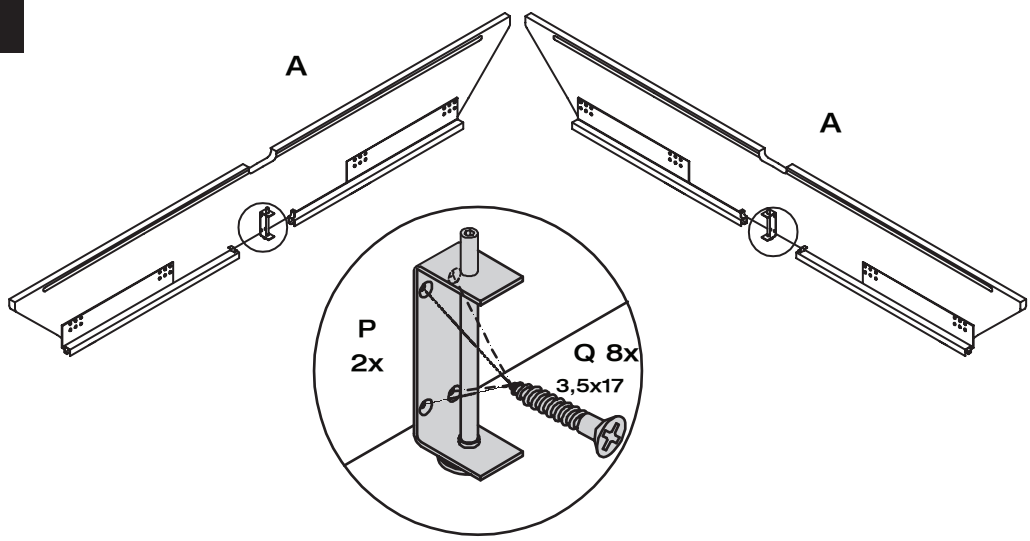

2

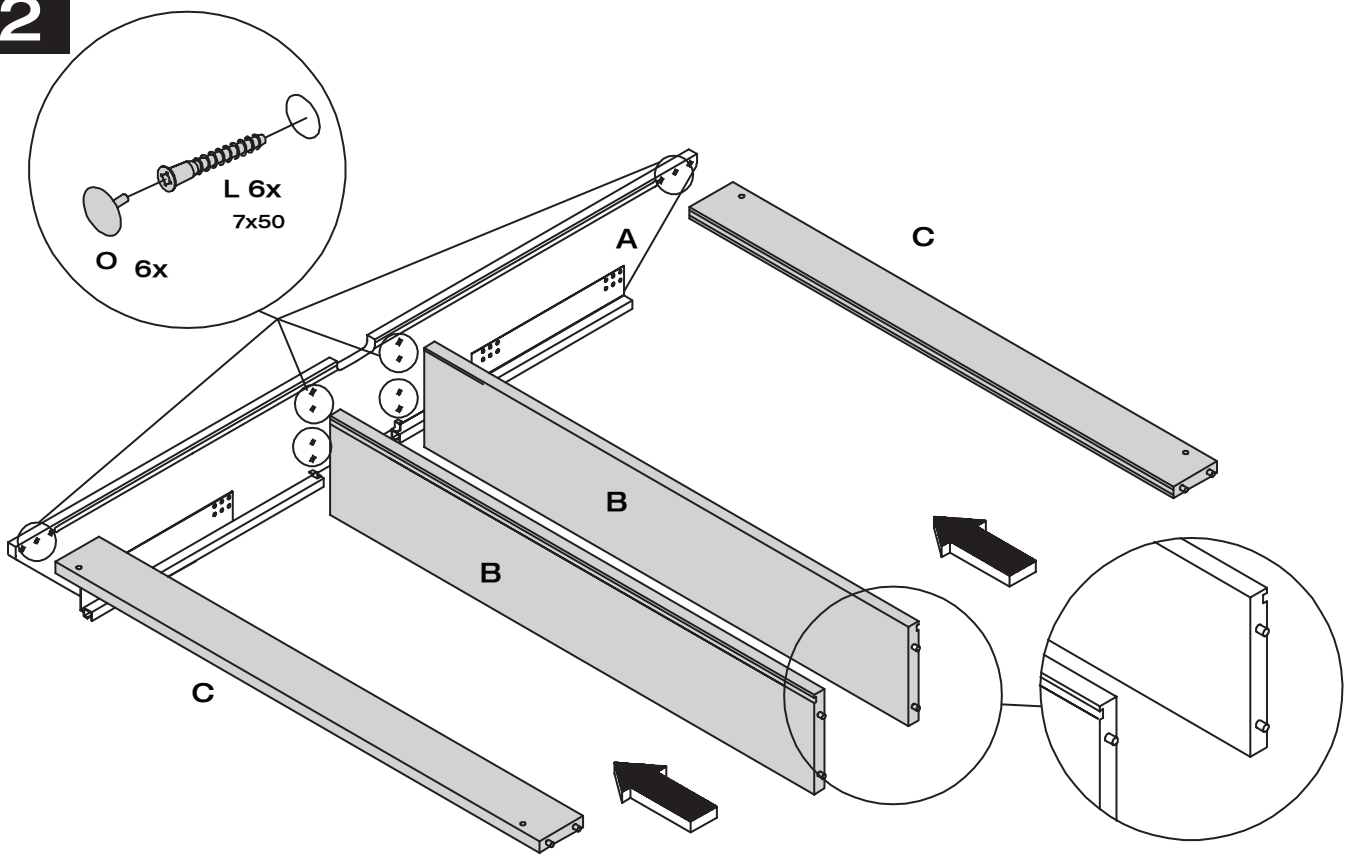

hülsta

MONTAGEANLEITUNG
OPTIONALER BETTKASTEN

MIOLETTO

BED, OPTIONAL LINEN BOX
LIT, CAISSON DE LIT EN OPTION
BED, OPTIONELE DEKENBERGING

MONTAGE · ASSEMBLY · *MONTAGE* · MONTAGE

3

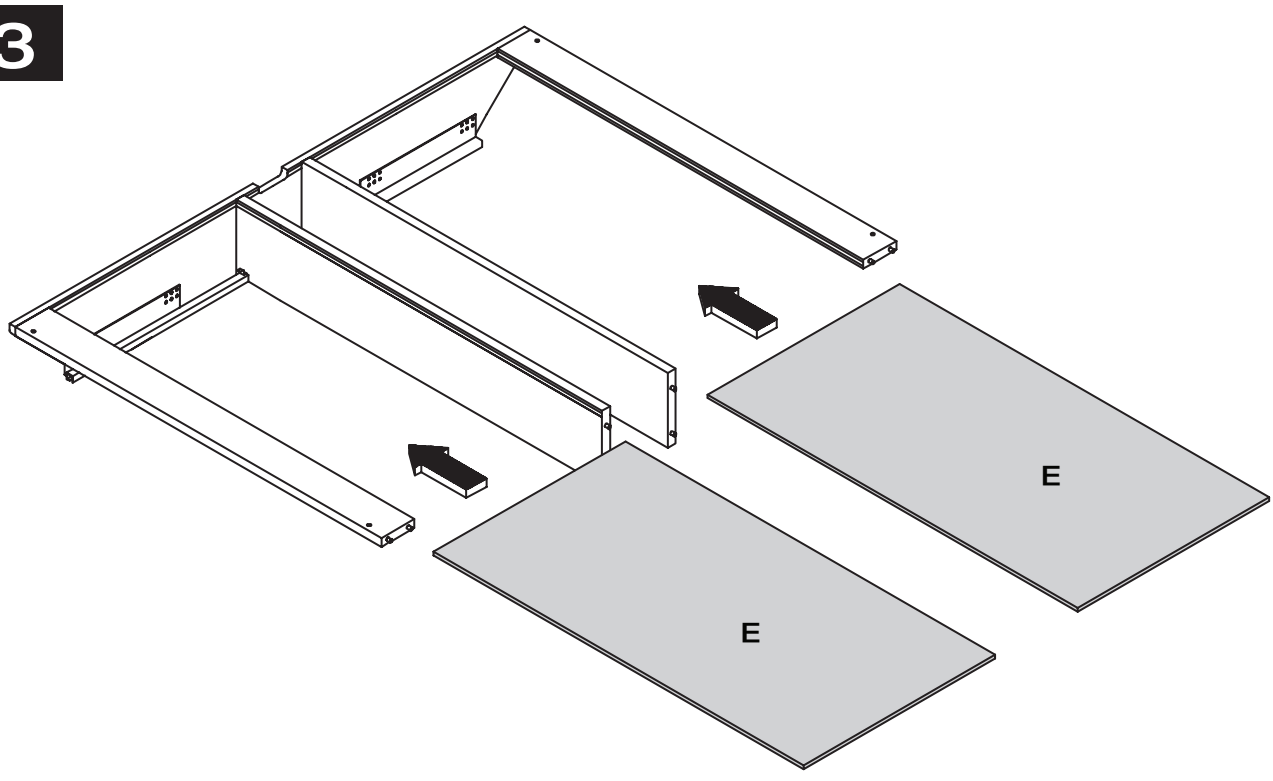

4

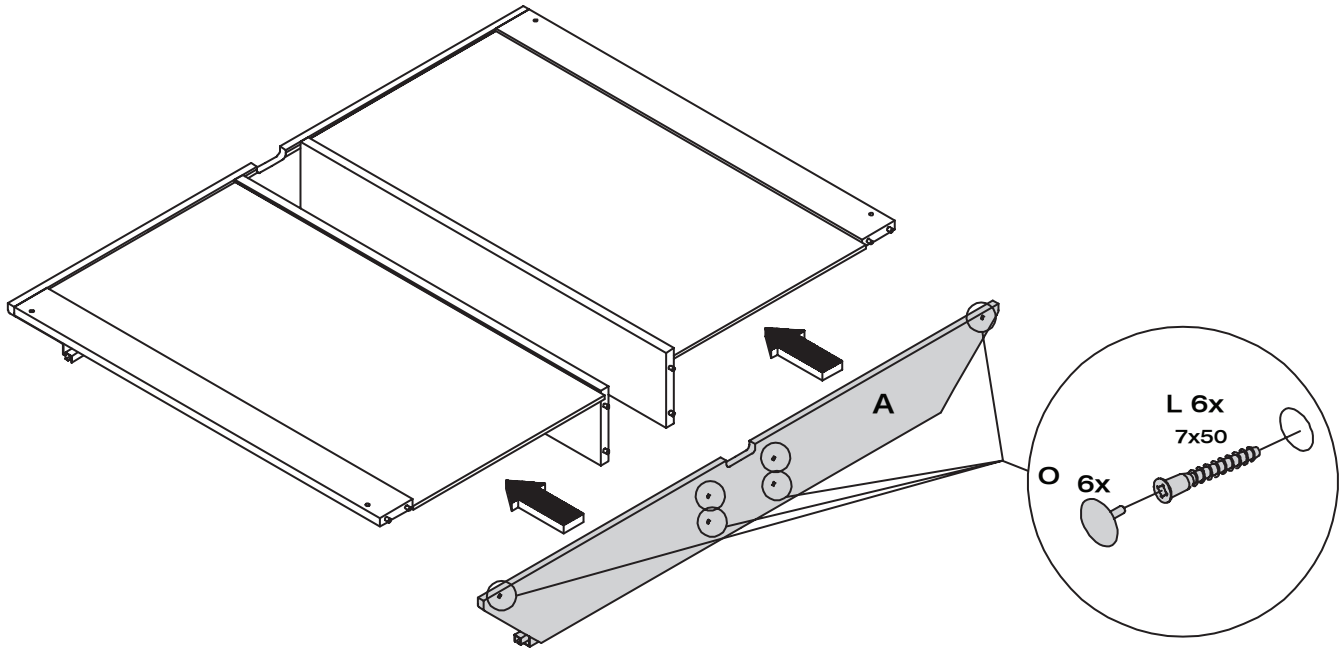

5

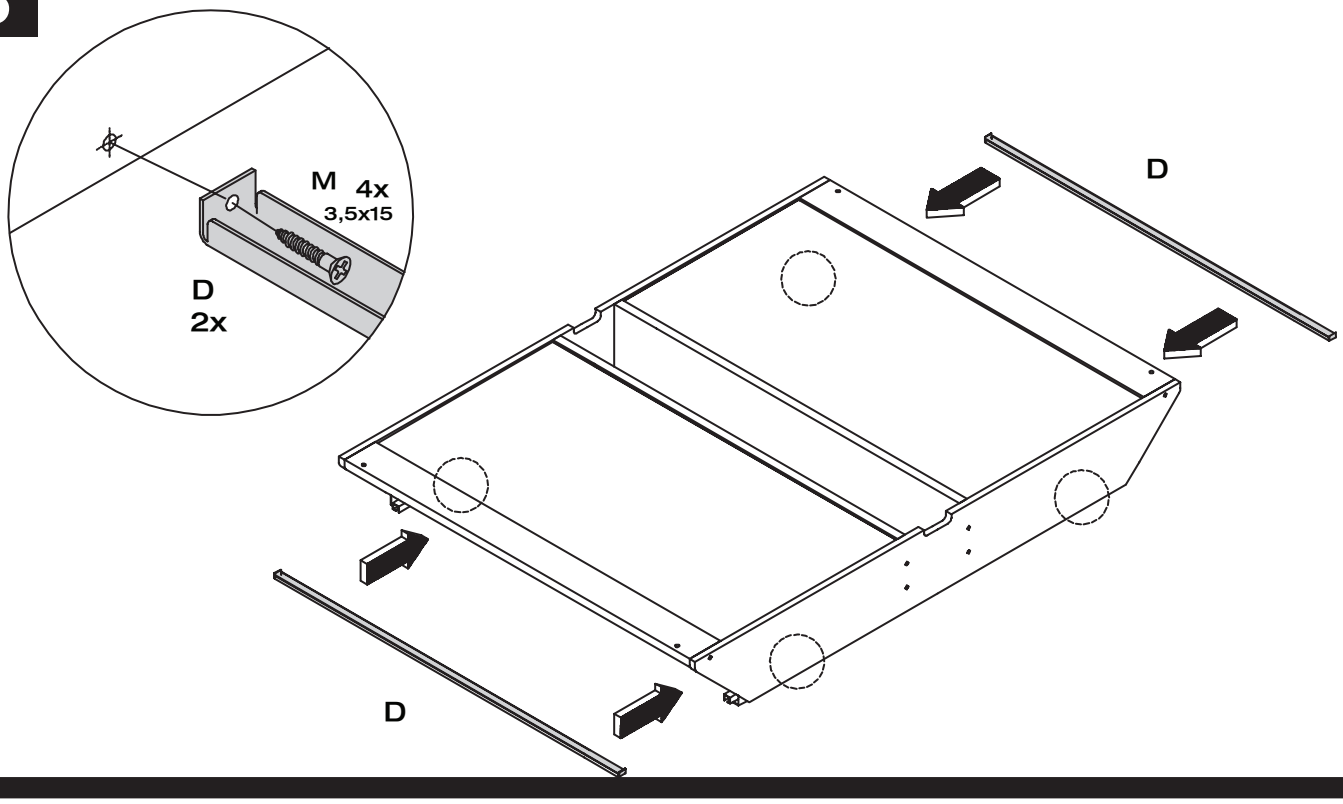

6

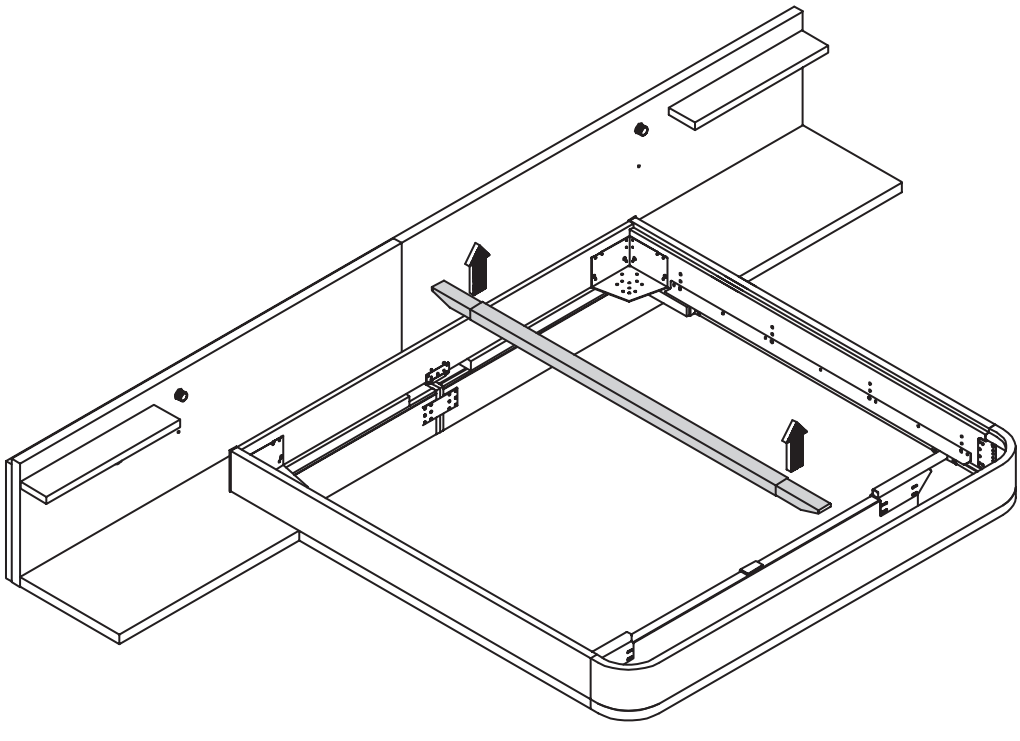

7

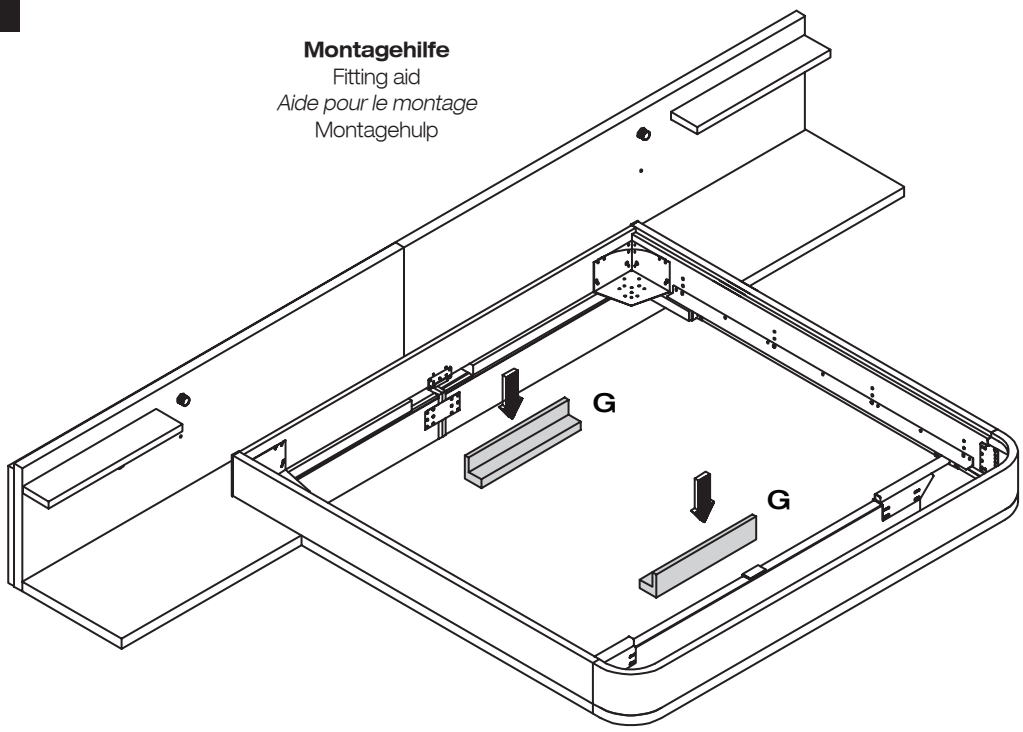
Montagehilfe
Fitting aid
Aide pour le montage
Montagehulp
G
G

8

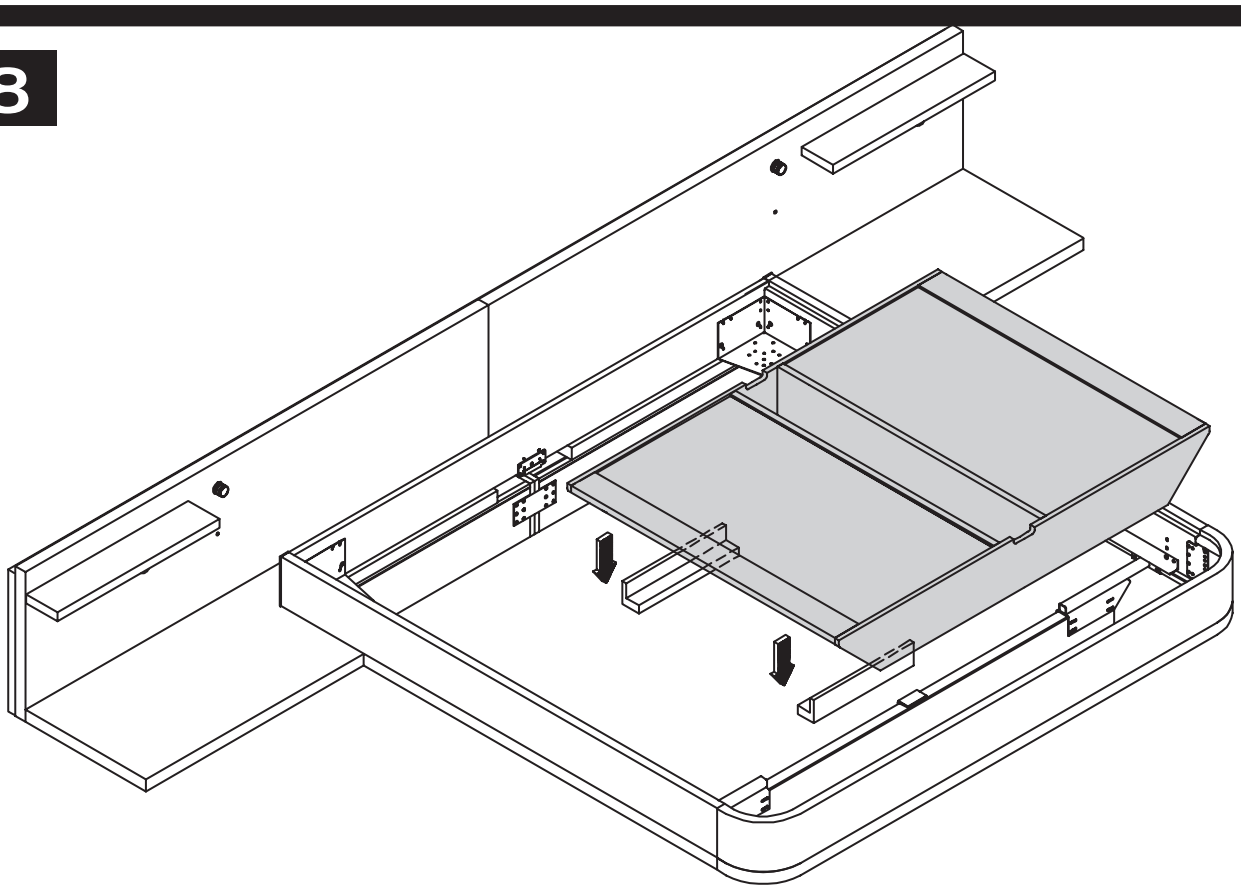

9

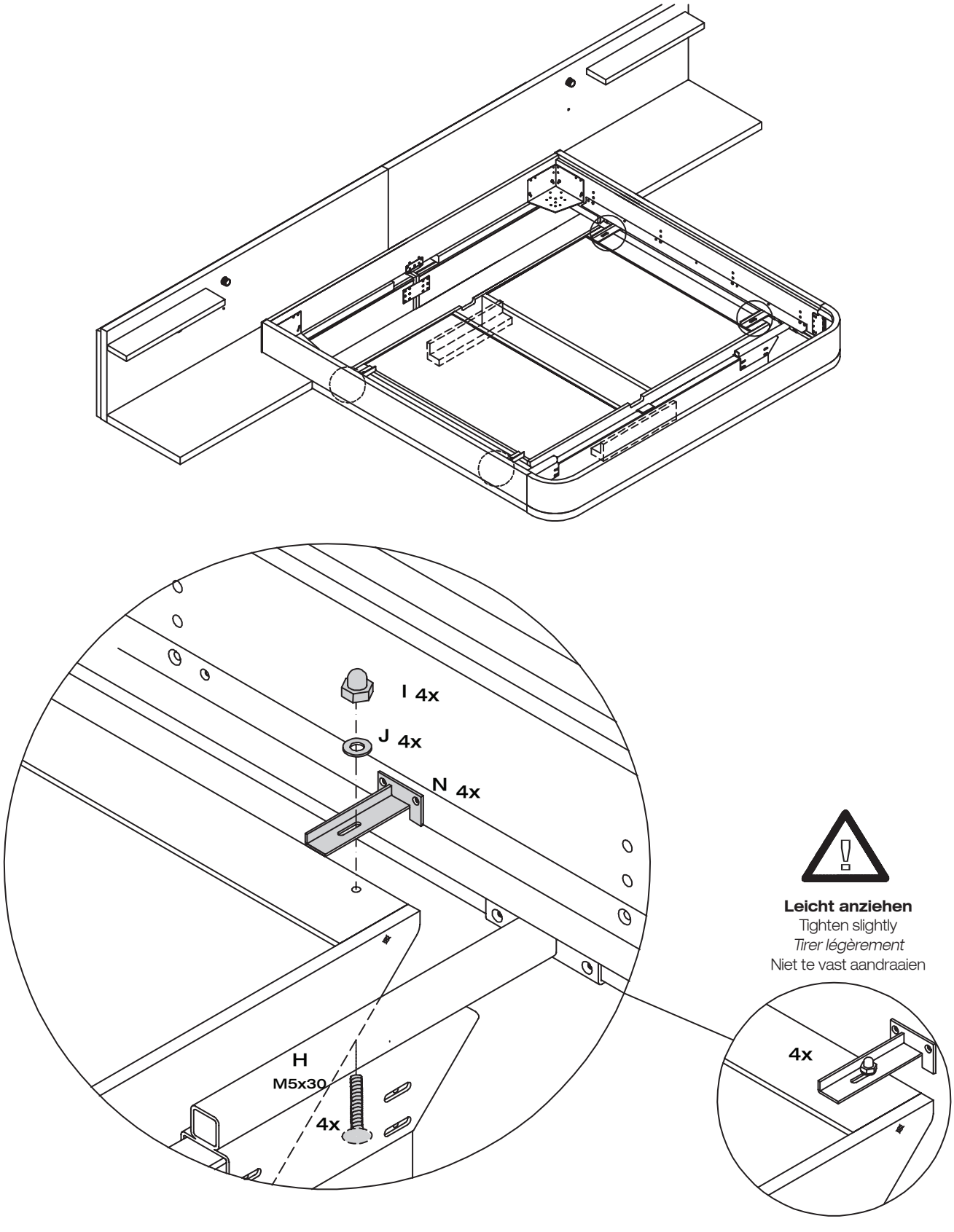
I 4x
J 4x
N 4x
H
M5x30
4x
Leicht anziehen
Tighten slightly
Tirer légèrement
Niet te vast aandraaien
4x

MONTAGEANLEITUNG
OPTIONALER BETTKASTEN

MIOLETTO

BED, OPTIONAL LINEN BOX
LIT, CAISSON DE LIT EN OPTION
BED, OPTIONELE DEKENBERGING

MONTAGE · ASSEMBLY · *MONTAGE* · MONTAGE

10

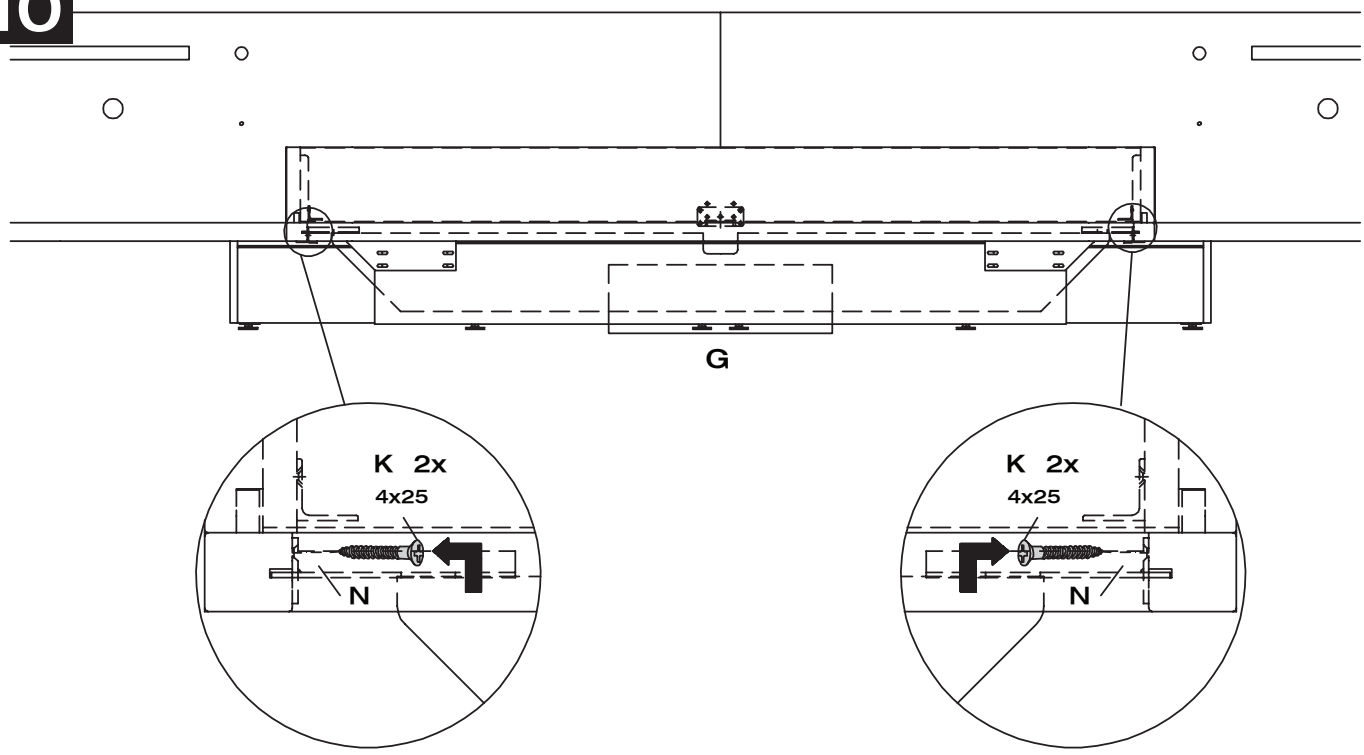

11

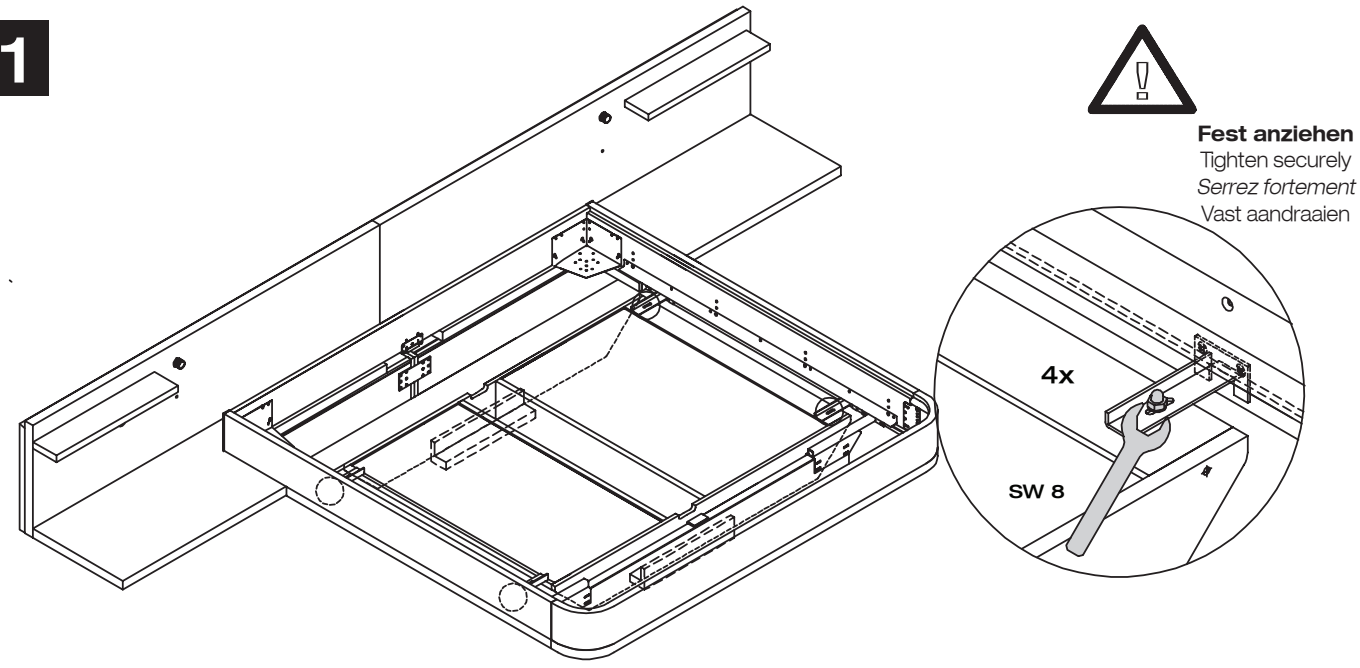

12

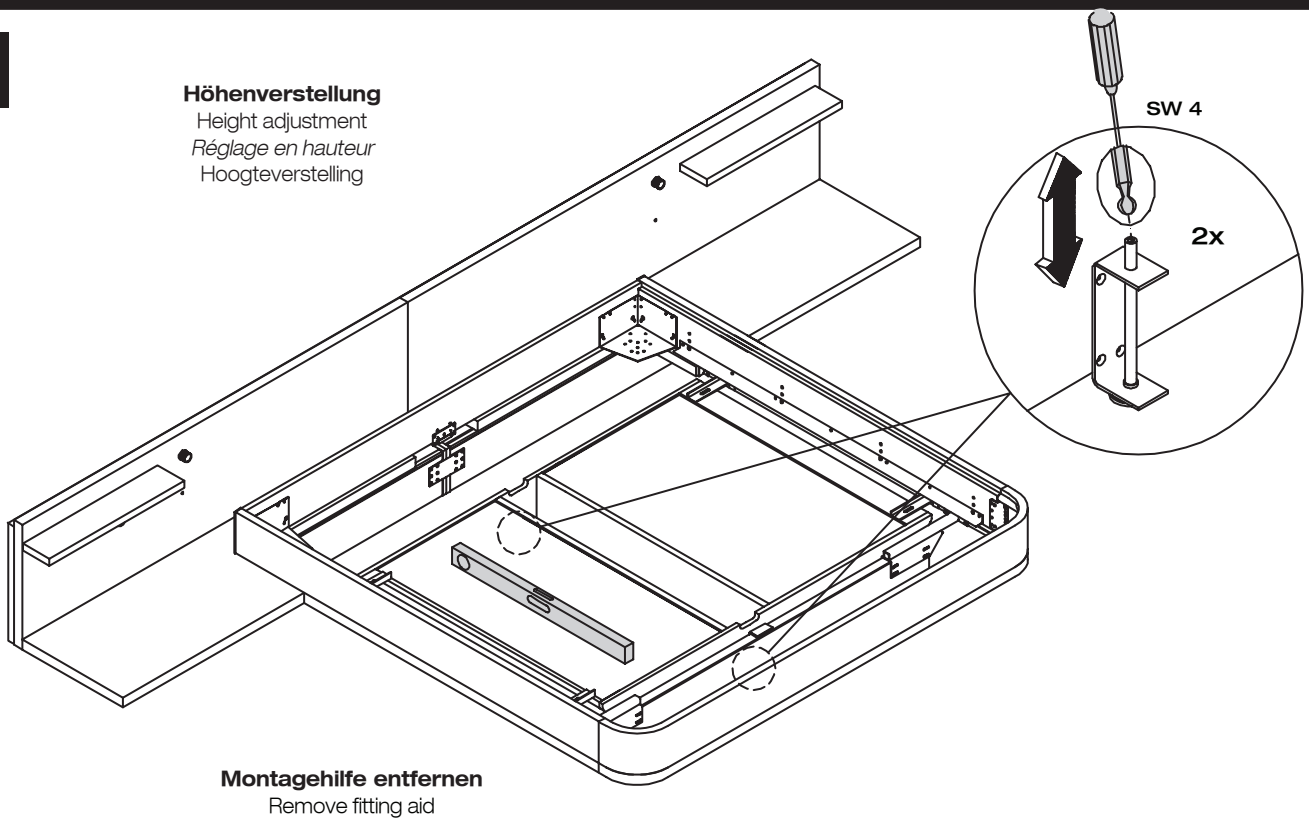

Höhenverstellung
Height adjustment
Réglage en hauteur
Hoogteverstelling

Montagehilfe entfernen
Remove fitting aid
Enlever l´aide pour le montage
Montagehulpmiddel verwijderen

13

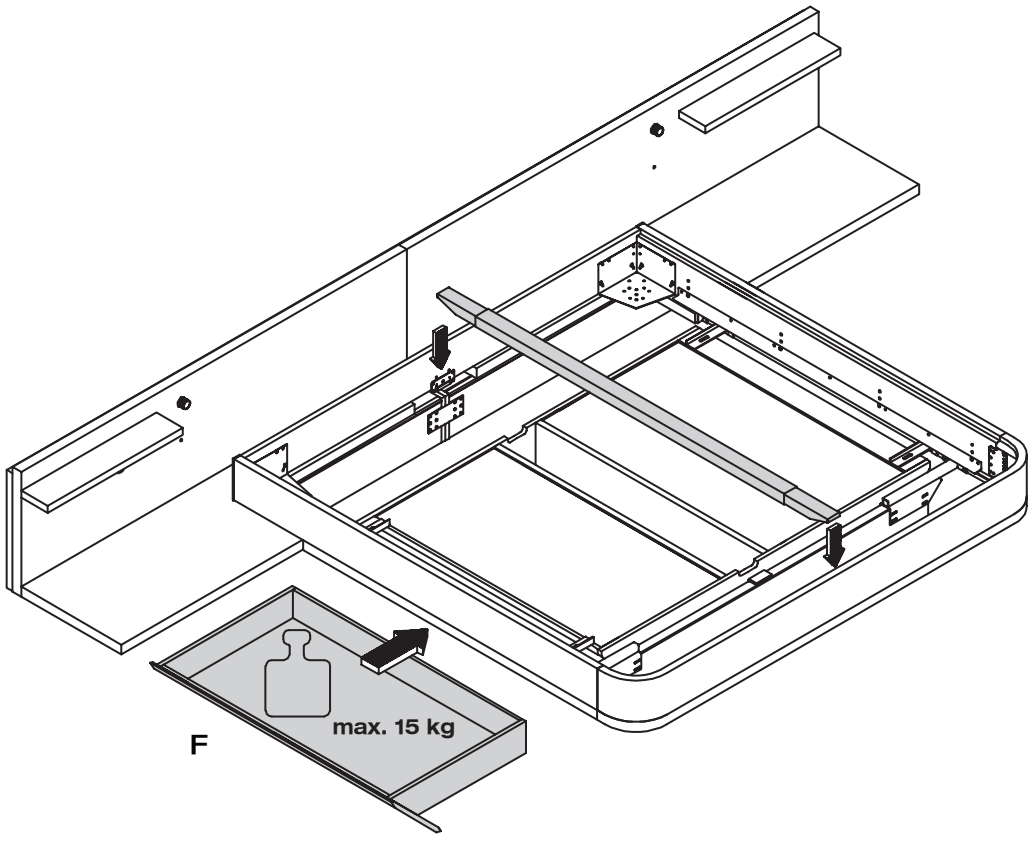

MONTAGEANLEITUNG

MIOLETTO

hülsta

SCHUBLADENELEMENTE FÜR KOPFTEILVERLÄNGERUNG

KIPPSICHERUNG / SCHUBKASTENEINSTELLUNG

DRAWER UNITS FOR HEADBOARD EXTENSION, ANTI-TILT DEVICE / DRAWER ADJUSTMENT

ELEMENTS A TIROIR POUR RALLONGE D'UNE TETE DE LIT, PROTECTION CONTRE LE BASCULEMENT / REGLAGE DES TIROIRS

LADE-ELEMENTEN VOOR VERLENGD HOOFDEIND, OMKIEPBEVEILIGING / AFSTELLING LADEN

MONTAGE · ASSEMBLY · *MONTAGE* · MONTAGE

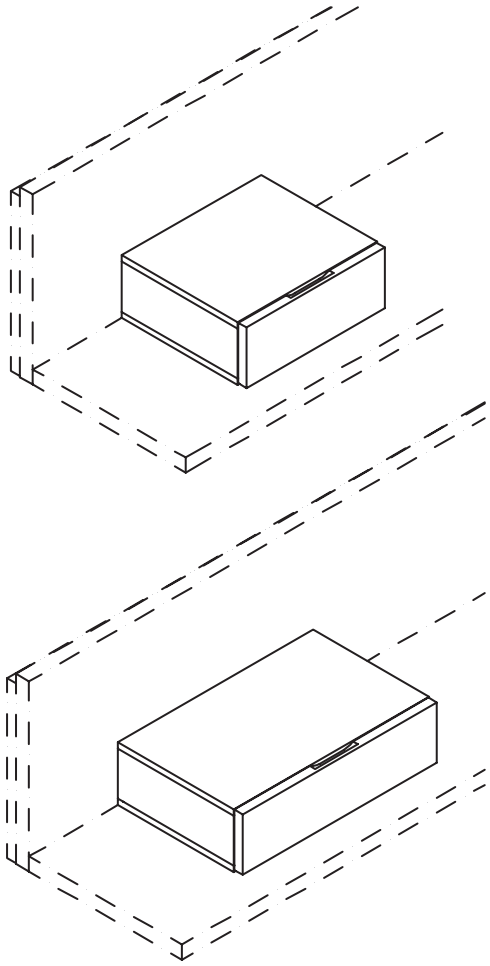

Montage darf nur durch fachkundiges Personal erfolgen

Fitting has to be done by qualified personnel

Le montage doit uniquement être effectué par de main d´oevre spécialisée

Montage uitsluitend door vakkundig personeel

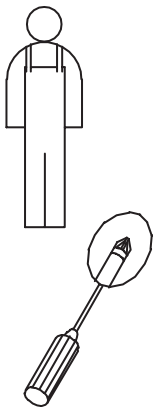

Beschlagbeutel 1352

Accessories bag 1352

Sachets de ferrures 1352

Zakjes met beslagdelen 1352

1

Aushängen des Schubkastens

Detaching the drawer

Dépose du tiroir

Lade demonteren

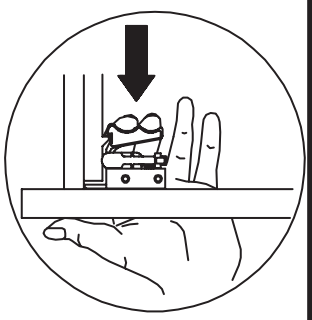

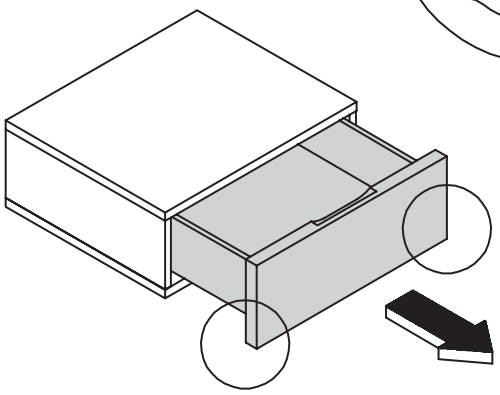

2

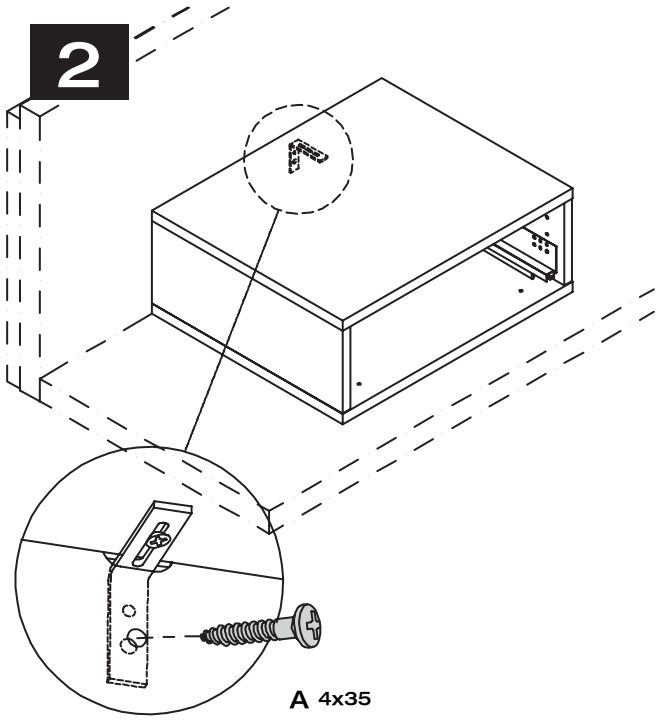

3

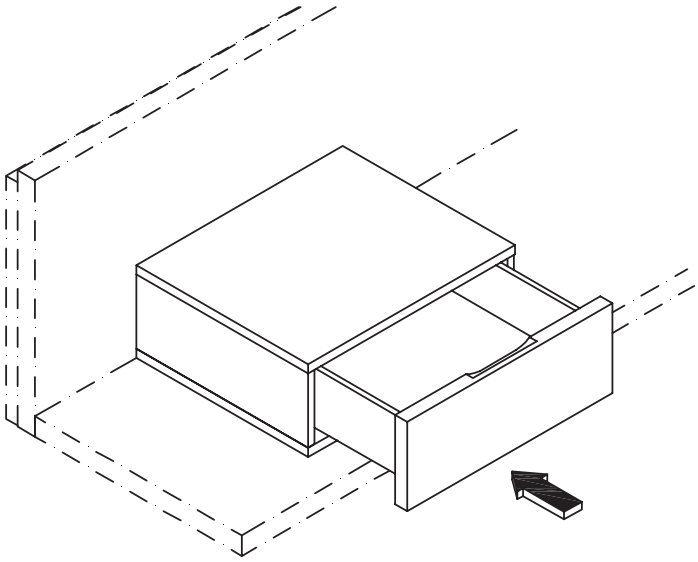

Höhenverstellung Schubkasten
Height adjustment of drawers
Réglage en hauteur des tiroirs
Hoogteverstelling laden

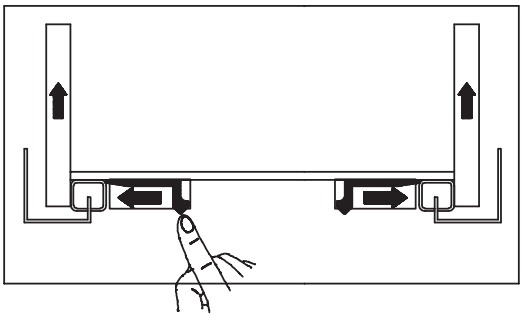

MONTAGEANLEITUNG

MIOLETTO

hülsta

SCHUBLADENELEMENTE FÜR KOPFTEILVERLÄNGERUNG

LED INNENBELEUCHTUNG – BATTERIEWECHSEL

DRAWER UNITS FOR HEADBOARD EXTENSION, INTERIOR LED LAMP - EXCHANGING BATTERY

ELEMENTS A TIROIR POUR RALLONGE D'UNE TETE DE LIT, ECLAIRAGE INTERIEUR LED - ECHANGE DES PILES

LADE-ELEMENTEN VOOR VERLENGD HOOFDEIND, LED-BINNENVERLICHTING - BATTERIJ VERVANGEN

MONTAGE · ASSEMBLY · *MONTAGE* · MONTAGE

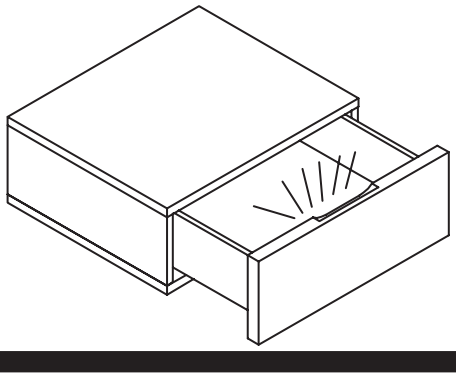

Die Beleuchtung schaltet sich nach 35 Sekunden automatisch aus.

The lamps switch off automatically after about 35 seconds.

L'éclairage s'éteint automatiquement après 35 secondes.

De verlichting gaat na 35 sec. automatisch uit.

1

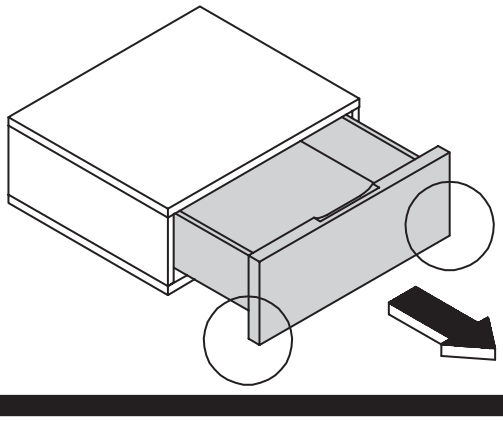

Aushängen des Schubkastens

Detaching the drawer

Dépose du tiroir

Lade demonteren

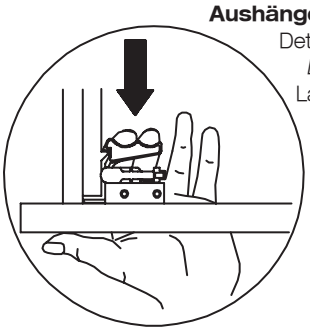

2

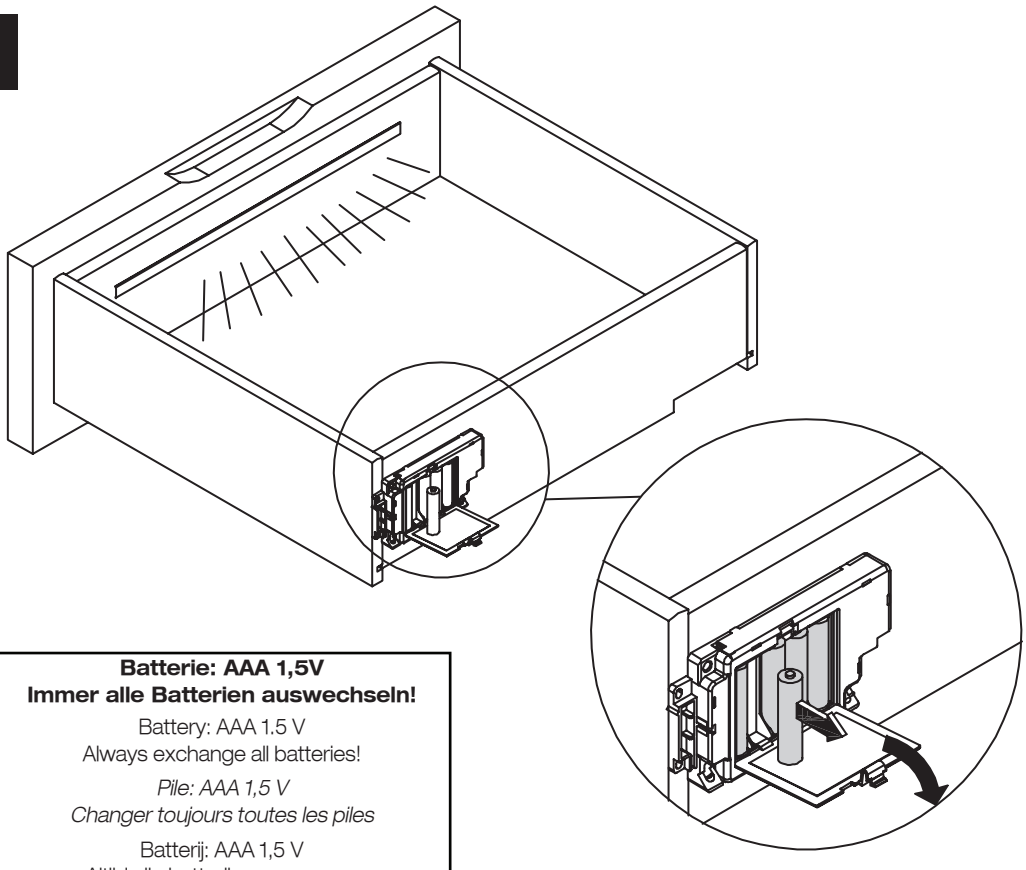

Batterie: AAA 1,5V
Immer alle Batterien auswechseln!

Battery: AAA 1.5 V
Always exchange all batteries!

Pile: AAA 1,5 V
Changer toujours toutes les piles

Batterij: AAA 1,5 V
Altijd alle batterijen vervangen

MONTAGEANLEITUNG

MIOLETTO

hülsta

SCHUBLADENELEMENTE
MONTAGE AUF FAHRBARER KONSOLE

DRAWER UNITS, FITTING ON MOBILE CONSOLE
ELEMENTS A TIROIR, MONTAGE SUR CHEVET MOBILE
LADE-ELEMENTEN, MONTAGE OP VERRIJDBAAR NACHTKASTJES

MONTAGE · ASSEMBLY · *MONTAGE* · MONTAGE

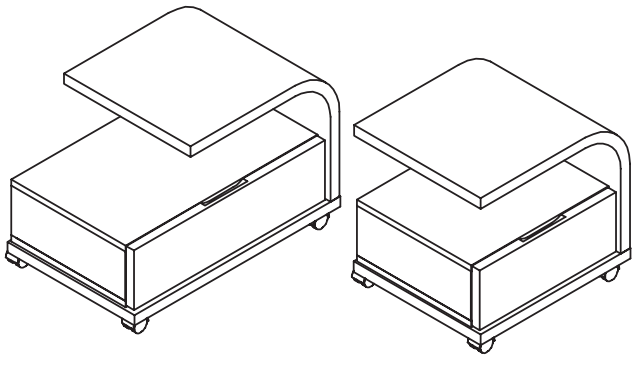

Montage darf nur durch fachkundiges Personal erfolgen

Fitting has to be done by qualified personnel

Le montage doit uniquement être effectué par de main d´oevre spécialisée

Montage uitsluitend door vakkundig personeel

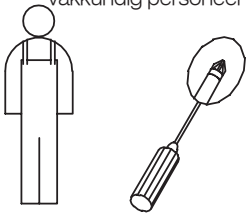

Beschlagbeutel 1352
Accessories bag 1352
Sachets de ferrures 1352
Zakjes met beslagdelen 1352

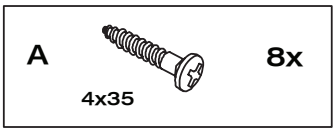

1

Aushängen des Schubkastens
Detaching the drawer
Dépose du tiroir
Lade demonteren

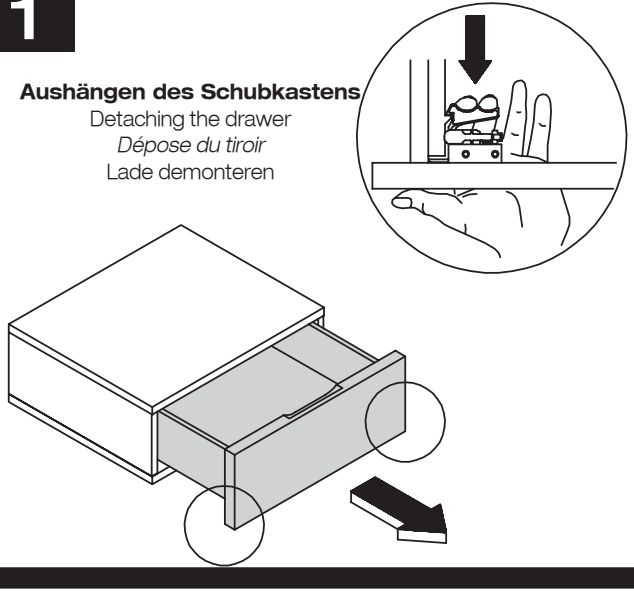

2

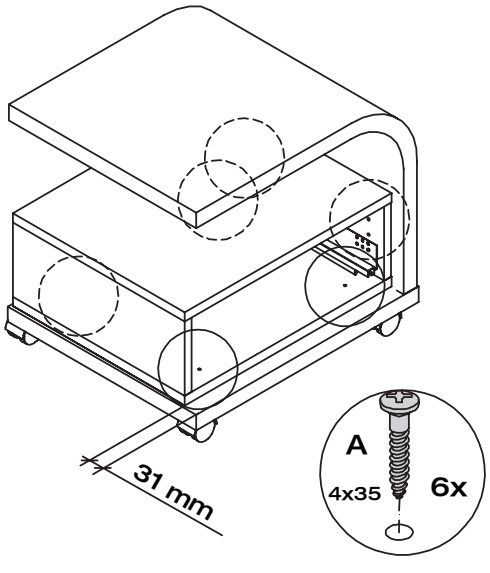

3

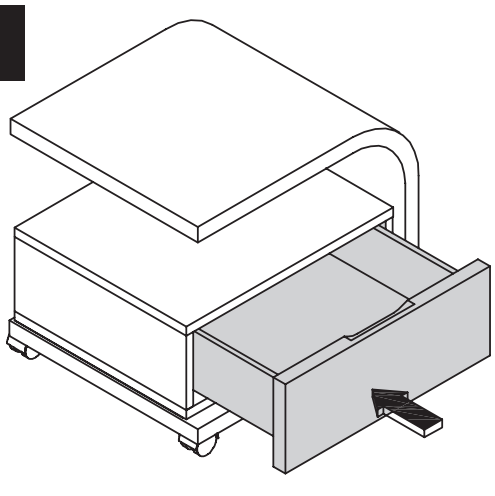

Höhenverstellung Schubkasten
Height adjustment of drawers
Réglage en hauteur des tiroirs
Hoogteverstelling laden

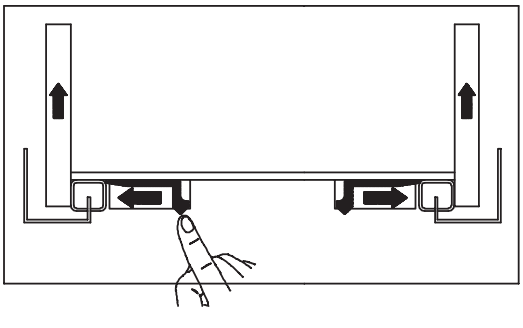

MONTAGEANLEITUNG

MIOLETTO

hülsta **LOWBOARDS / SCHUBKASTENKOMMODEN**

LOWBOARDS / DRAWER CHESTS
LOWBOARDS / COMMODES A TIROIRS
LOWBOARDS / LADECOMMODES

GESAMTÜBERSICHT · SUMMARY · *VUE GENERALE* · TOTAALOVERZICHT

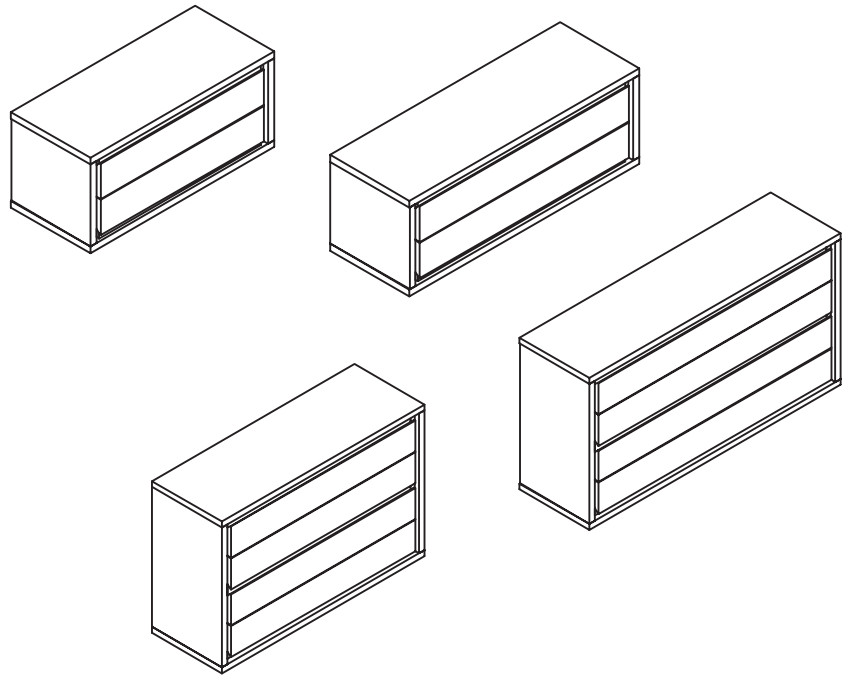

Montage darf nur durch fachkundiges Personal erfolgen

Fitting has to be done by qualified personnel

Le montage doit uniquement être effectué par de main d'oevre spécialisée

Montage uitsluitend door vakkundig personeel

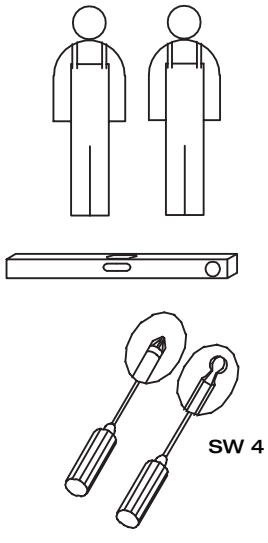

Beschlagbeutel 1782
Accessories bag 1782
Sachets de ferrures 1782
Zakjes met beslagdelen 17822

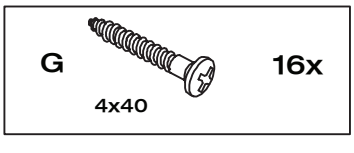

Typen Nr. • Type no. • *Réf.* • Typenr.
5005, 5015

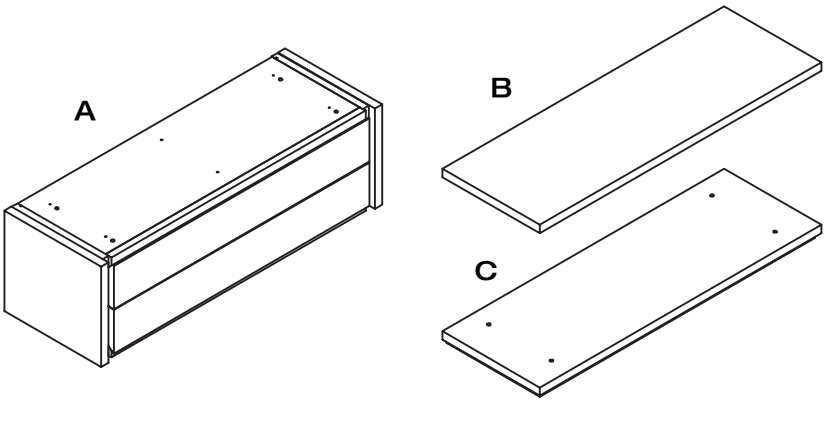

MONTAGEANLEITUNG

hülsta

LOWBOARDS / SCHUBKASTENKOMMODEN

MIOLETTO

LOWBOARDS / DRAWER CHESTS
LOWBOARDS / COMMODES A TIROIRS
LOWBOARDS / LADECOMMODES

GESAMTÜBERSICHT · SUMMARY · *VUE GENERALE* · TOTAALOVERZICHT

Typen Nr. • Type no. • *Réf.* • Typenr.
5007

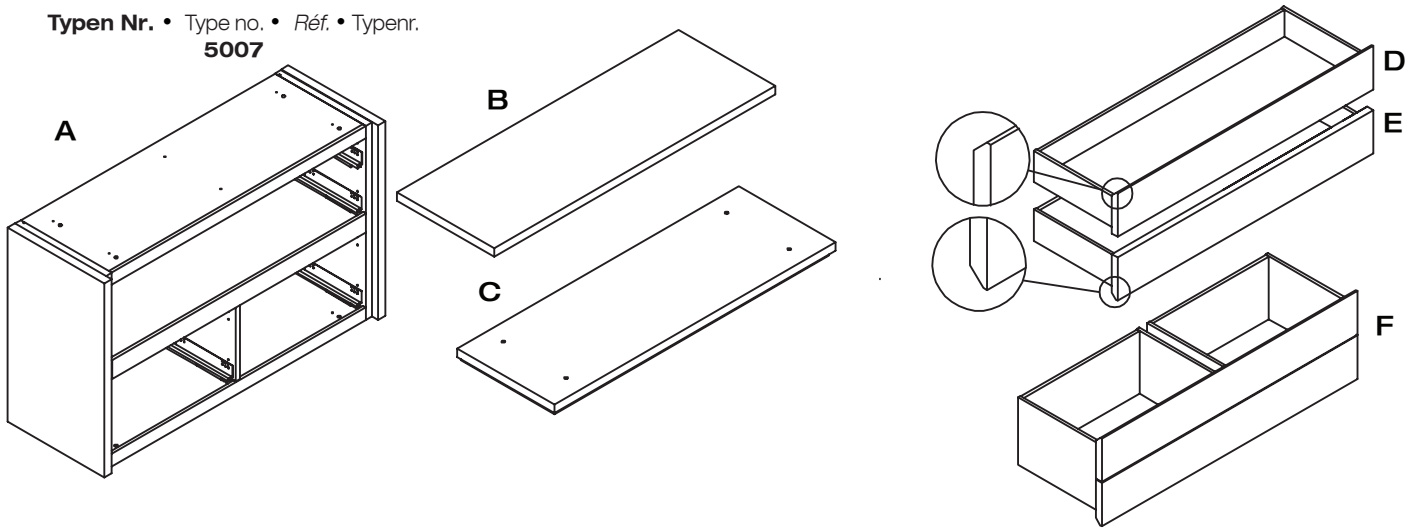

Typen Nr. • Type no. • *Réf.* • Typenr.
5017

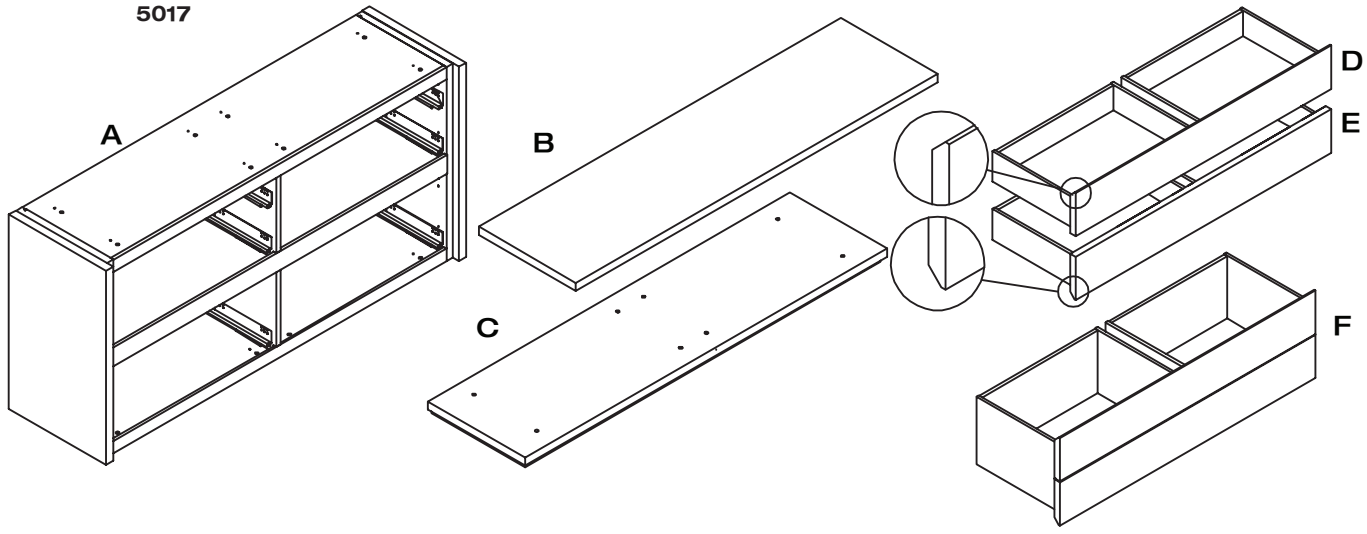

1

Nur bei Typen Nr. • Only for type no. • *Seulement pour réf.* • Slechts voor typenr.
5005, 5015

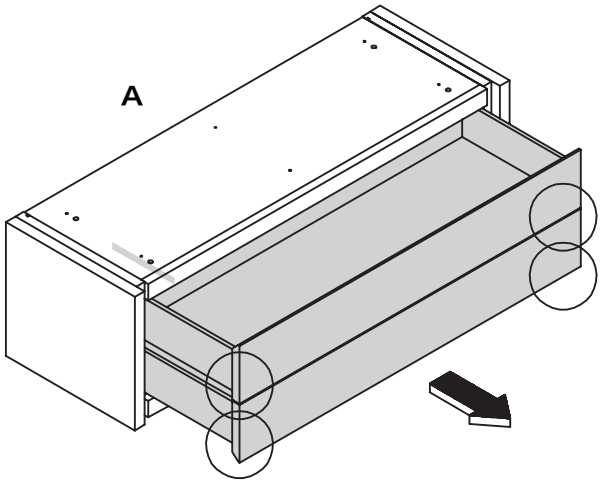

Aushängen des Schubkastens
Detaching the drawer
Dépose du tiroir
Lade demonteren

2

Beispiel: Typen Nr. • Example: type no. • *Exemple: réf.* • Voorbeeld: typenr.
5005

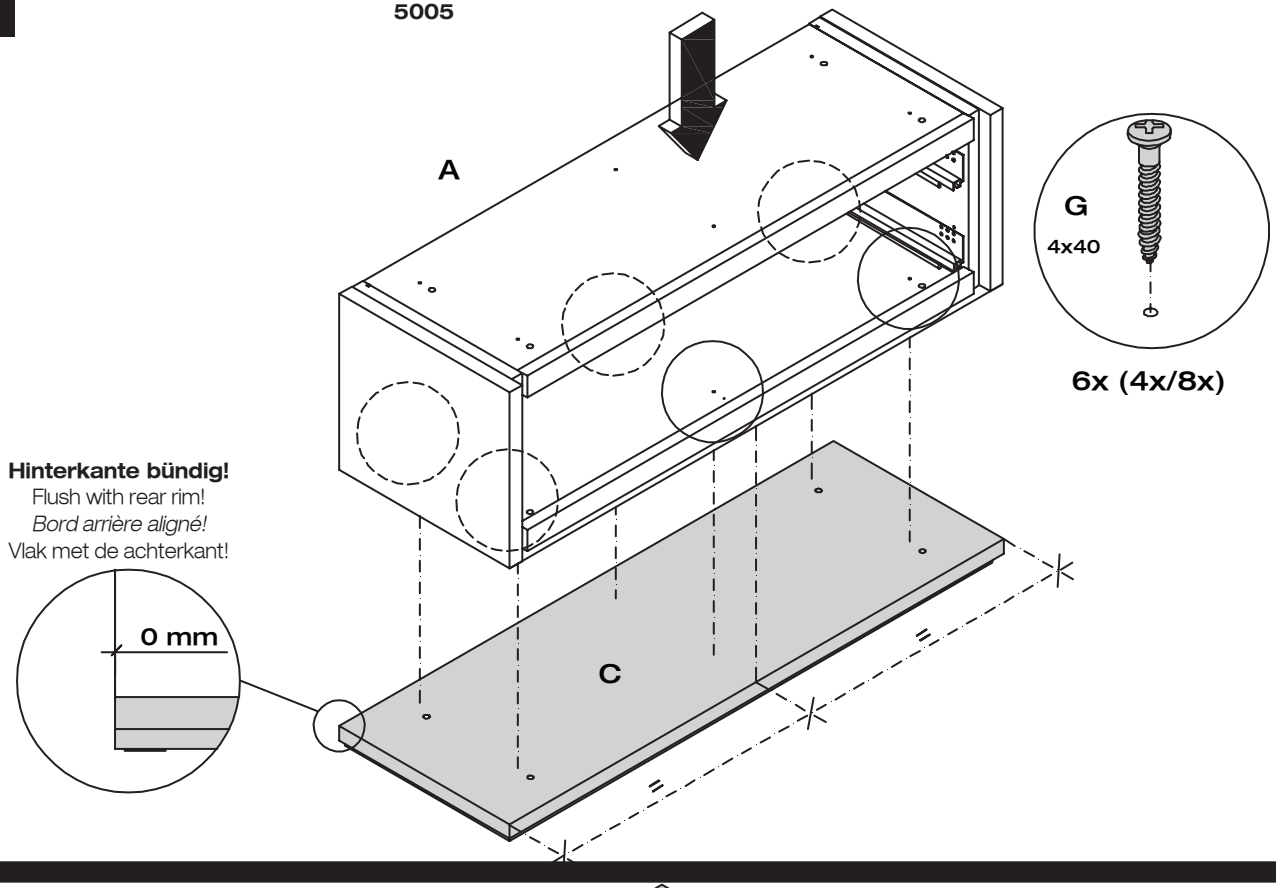

3

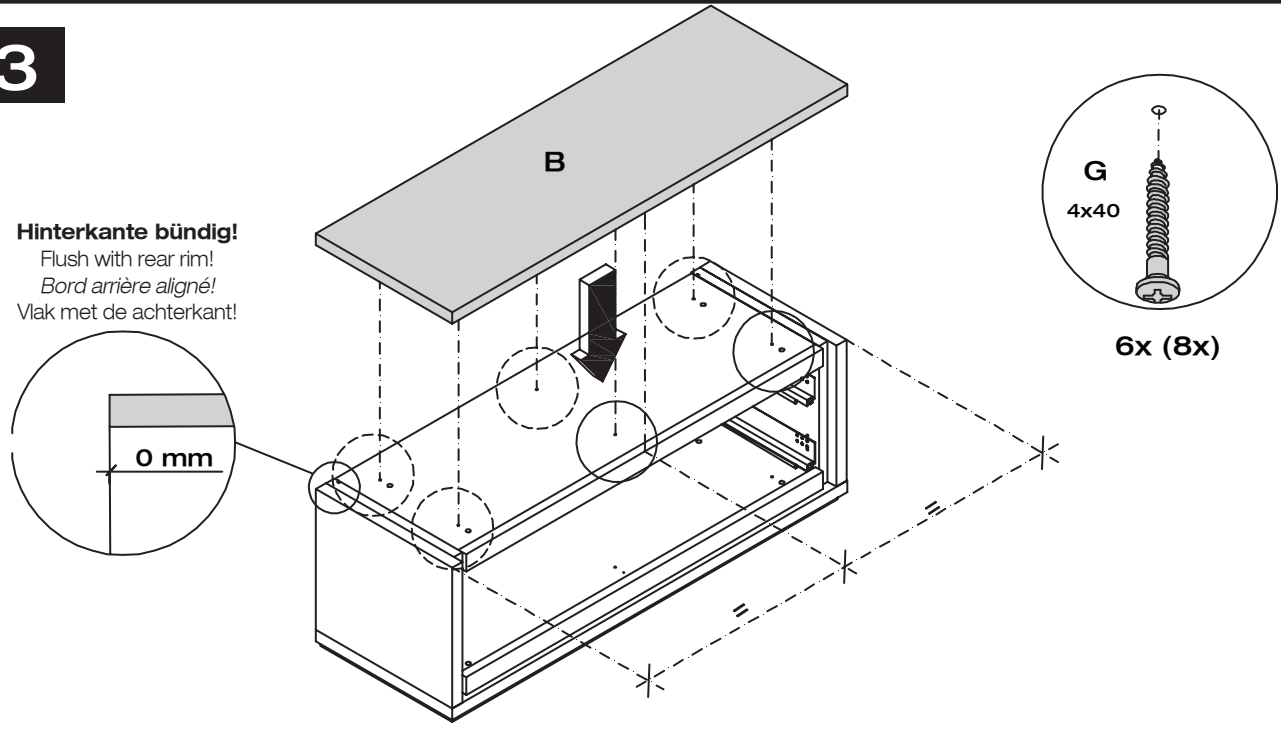

4

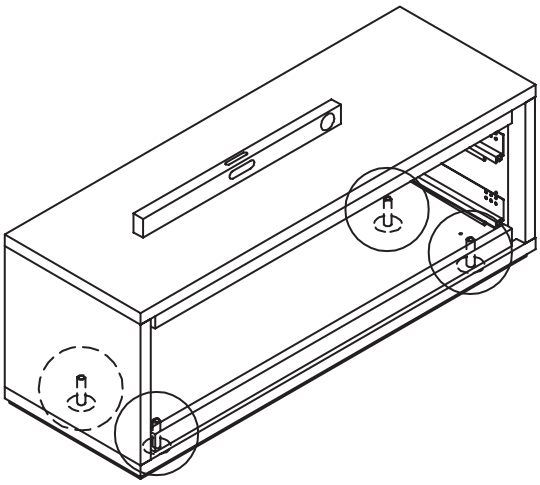

Höhenverstellung
Height adjustment
Réglage en hauteur
Hoogteverstelling

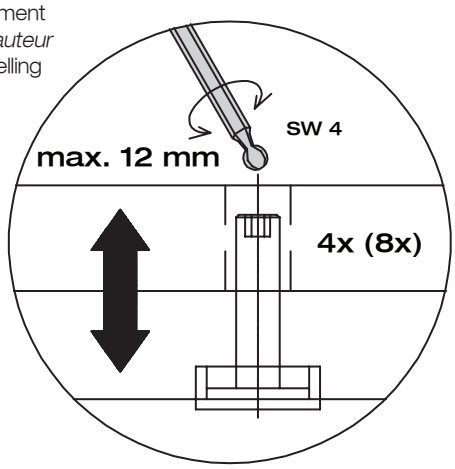

5

Typen Nr. • Type no. • *Réf.* • Typenr.
5005, 5015

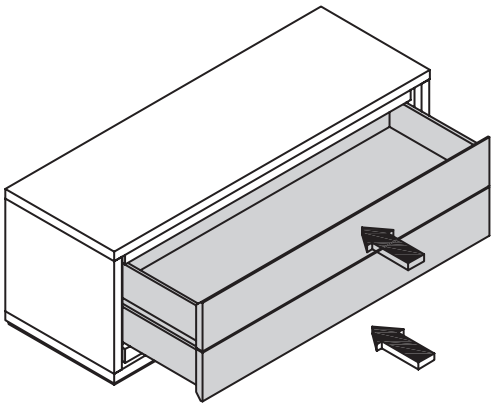

Höhenverstellung Schubkasten
Height adjustment of drawers
Réglage en hauteur des tiroirs
Hoogteverstelling laden

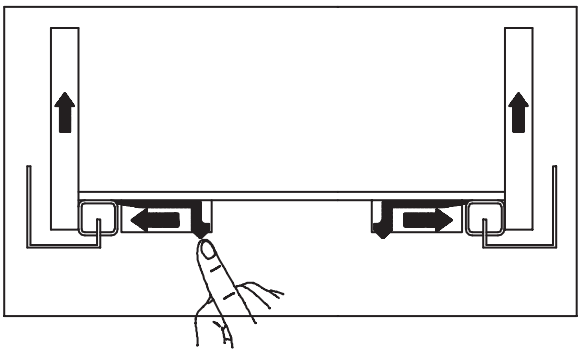

Typen Nr. • Type no. • *Réf.* • Typenr.
5007, 5017

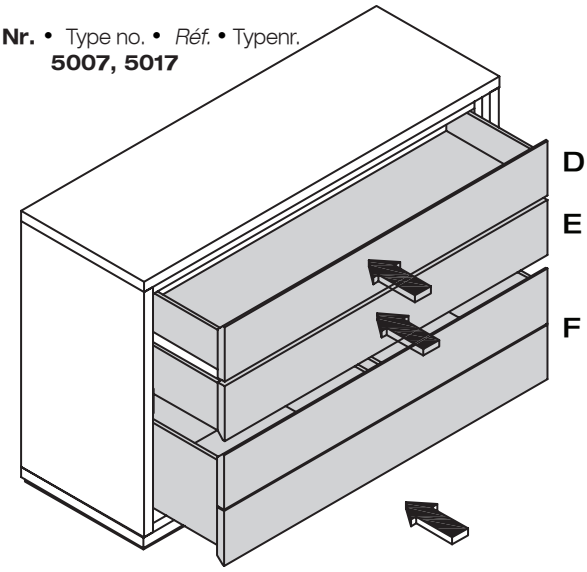

hülsta

MONTAGEANLEITUNG

TÜRENKOMMODE

CHEST WITH DOORS
COMMODE AVEC PORTES
COMMODE MET DEUREN

MIOLETTO

GESAMTÜBERSICHT · SUMMARY · *VUE GENERALE* · TOTAALOVERZICHT

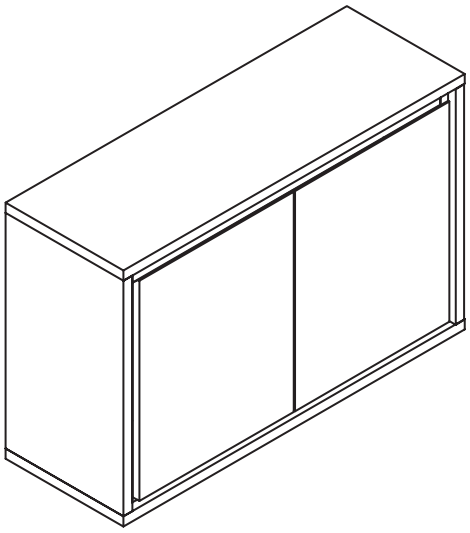

Montage darf nur durch fachkundiges Personal erfolgen

Fitting has to be done by qualified personnel

Le montage doit uniquement être effectué par de main d´oevre spécialisée

Montage uitsluitend door vakkundig personeel

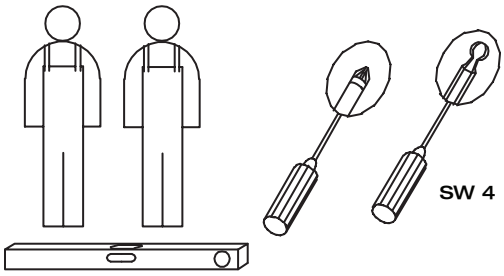

Beschlagbeutel 1783
Accessories bag 1783
Sachets de ferrures 1783
Zakjes met beslagdelen 1783

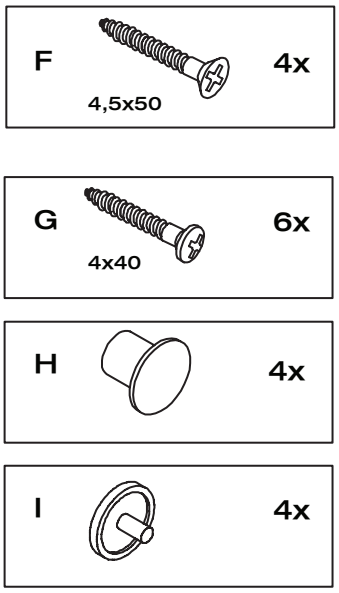

Typen Nr. • Type no. • *Réf.* • Typenr.
5117

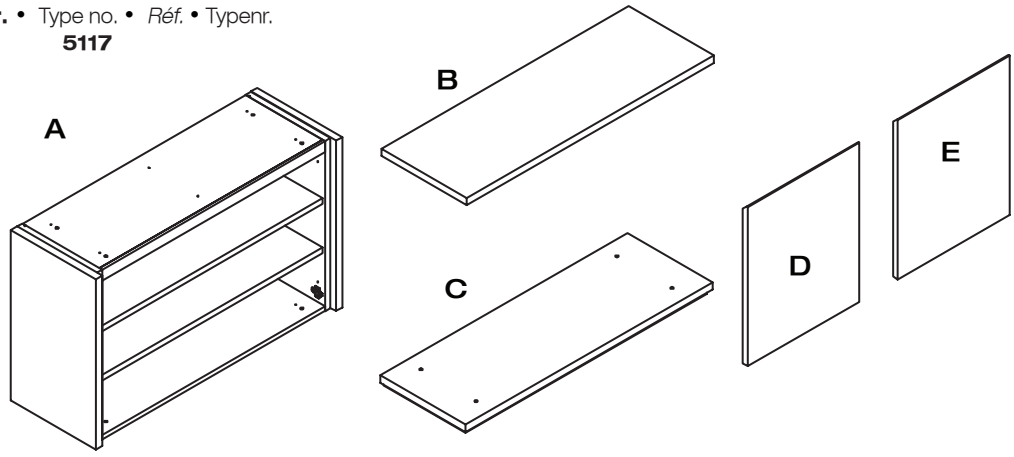

hülsta

MONTAGEANLEITUNG
TÜRENKOMMODE

CHEST WITH DOORS
COMMODE AVEC PORTES
COMMODE MET DEUREN

MIOLETTO

MONTAGE · ASSEMBLY · *MONTAGE* · MONTAGE

1

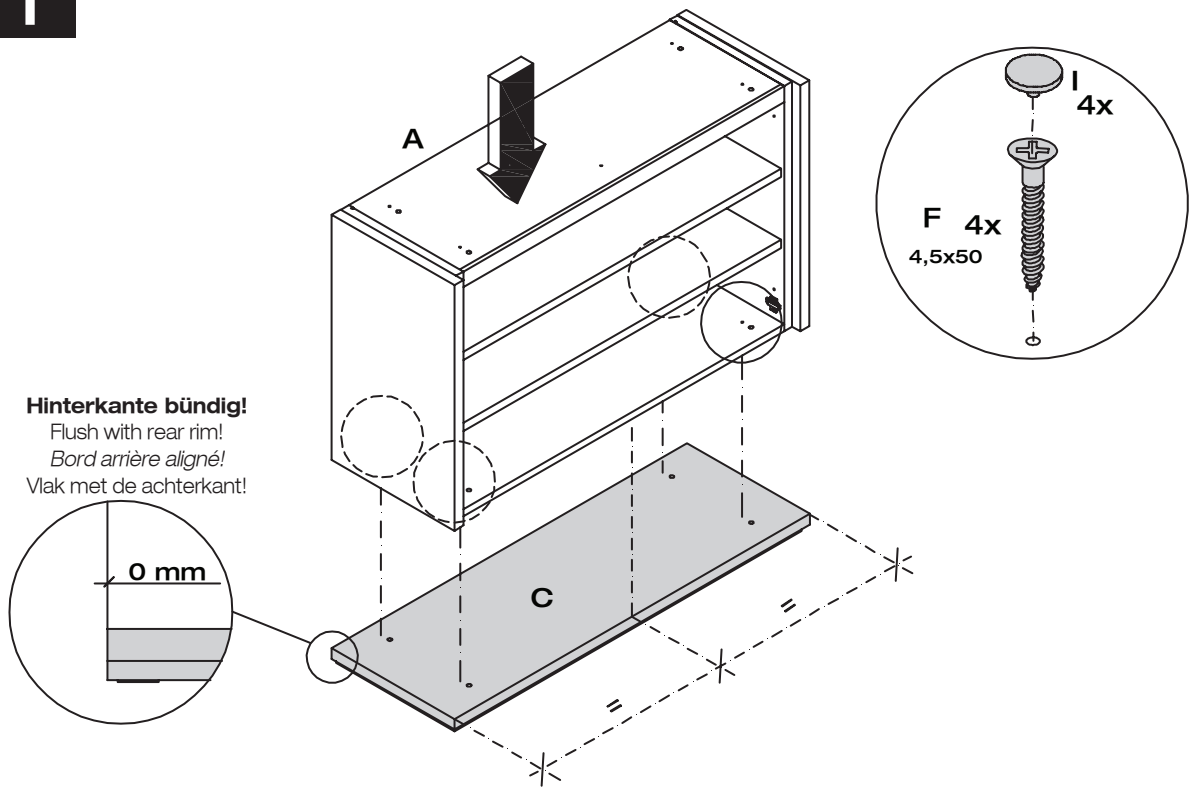

2

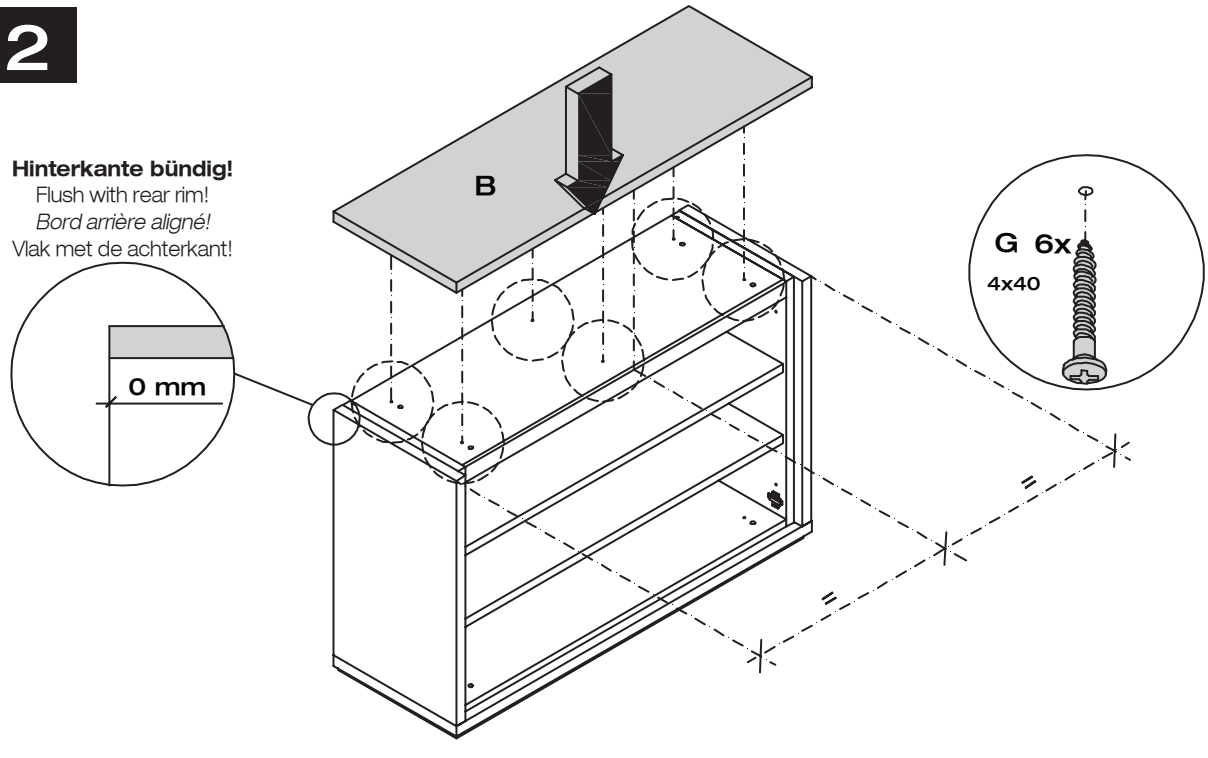

hülsta

MONTAGEANLEITUNG
TÜRENKOMMODE

CHEST WITH DOORS
COMMODE AVEC PORTES
COMMODE MET DEUREN

MIOLETTO

MONTAGE · ASSEMBLY · *MONTAGE* · MONTAGE

3

Höhenverstellung
Height adjustment
Réglage en hauteur
Hoogteverstelling

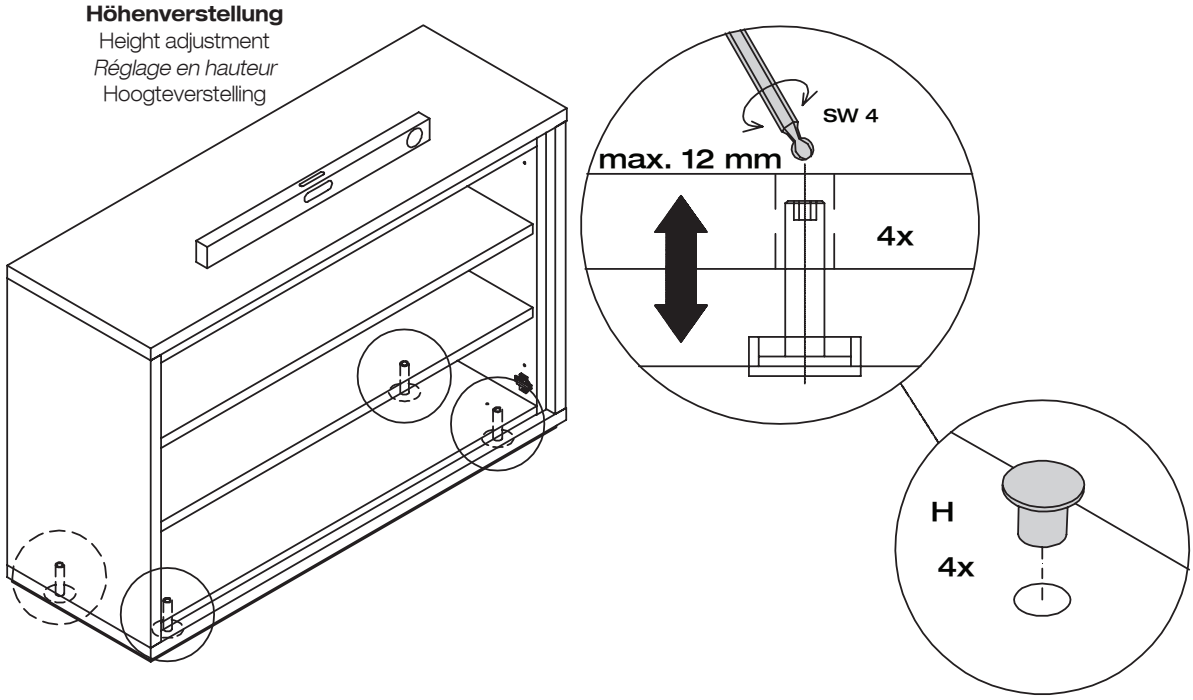

4

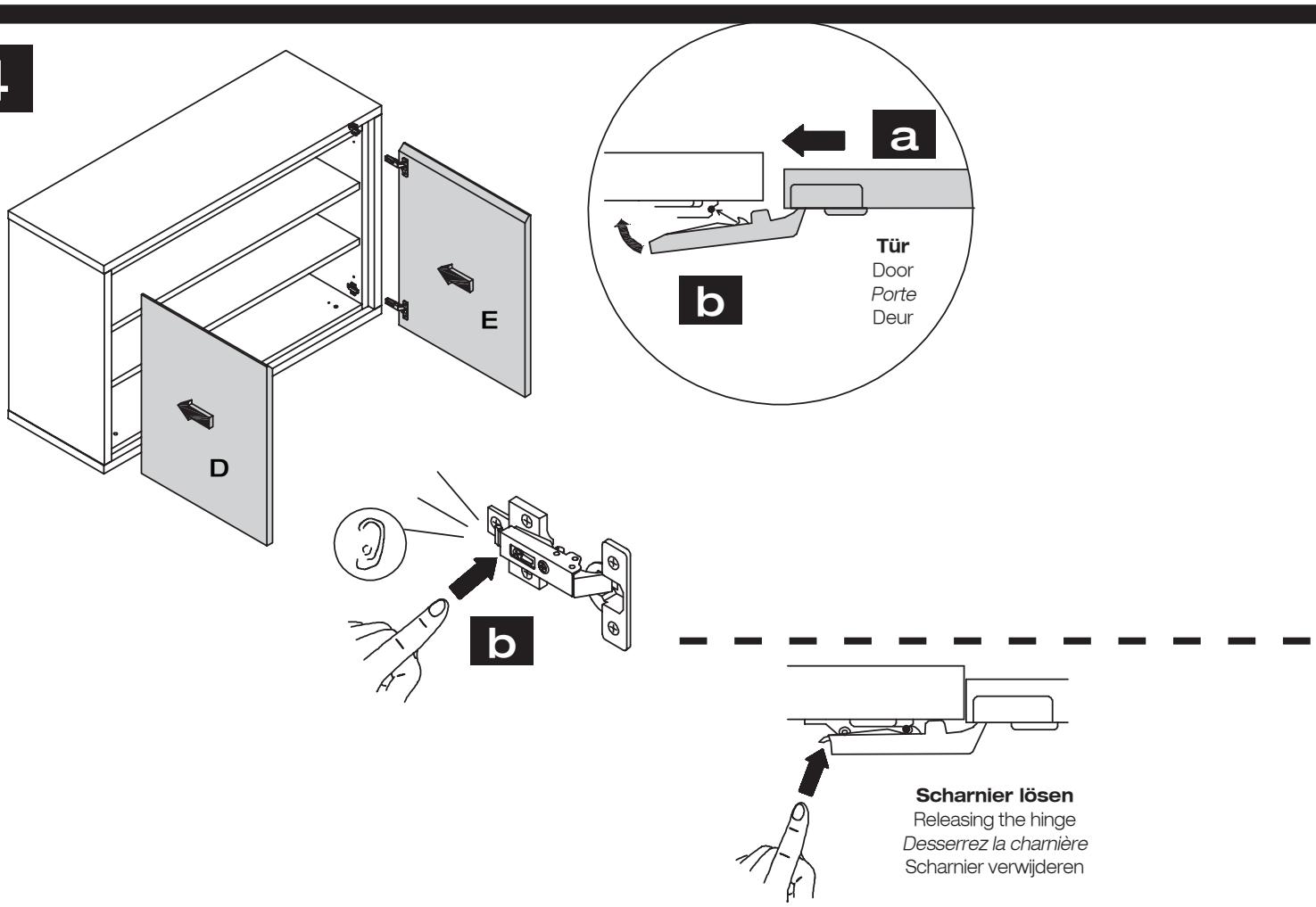

5

Scharniereinstellung
Hinge adjustment
Réglage de la charnière
Scharnierverstelling

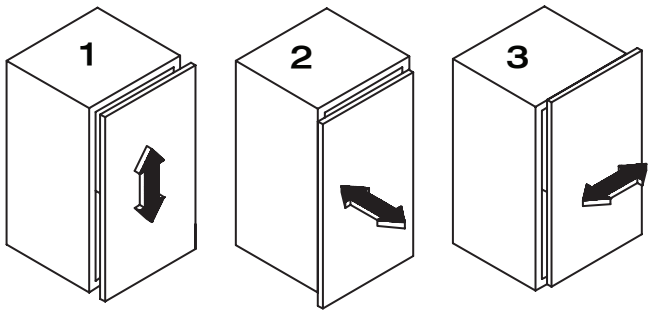

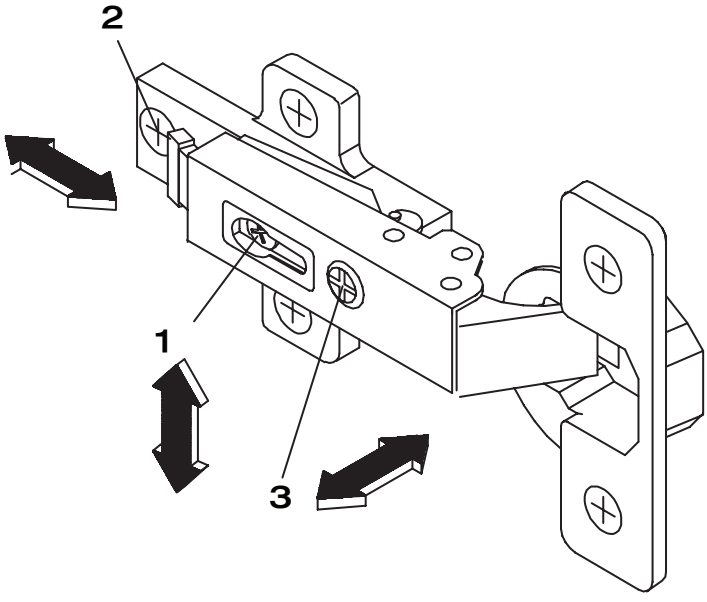

MONTAGEANLEITUNG

hülsta

HÄNGEELEMENTE MIT SCHUBLADEN

MIOLETTO

WALL UNITS WITH DRAWERS
ELEMENTS SUSPENDUS AVEC TIROIRS
HANGELEMENTEN MET LADEN

GESAMTÜBERSICHT · SUMMARY · *VUE GENERALE* · TOTAALOVERZICHT

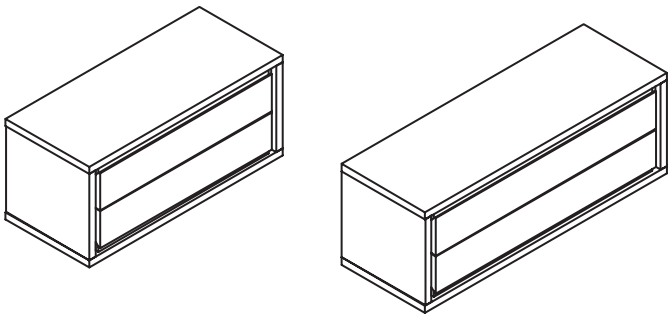

Montage darf nur durch fachkundiges Personal erfolgen

Fitting has to be done by qualified personnel

Le montage doit uniquement être effectué par de main d'oevre spécialisée

Montage uitsluitend door vakkundig personeel

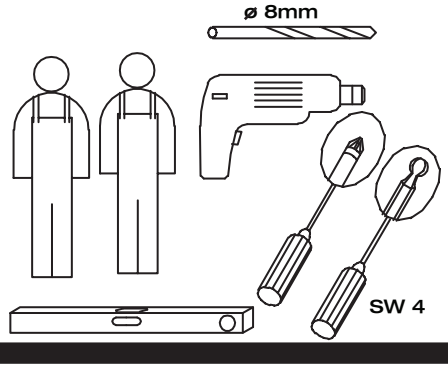

Beschlagbeutel 1782
Accessories bag 1782
Sachets de ferrures 1782
Zakjes met beslagdelen 1782

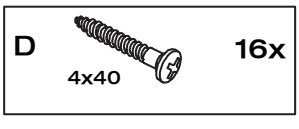

1x/2x Beschlagbeutel 1343
1x/2x Accessories bag 1343
1x/2x Sachets de ferrures 1343
1x/2x Zakjes met beslagdelen 1343

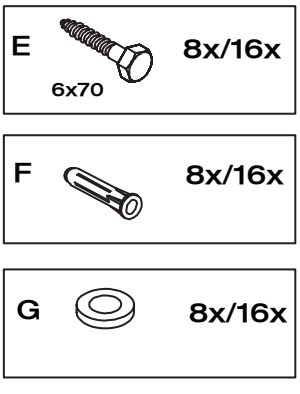

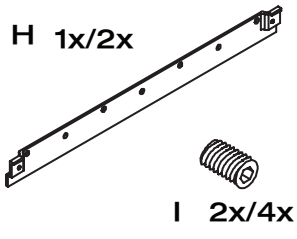

Typen Nr. • Type no. • *Réf.* • Typenr.
581 / 582

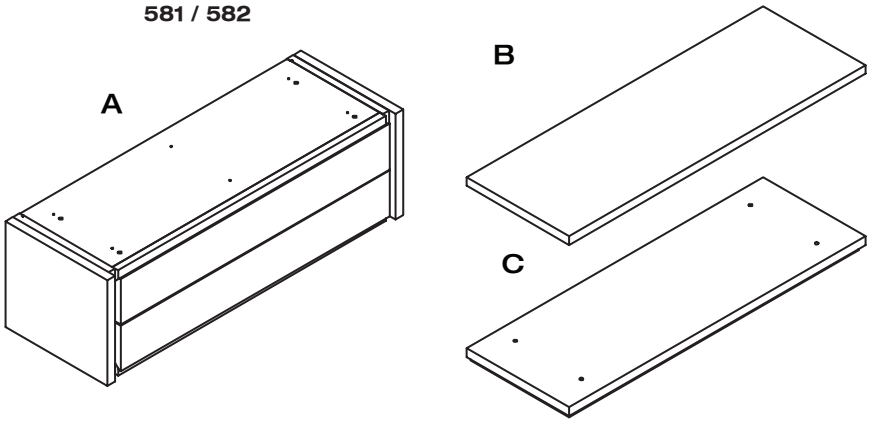

MONTAGEANLEITUNG

hülsta

HÄNGEELEMENTE MIT SCHUBLADEN

MIOLETTO

WALL UNITS WITH DRAWERS
ELEMENTS SUSPENDUS AVEC TIROIRS
HANGELEMENTEN MET LADEN

MONTAGE · ASSEMBLY · *MONTAGE* · MONTAGE

1

Beispiel: Typen Nr. • Example: type no. • *Exemple: réf.* • Voorbeeld: typenr.
581

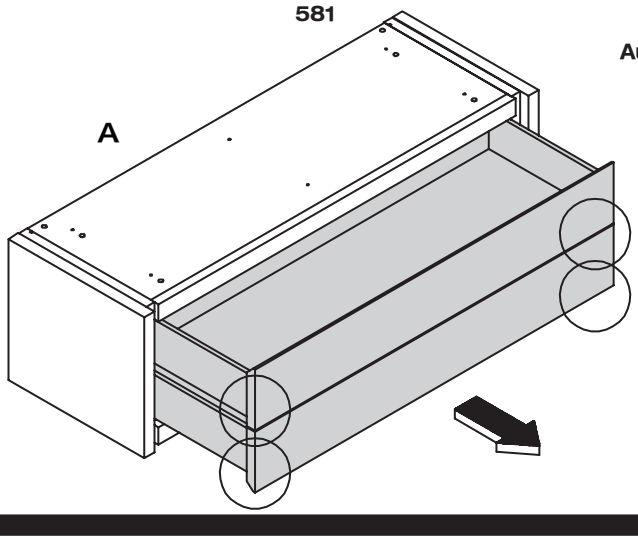

Aushängen des Schubkastens
Detaching the drawer
Dépose du tiroir
Lade demonteren

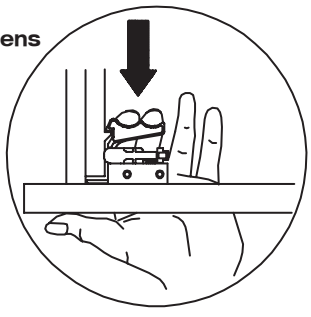

2

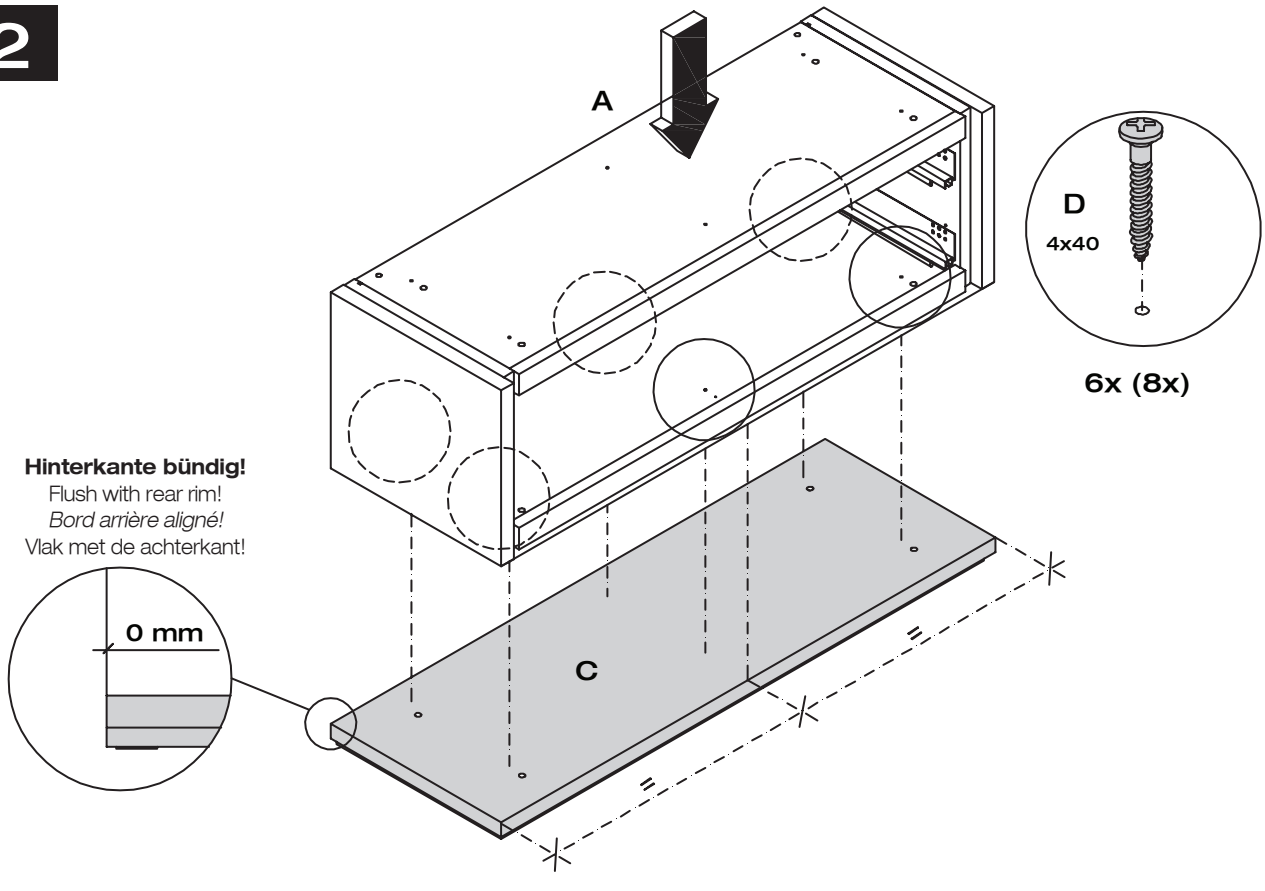

Hinterkante bündig!
Flush with rear rim!
Bord arrière aligné!
Vlak met de achterkant!

3

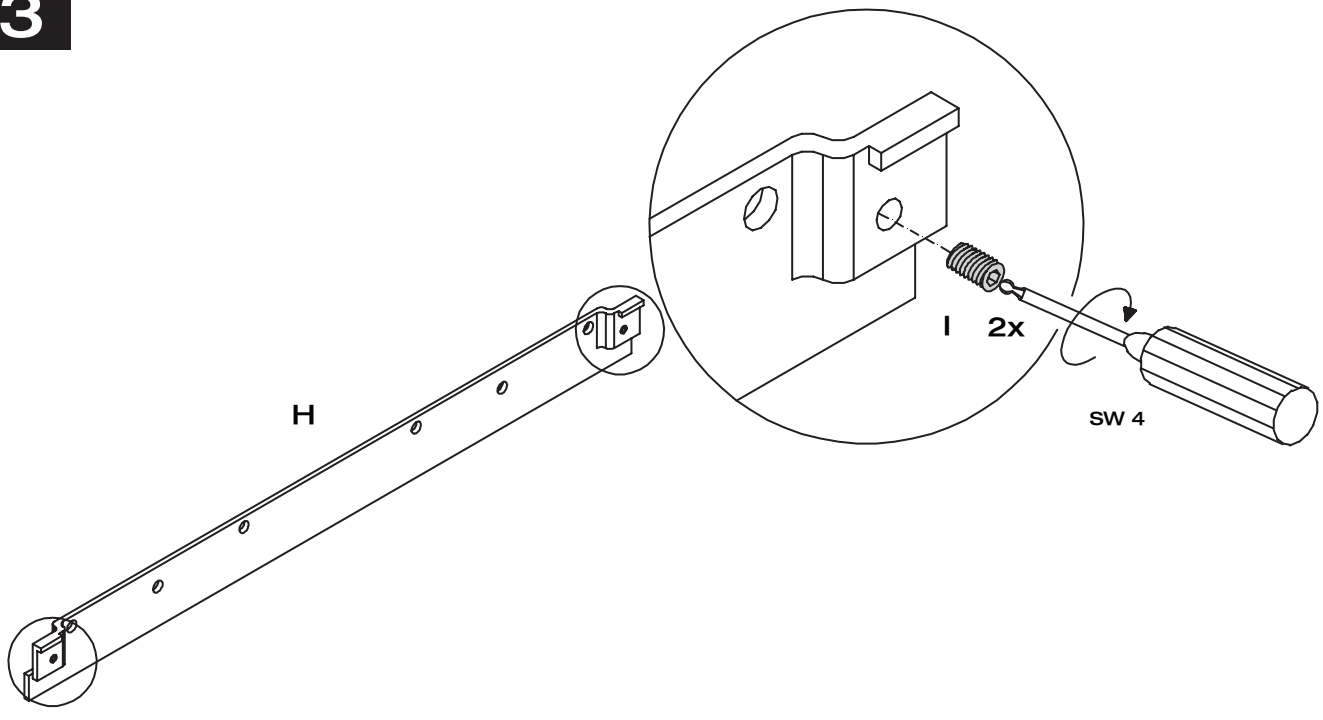

4

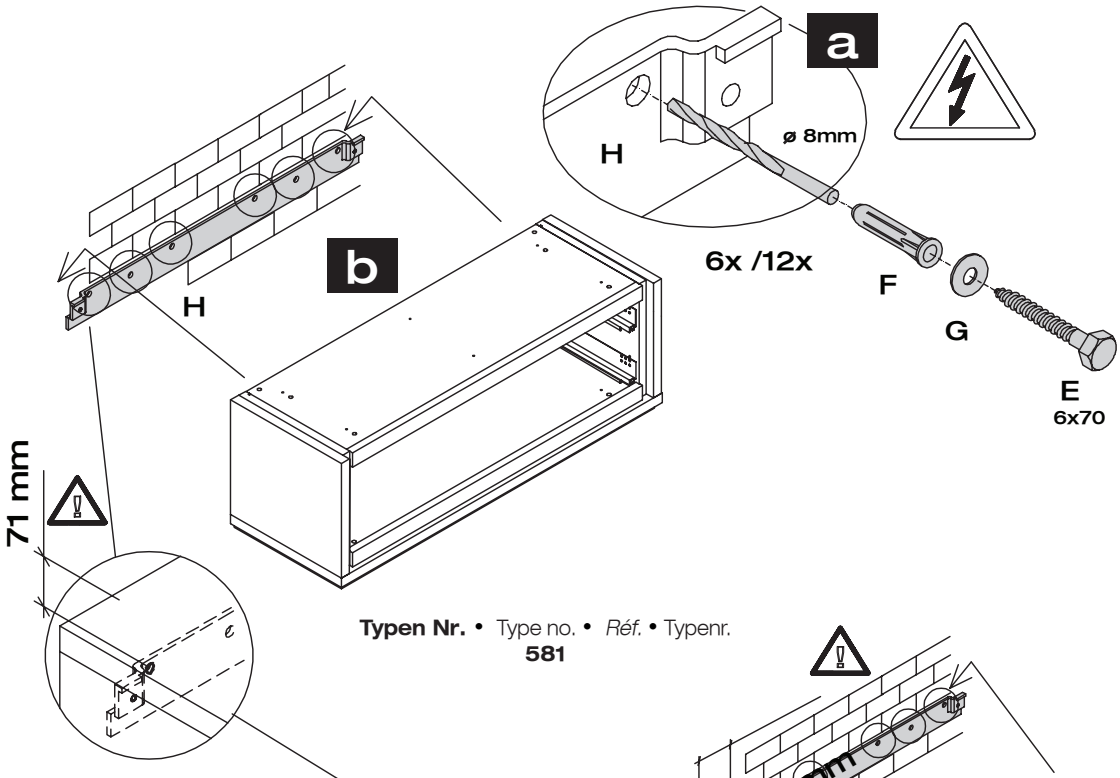

Typen Nr. • Type no. • *Réf.* • Typenr.
581

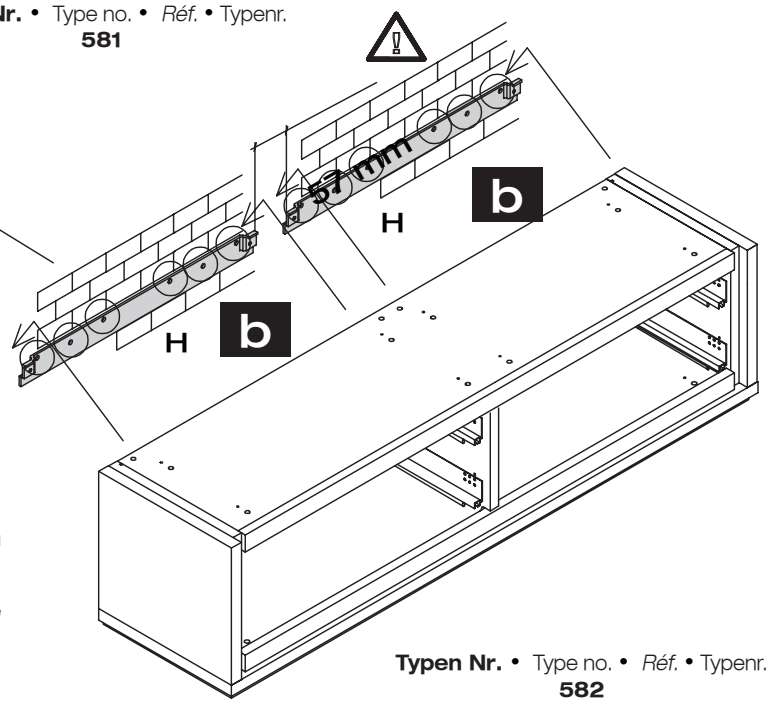

Typen Nr. • Type no. • *Réf.* • Typenr.
582

Wandbefestigung
Achtung! Die Wandbeschaffenheit ist vor der Montage unbedingt zu prüfen. Verwendung von Dübeln bei Beton und/oder festem Mauerwerk. Bei abweichender Beschaffenheit (z.B. Rahmenbauweise mit Gipskartonplatten, Leichtbausteinen etc.) ist eine andere, der Belastung angemessene Befestigung bauseits vorzunehmen. Beachten Sie, dass in dem Befestigungsbereich keine Elektro-Installationszonen und keine Ver- oder Entsorgungsleitungen vorhanden sein dürfen. Prüfen Sie mit einem geeigneten Leitungssuchgerät. Beachten Sie, dass Kunststoffrohre nicht dedektiert werden.

Wall mounting
Please note! Please be sure to test the soundness of walls beforehand. Use plugs for concrete and solid walls. Use a different method that is capable of withstanding the load for lighter types of walls (e.g. framed gypsum plaster board, light brickwork, etc.). Please note that there must not be any electrical installations nor any electrical connections or leads of any kind in the assembly area. Please ensure this is so by testing the area with a suitable electrical leads search device. Please also note that plastic tubing will not be detected.

Fixation murale
Attention! La composition du mur doit absolument être contrôlée. Utilisation de chevilles pour le béton et/ou la maçonnerie dure. Pour les autres types de construction (cloisons en placoplâtre, maçonnerie légère, etc...), il faut prévoir un autre mode de fixation en rapport avec la charge. Veuillez contrôler l'absence d'installations électriques et de conduits dans le secteur de la fixation à l'aide d'un appareil. Veuillez noter que les tubes en matière synthétiques ne sont pas détectés.

Bevestiging aan de muur
Attentie! Controleer, alvorens te beginnen, altijd de aard en de kwaliteit van de muur, waaraan gemonteerd moet worden. Gebruik voor de bevestiging aan beton en schoonmetselwerk de door hülsta meegeleverde standaard pluggen en passende schroeven. In geval van muren van een ander, lichter soort materiaal (bijv. gipsplaten op een raamwerk of lichte bouwstenen) moet een ander, aan het draagvermogen aangepast speciaal bevestigingsmateriaal gebruikt worden. N.B.! In het muurgedeelte waar gemonteerd moet worden, mogen zich geen elektro-installatiezones bevinden resp. mogen geen aan- en/of afvoerleidingen (buizen) lopen. Dit kan gecontroleerd worden met speciale daarvoor bestemde detectieapparatuur. N.B.! Kunststofleidingen kunnen helaas niet worden gedetecteerd.

5

Höhenverstellung/ Tiefeneinstellung
Height adjustment / Depth adjustment
Réglage en hauteur / Réglage en profondeur
Hoogteverstelling / Diepteverstelling

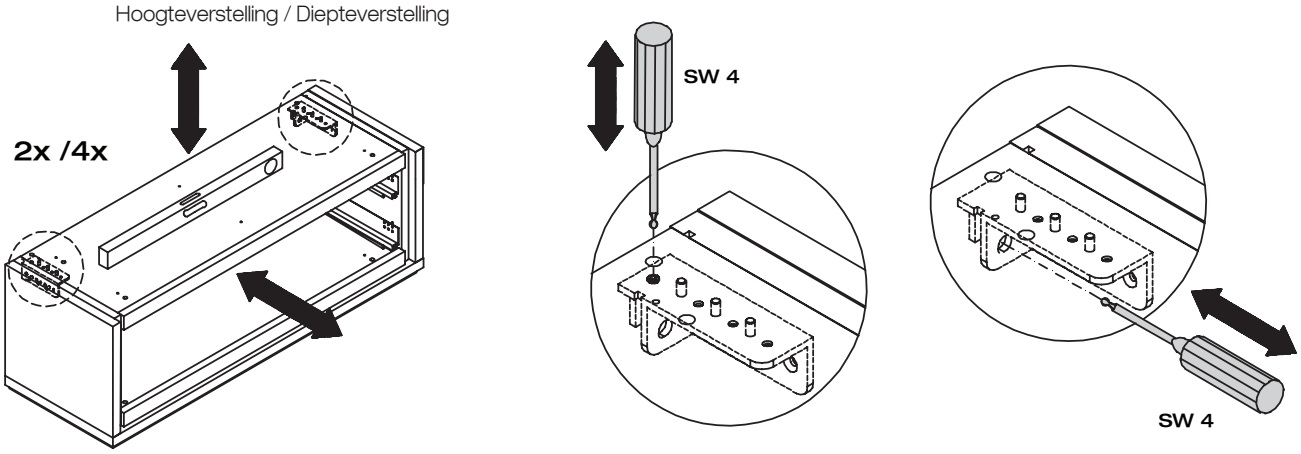

6

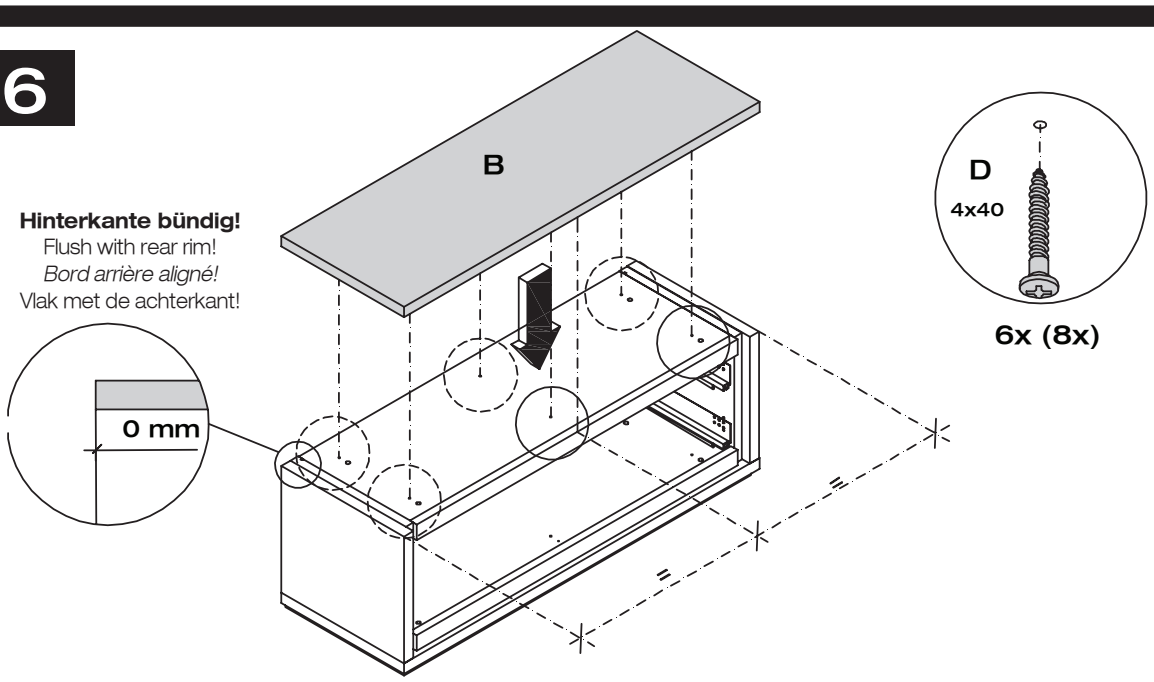

7

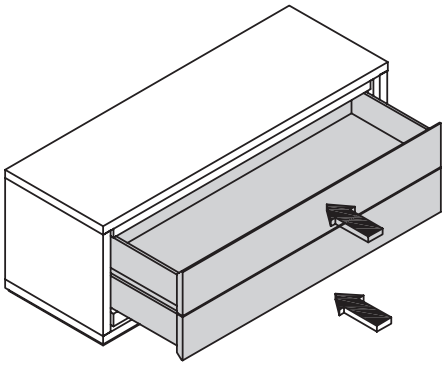

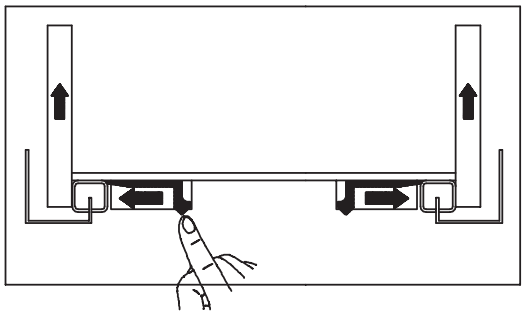

Höhenverstellung Schubkasten
Height adjustment of drawers
Réglage en hauteur des tiroirs
Hoogteverstelling laden

MONTAGEANLEITUNG
SCHIEBETÜRKOMMODE

MIOLETTO

SLIDING-DOOR CHEST
COMMODE A PORTES COULISSANTES
COMMODE MET SCHUIFDEUREN

GESAMTÜBERSICHT · SUMMARY · *VUE GENERALE* · TOTAALOVERZICHT

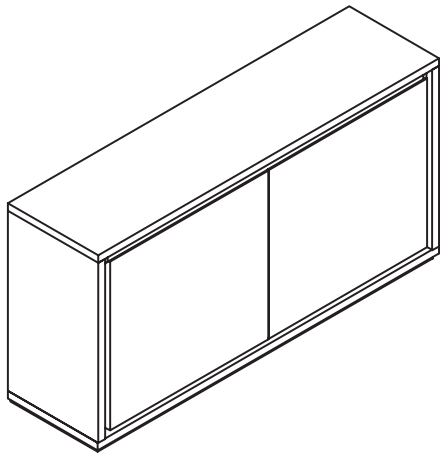

Montage darf nur durch fachkundiges Personal erfolgen

Fitting has to be done by qualified personnel

Le montage doit uniquement être effectué par de main d´oevre spécialisée

Montage uitsluitend door vakkundig personeel

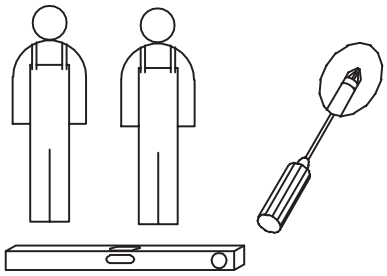

Beschlagbeutel 1784
Accessories bag 1784
Sachets de ferrures 1784
Zakjes met beslagdelen 1784

H	5x70	4x
I	4x40	4x
J		8x

2x Beschlagbeutel 659
2x Accessories bag 659
2x Sachets de ferrures 659
2x Zakjes met beslagdelen 659

K		10x
L	4x15	10x

Beschlagbeutel 1945
Accessories bag 1945
Sachets de ferrures 1945
Zakjes met beslagdelen 1945

M	**links** left *gauche* links	1x
N	**rechts** right *droite* rechts	1x
O		4x
P	SW10	1x
Q	3,5x17	6x
R	4x20	2x
S	SW 3	1x

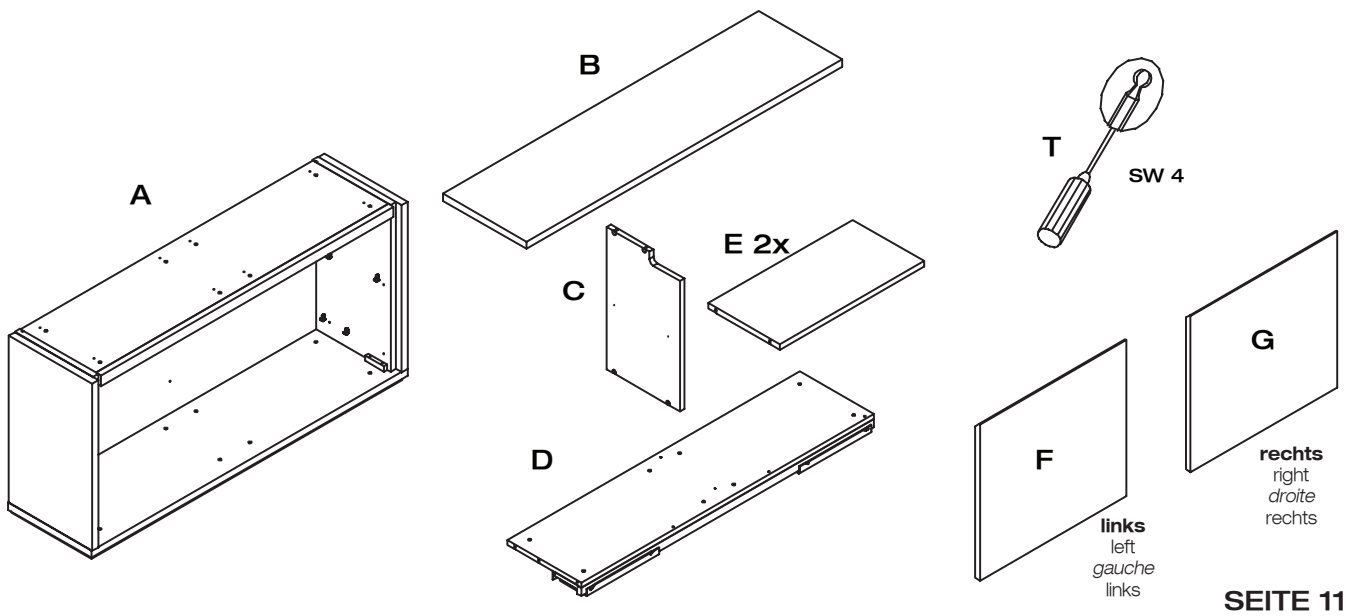

hülsta

MONTAGEANLEITUNG
SCHIEBETÜRKOMMODE

MIOLETTO

SLIDING-DOOR CHEST
COMMODE A PORTES COULISSANTES
COMMODE MET SCHUIFDEUREN

MONTAGE · ASSEMBLY · *MONTAGE* · MONTAGE

1

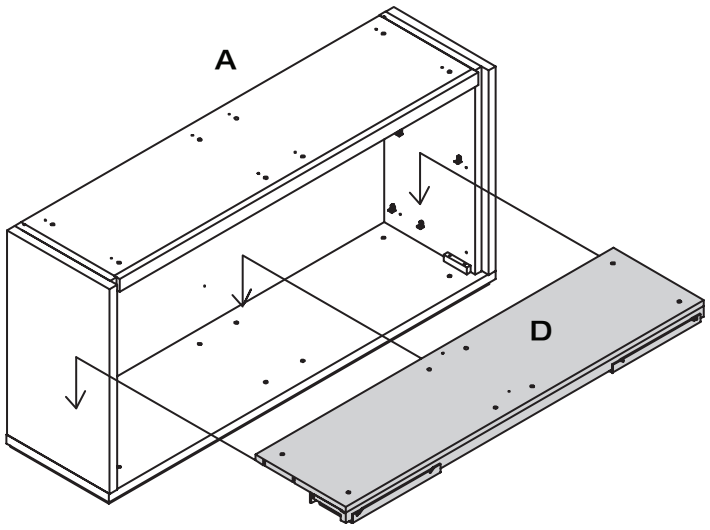

2

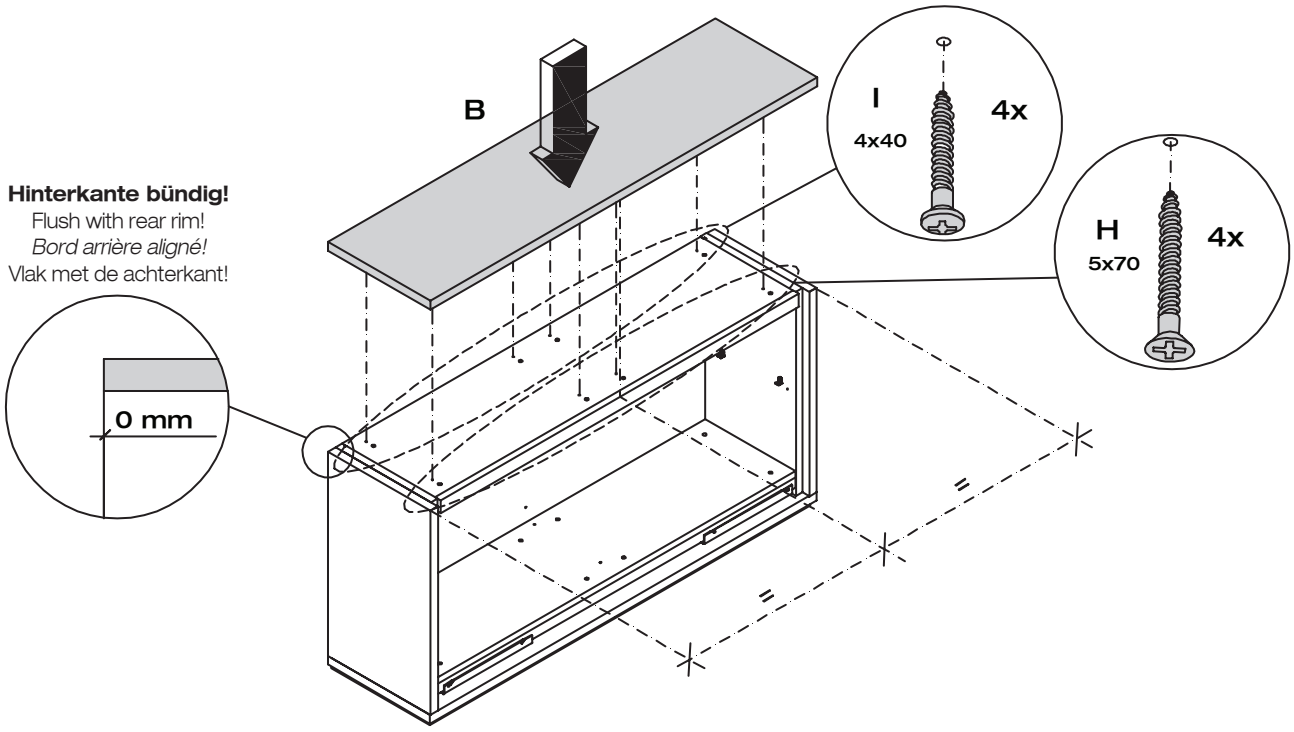

3

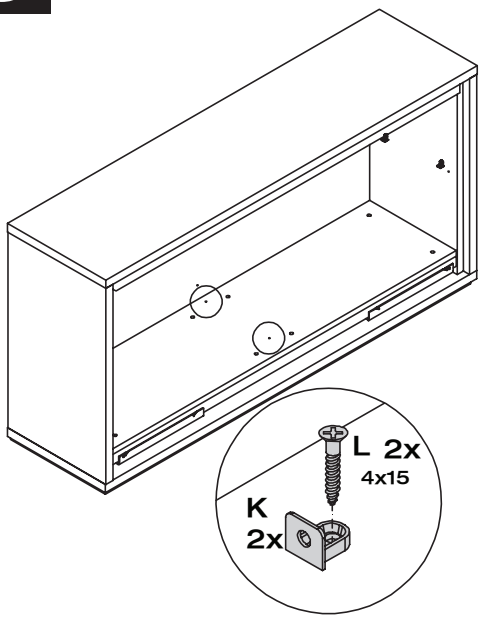
L 2x
4x15
K
2x

4

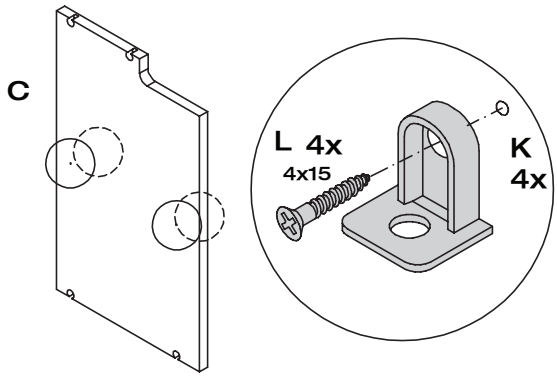
C
L 4x
4x15
K
4x

5

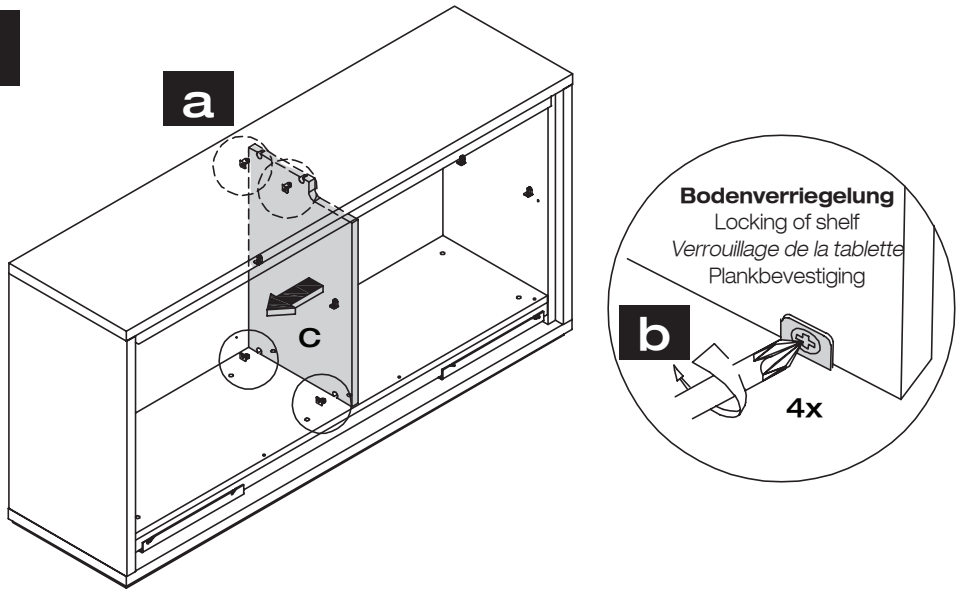
a
C
Bodenverriegelung
Locking of shelf
Verrouillage de la tablette
Plankbevestiging
b
4x

6

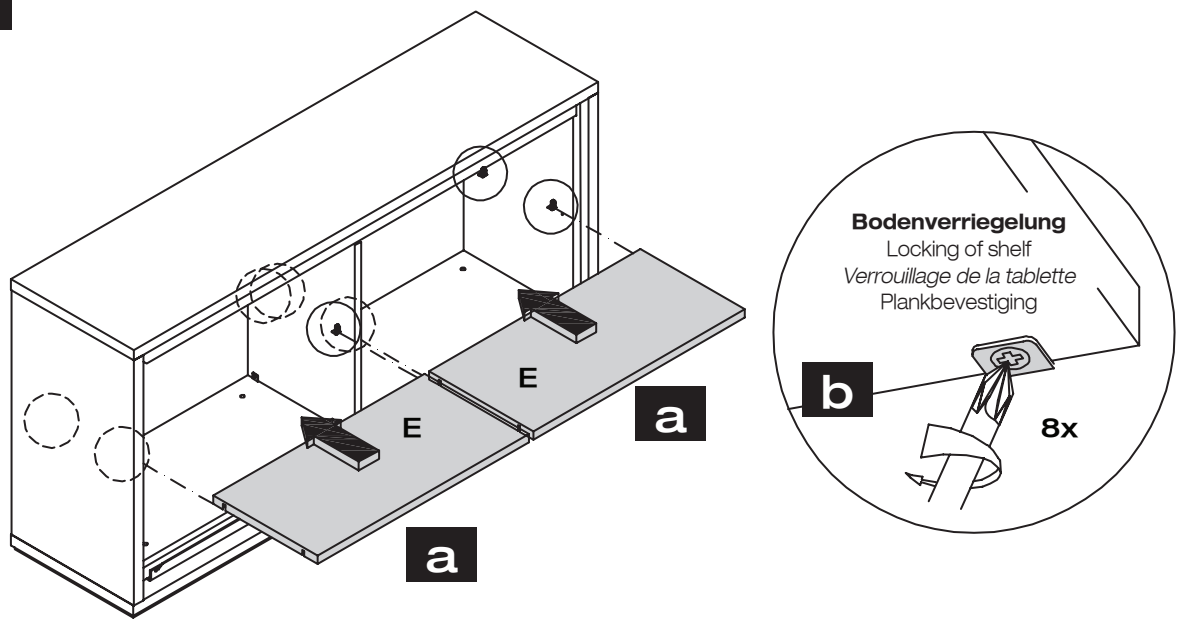

7

Höhenverstellung
Height adjustment
Réglage en hauteur
Hoogteverstelling

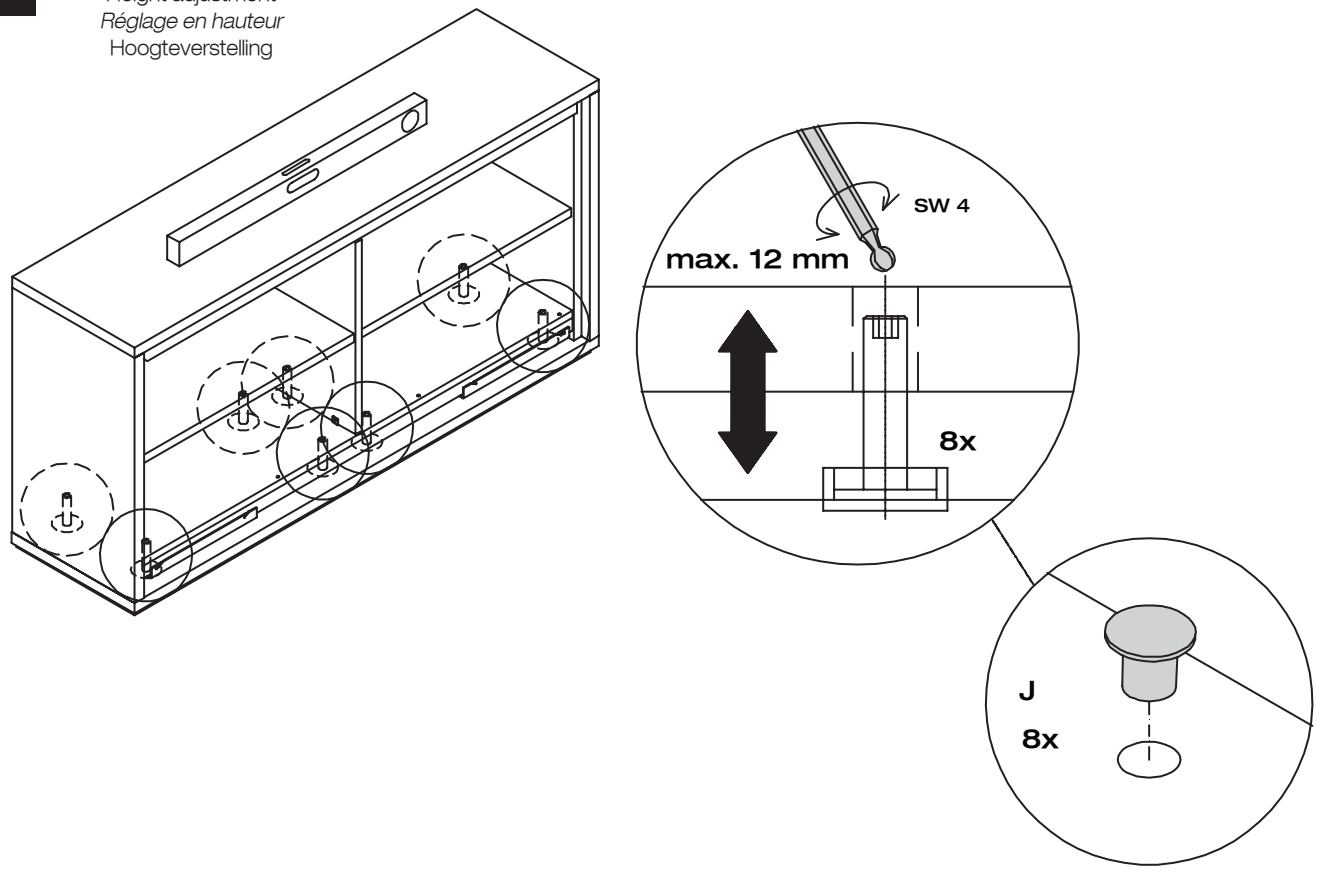

8

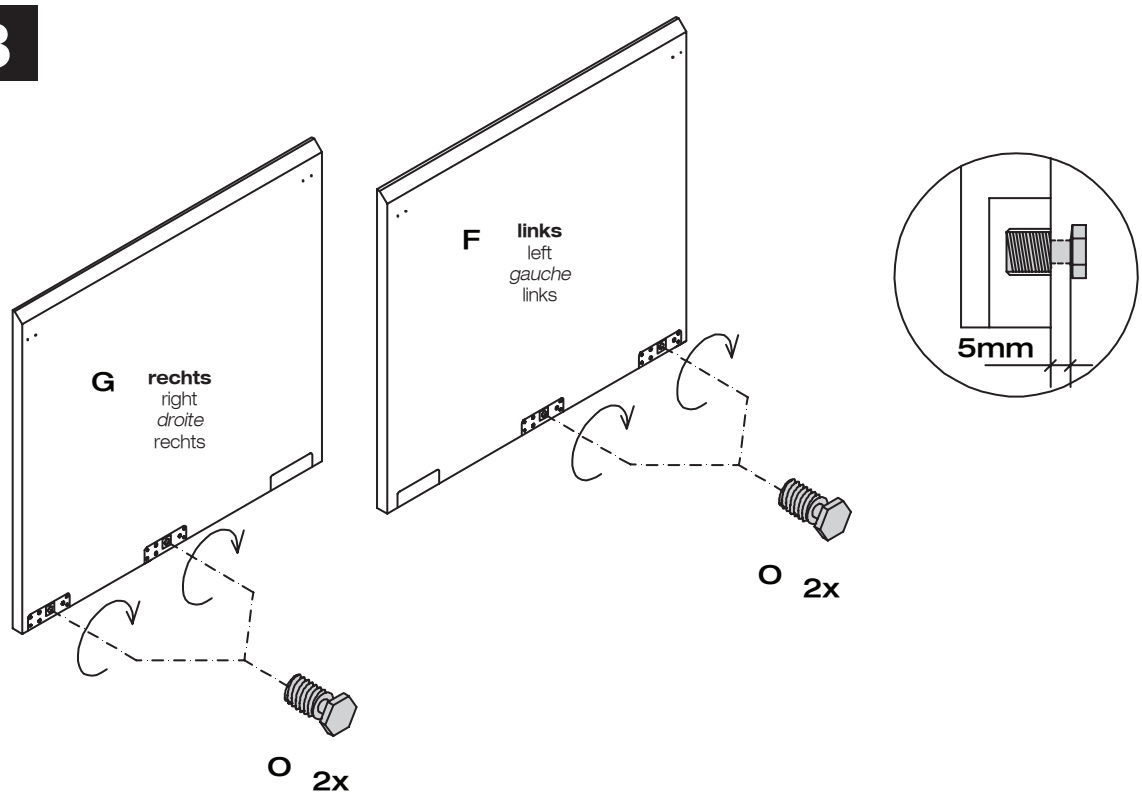
G
rechts
right
droite
rechts
F
links
left
gauche
links
5mm
O 2x
O 2x

hülsta

MONTAGEANLEITUNG
SCHIEBETÜRKOMMODE

MIOLETTO

SLIDING-DOOR CHEST
COMMODE A PORTES COULISSANTES
COMMODE MET SCHUIFDEUREN

MONTAGE · ASSEMBLY · *MONTAGE* · MONTAGE

9

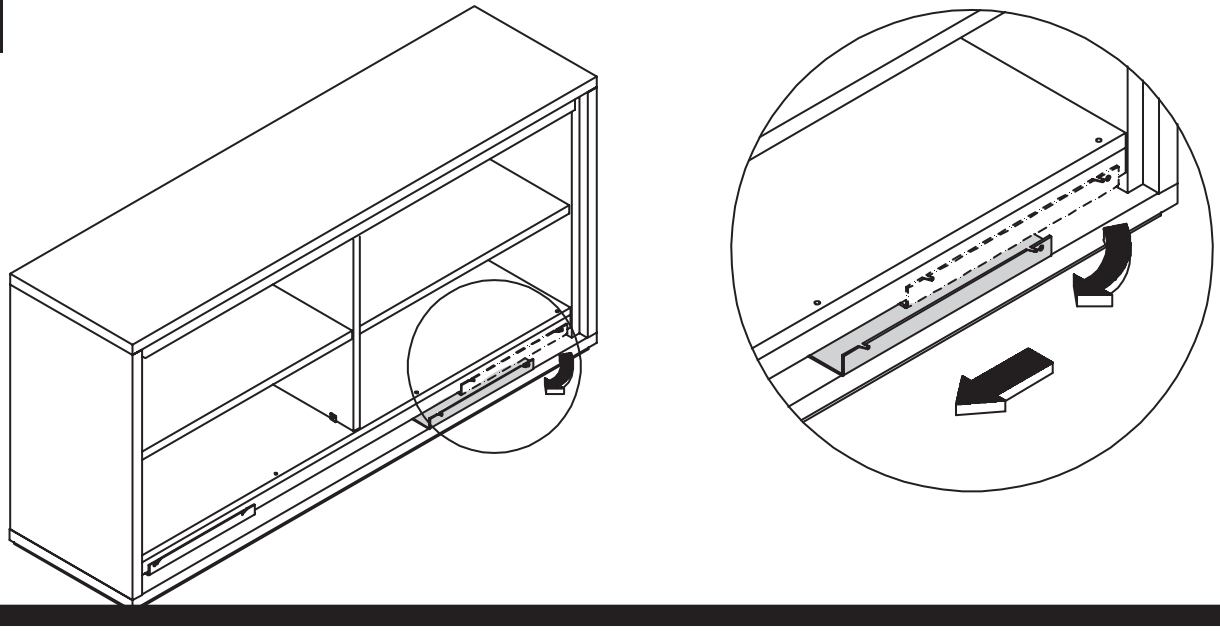

10

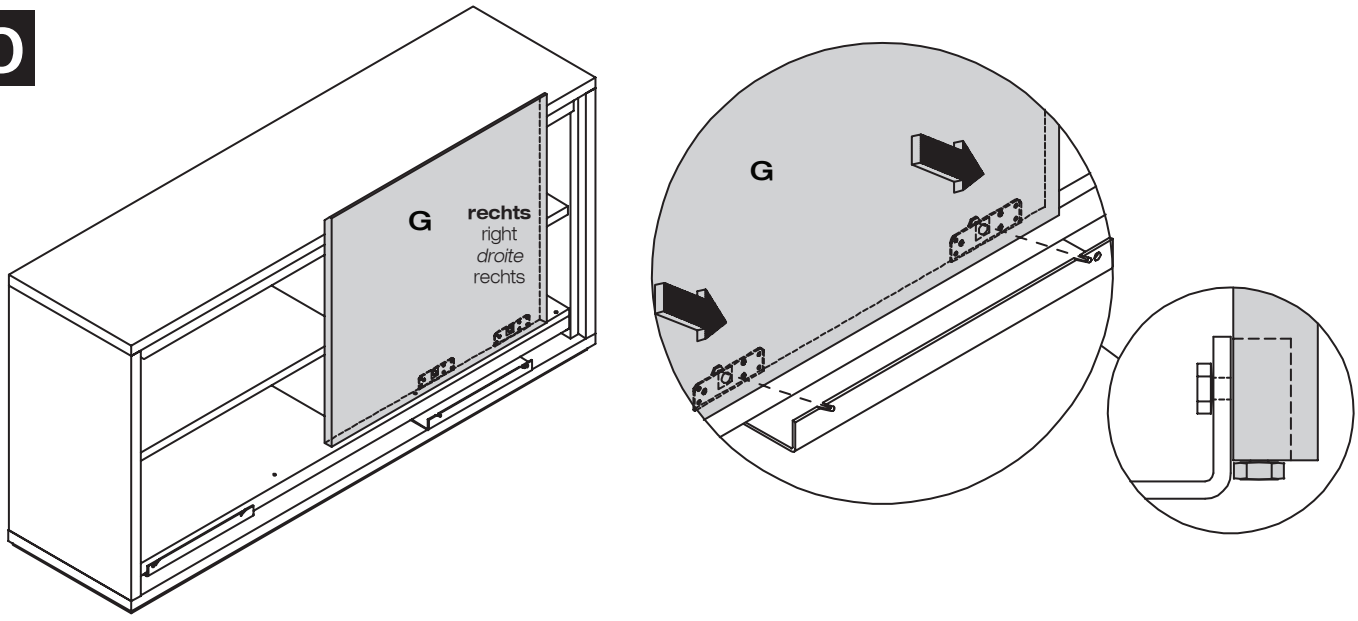

11

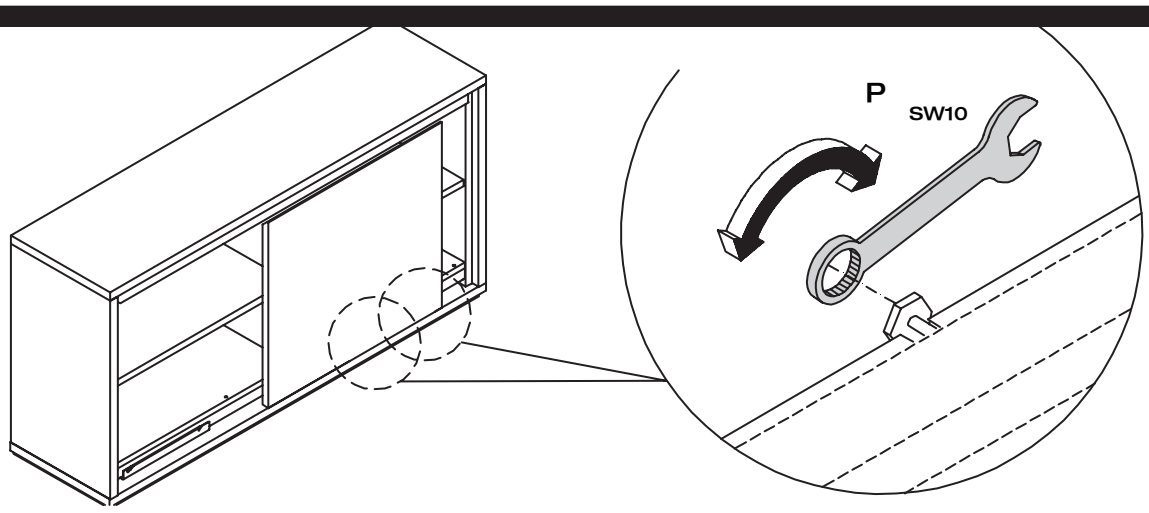

12

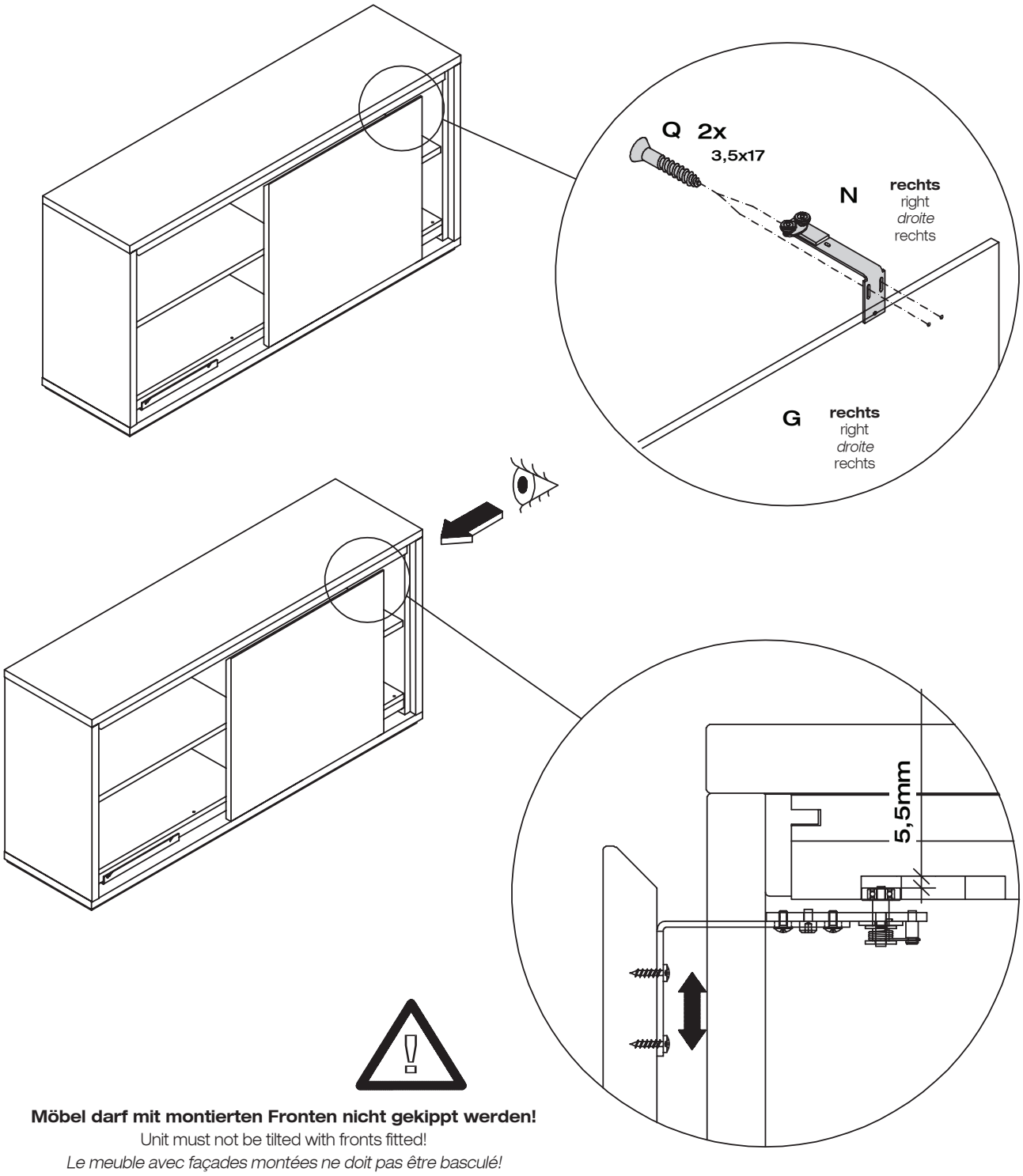

Möbel darf mit montierten Fronten nicht gekippt werden!
Unit must not be tilted with fronts fitted!
Le meuble avec façades montées ne doit pas être basculé!
Meubel mag met gemonteerde fronten niet gekanteld worden!

13

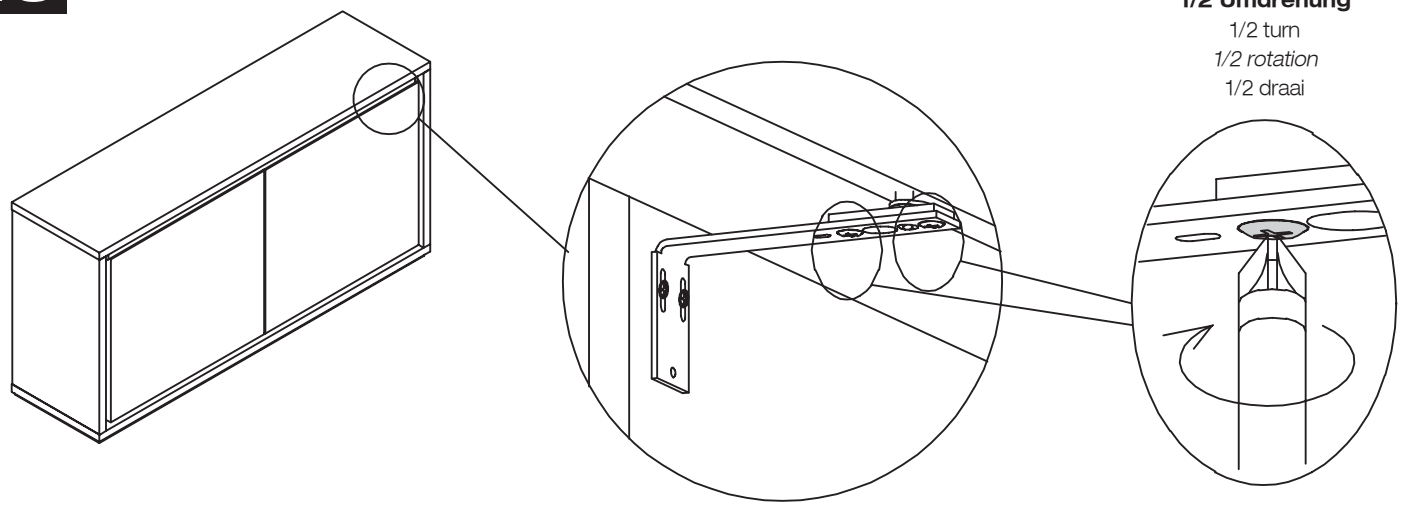

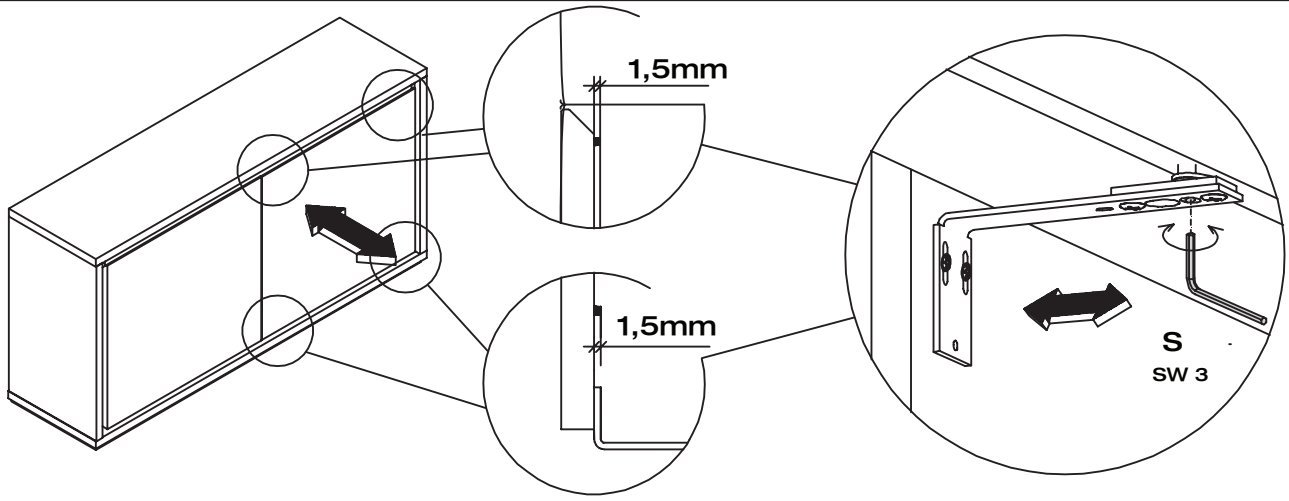

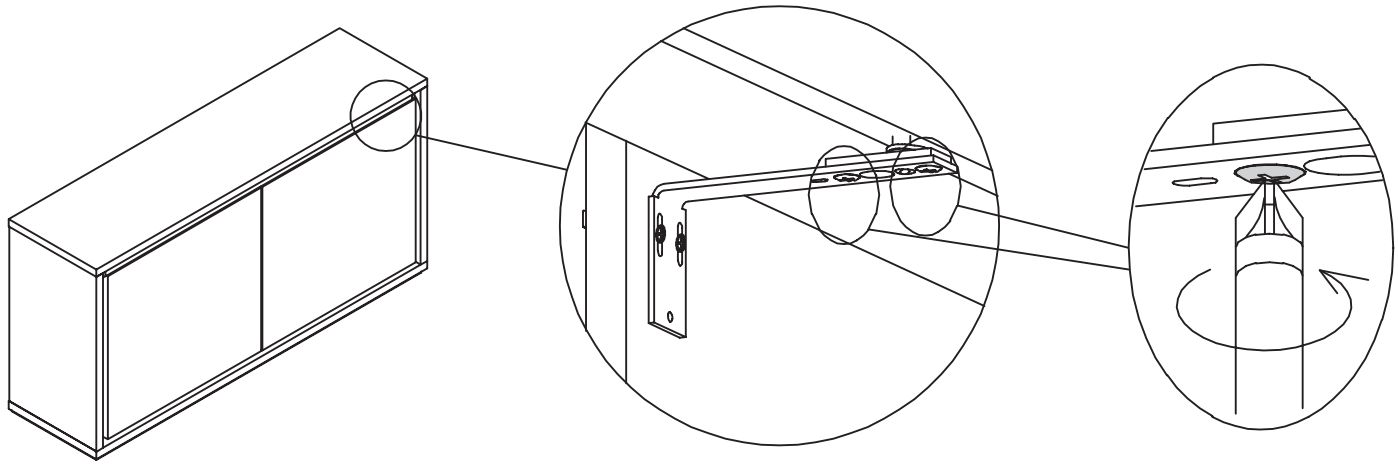

1/2 Umdrehung
1/2 turn
1/2 rotation
1/2 draai

14

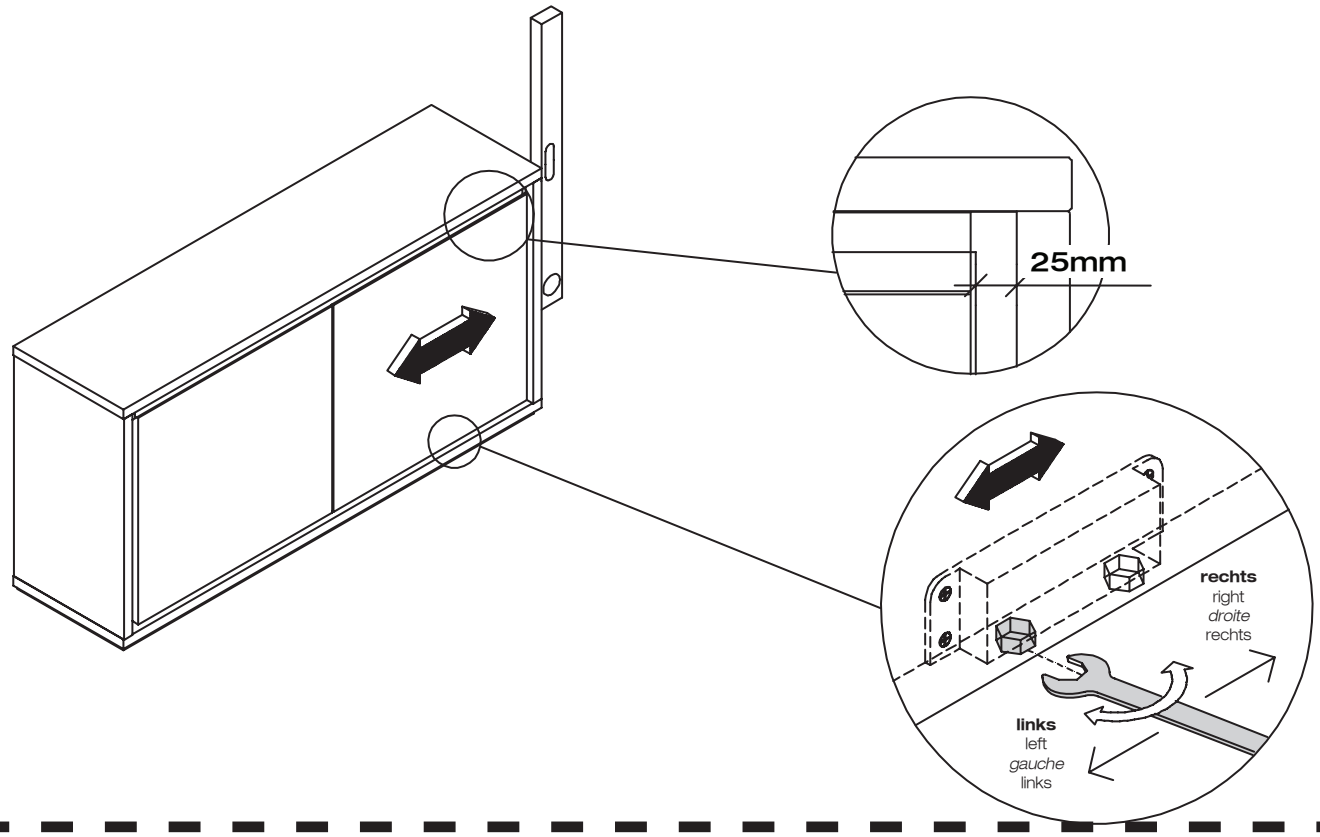
25mm
rechts
right
droite
rechts
links
left
gauche
links

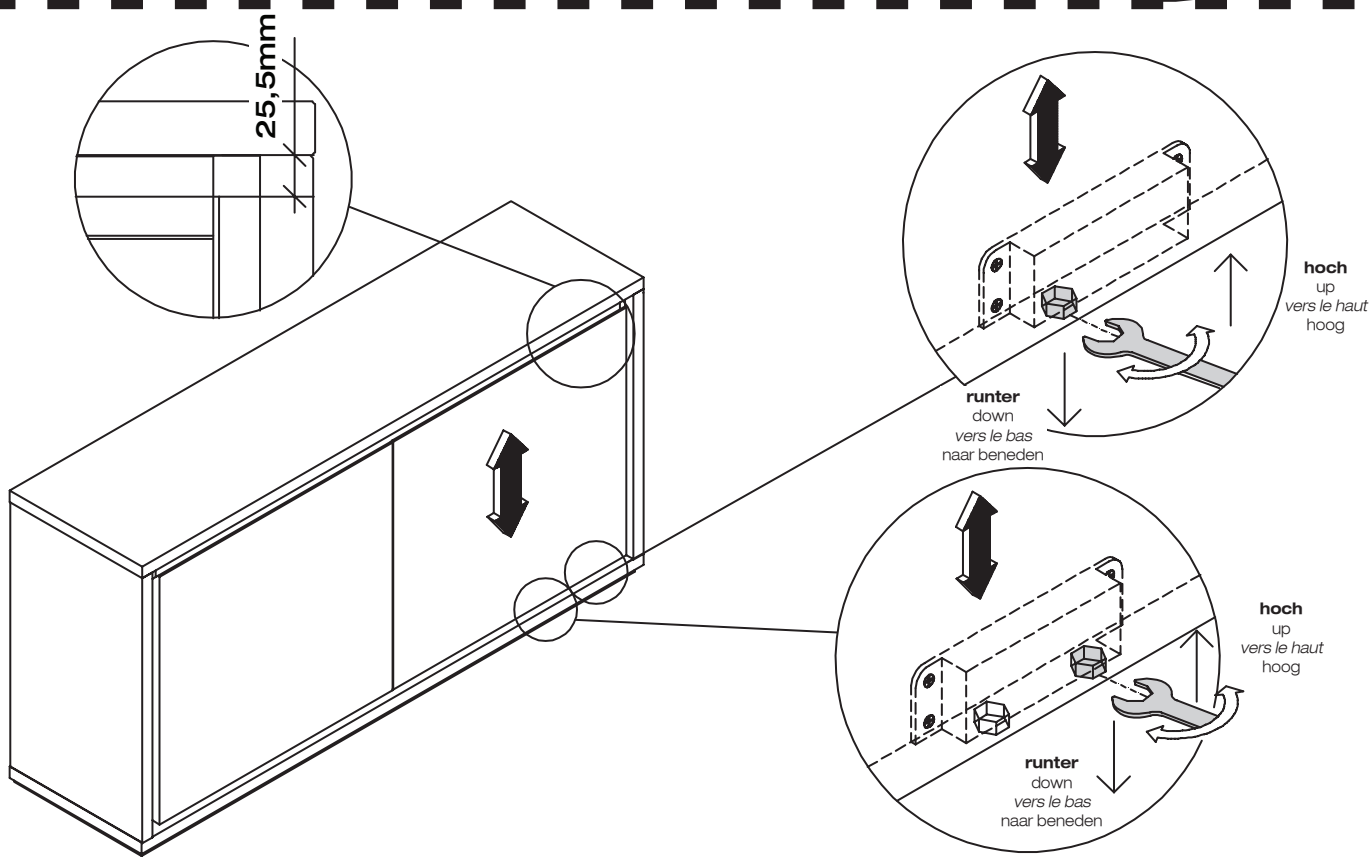
25,5mm
hoch
up
vers le haut
hoog
runter
down
vers le bas
naar beneden
hoch
up
vers le haut
hoog
runter
down
vers le bas
naar beneden

15

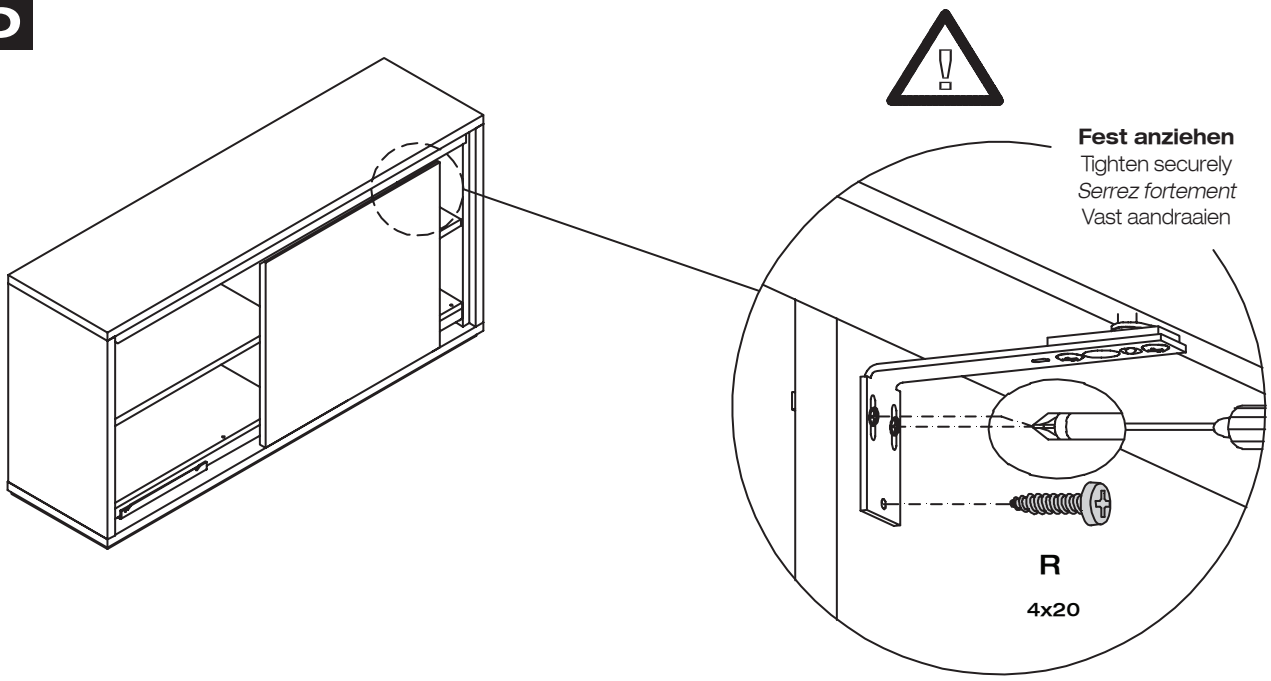
Fest anziehen
Tighten securely
Serrez fortement
Vast aandraaien
R
4x20

hülsta

MONTAGEANLEITUNG
UNTERTEIL

LOWER SECTION
MEUBLE INFERIEUR
ONDERKAST

MIOLETTO

MONTAGE · ASSEMBLY · *MONTAGE* · MONTAGE

für Betten Liegehöhe 2
for beds in sleep surface height 2
pour lits avec hauteur de couchage 2
voor bedden in lighoogte 2

Montage darf nur durch fachkundiges Personal erfolgen

Fitting has to be done by qualified personnel

Le montage doit uniquement être effectué par de main d'oevre spécialisée

Montage uitsluitend door vakkundig personeel

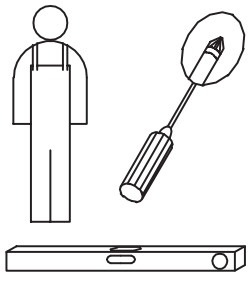

Beschlagbeutel 1090
Accessories bag 1090
Sachets de ferrures 1090
Zakjes met beslagdelen 1090

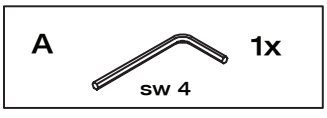

Beschlagbeutel 1461
Accessories bag 1461
Sachets de ferrures 1461
Zakjes met beslagdelen 1461

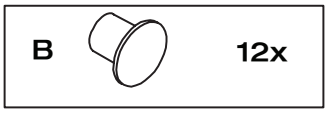

1

Höhenverstellung
Height adjustment
Réglage en hauteur
Hoogteverstelling

Beispiel Type L
Example type L
Exemple pour le type L
Voorbeeld type L

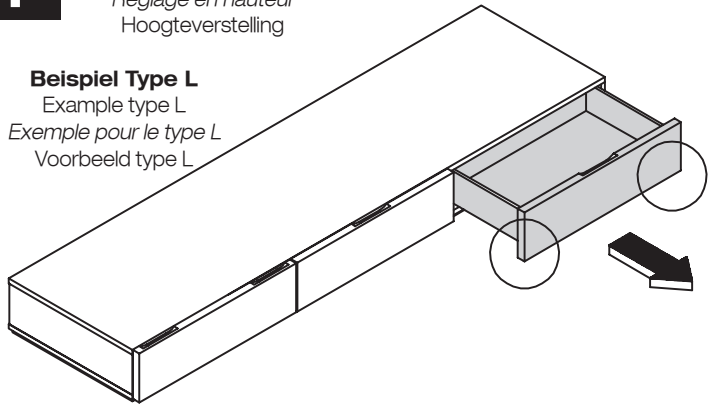

Aushängen des Schubkastens
Detaching the drawer
Dépose du tiroir
Lade demonteren

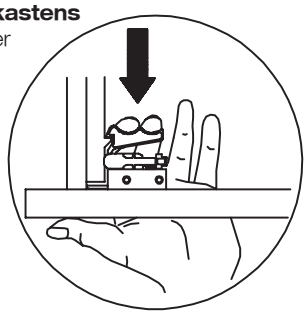

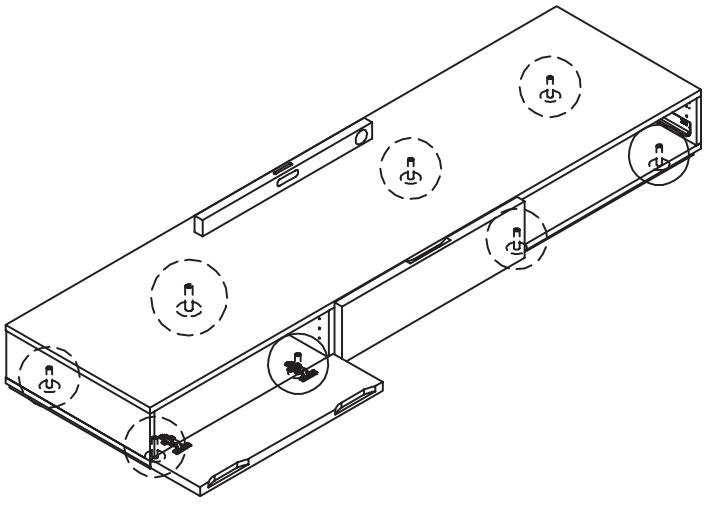

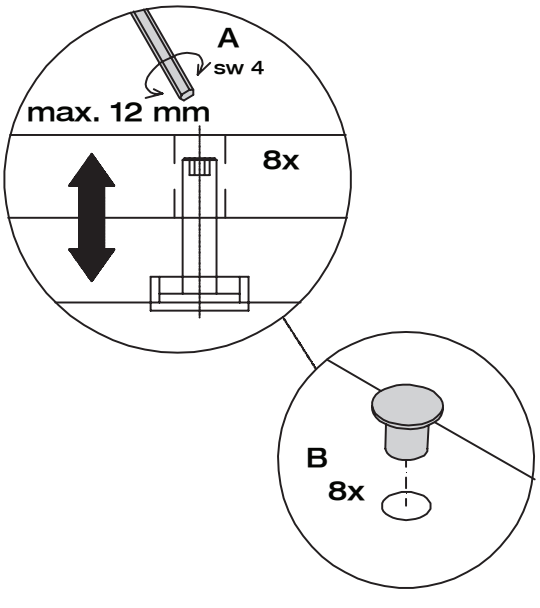

2

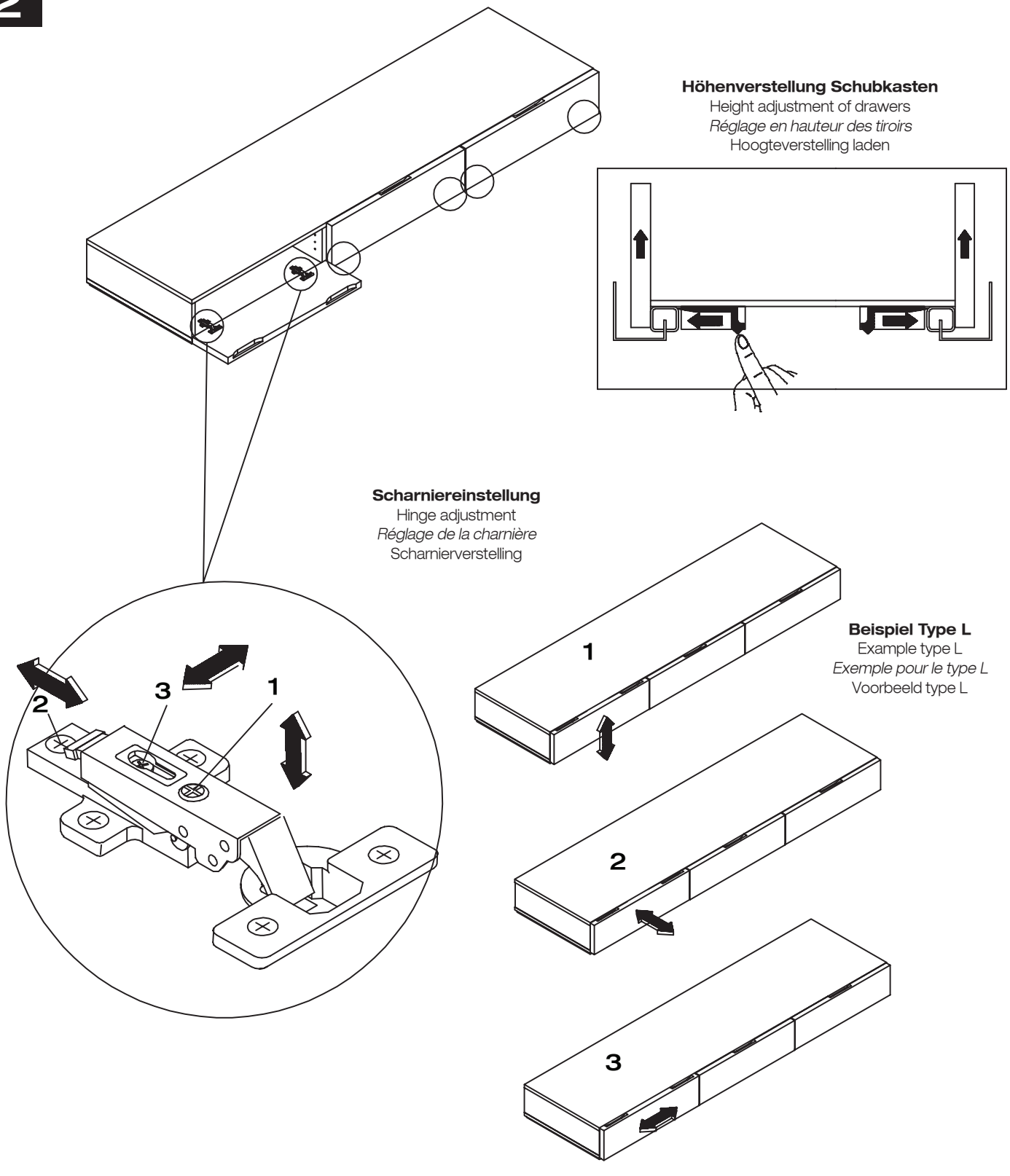
Höhenverstellung Schubkasten
Height adjustment of drawers
Réglage en hauteur des tiroirs
Hoogteverstelling laden
Scharniereinstellung
Hinge adjustment
Réglage de la charnière
Scharnierverstelling
Beispiel Type L
Example type L
Exemple pour le type L
Voorbeeld type L
1
2
3

MONTAGEANLEITUNG

MIOLETTO

hülsta

KIPPSICHERUNG
4 RASTER KOMMODEN

ANTI-TILT DEVICE OF 4 RASTER CHESTS

PROTECTION CONTRE LE BASCULEMENT DES COMMODES 4 UNITES

OMKIEPBEVEILIGING 4 RASTER COMMODES

MONTAGE · ASSEMBLY · *MONTAGE* · MONTAGE

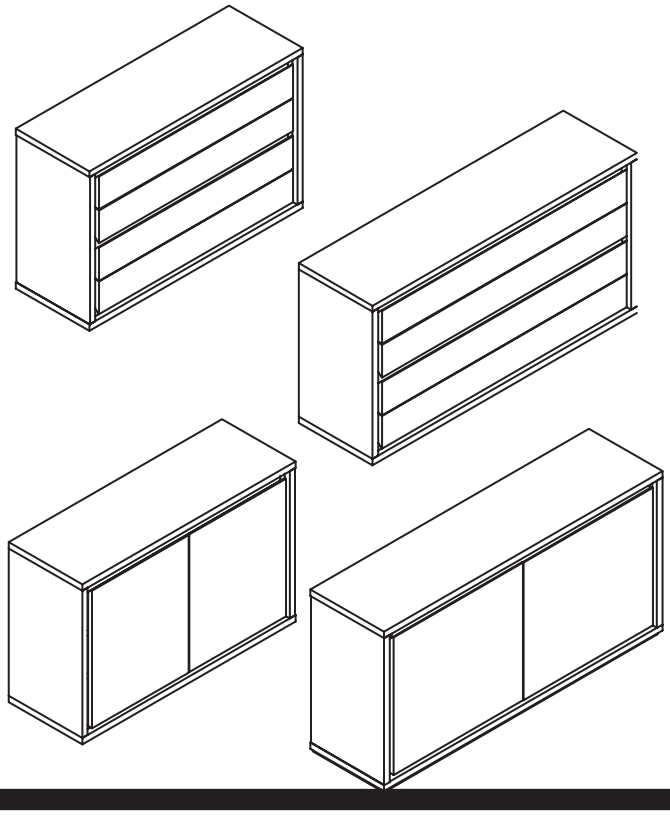

Montage darf nur durch fachkundiges Personal erfolgen

Fitting has to be done by qualified personnel

Le montage doit uniquement être effectué par de main d´oevre spécialisée

Montage uitsluitend door vakkundig personeel

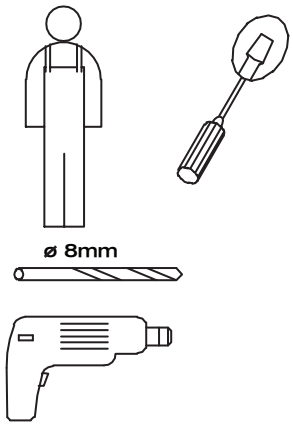

Beschlagbeutel 181

Accessories bag 181

Sachets de ferrures 181

Zakjes met beslagdelen 181

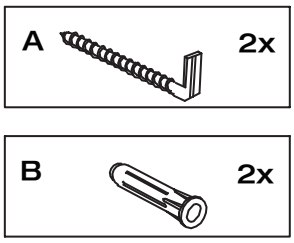

1

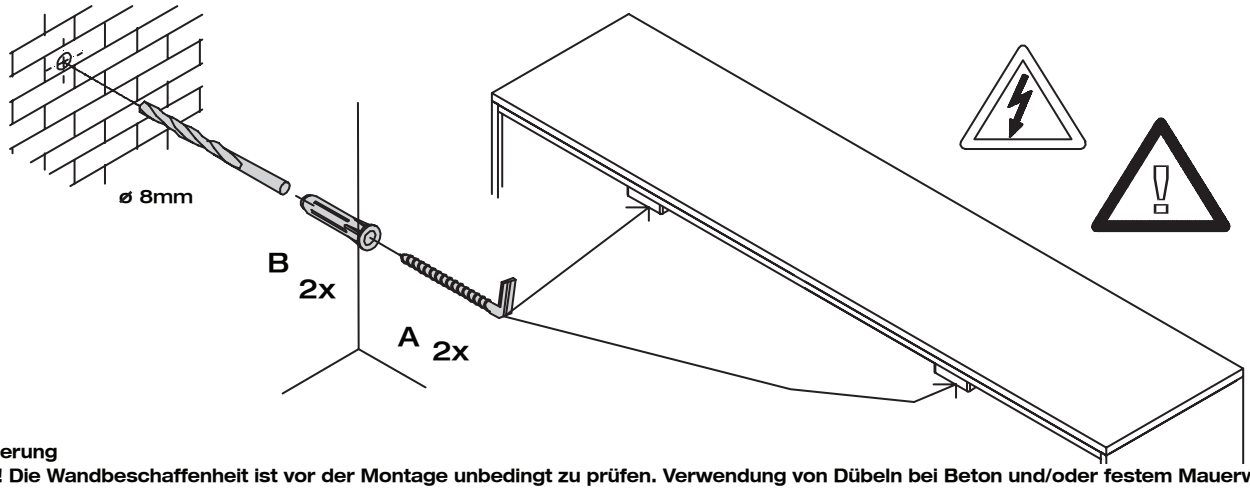

Kippsicherung

Achtung! Die Wandbeschaffenheit ist vor der Montage unbedingt zu prüfen. Verwendung von Dübeln bei Beton und/oder festem Mauerwerk. Bei abweichender Beschaffenheit (z.B. Rahmenbauweise mit Gipskartonplatten, Leichtbausteinen etc.) ist eine andere, der Belastung angemessene Befestigung bauseits vorzunehmen. Beachten Sie, dass in dem Befestigungsbereich keine Elektro-Installationszonen und keine Ver- oder Entsorgungslei¬tungen vorhanden sein dürfen. Prüfen Sie mit einem geeigneten Leitungssuchgerät. Beachten Sie, dass Kunststoffrohre nicht dedektiert werden.

Anti-tilt device

Please note! Please be sure to test the soundness of walls beforehand. Use plugs for concrete and solid walls. Use a different method that is capable of withstanding the load for lighter types of walls (e.g. framed gypsum plaster board, light brickwork, etc.). Please note that there must not be any electrical installations nor any electrical connections or leads of any kind in the assembly area. Please ensure this is so by testing the area with a suitable electrical leads search device. Please also note that plastic tubing will not be detected.

Protection contre le basculement

Attention! La composition du mur doit absolument être contrôlée. Utilisation de chevilles pour le béton et/ou la maçonnerie dure. Pour les autres types de construction (cloisons en placoplâtre, maçonnerie légère, etc...), il faut prévoir un autre mode de fixation en rapport avec la charge. Veuillez contrôler l'absence d'installations électriques et de conduits dans le secteur de la fixation à l'aide d'un appareil. Veuillez noter que les tubes en matière synthétiques ne sont pas détectés.

Omkiepbeveiliging

Attentie! Controleer, alvorens te beginnen, altijd de aard en de kwaliteit van de muur, waaraan gemonteerd moet worden. Gebruik voor de bevestiging aan beton en schoonmetselwerk de door hülsta meegeleverde standaard pluggen en passende schroeven. In geval van muren van een ander, lichter soort materiaal (bijv. gipsplaten op een raamwerk of lichte bouwstenen) moet een ander, aan het draagvermogen aangepast speciaal bevestigingsmateriaal gebruikt worden. N.B.! In het muurgedeelte waar gemonteerd moet worden, mogen zich geen elektro-installatiezones bevinden resp. mogen geen aan- en/of afvoerleidingen (buizen) lopen. Dit kan gecontroleerd worden met speciale daarvoor bestemde detectieapparatuur. N.B.! Kunststofleidingen kunnen helaas niet worden gedetecteerd.

MONTAGEANLEITUNG

hülsta

HÄNGEELEMENT MIT KLAPPE

MIOLETTO

WALL UNIT WITH FLAP
ELEMENT SUSPENDU AVEC ABATTANT
HANGELEMENT MET KLEP

MONTAGE · ASSEMBLY · *MONTAGE* · MONTAGE

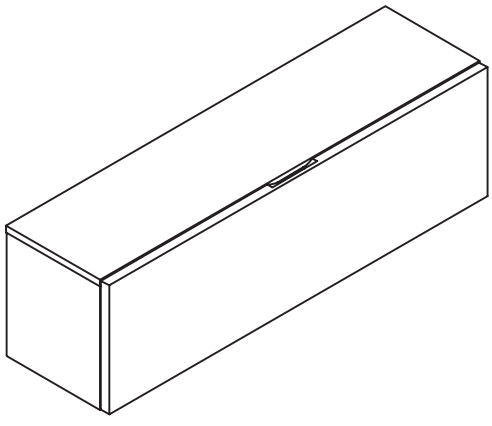

Montage darf nur durch fachkundiges Personal erfolgen
Fitting has to be done by qualified personnel
Le montage doit uniquement être effectué par de main d'oevre spécialisée
Montage uitsluitend door vakkundig personeel

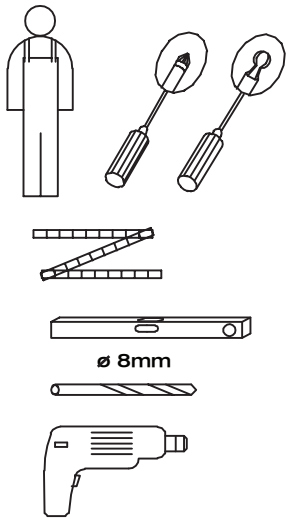

2x Beschlagbeutel 1437
2x Accessories bag 1437
2x Sachets de ferrures 1437
2x Zakjes met beslagdelen 1437

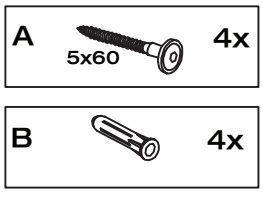

Beschlagbeutel 1461
Accessories bag 1461
Sachets de ferrures 1461
Zakjes met beslagdelen 1461

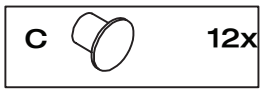

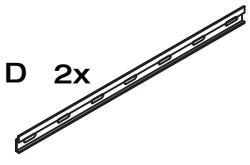

1

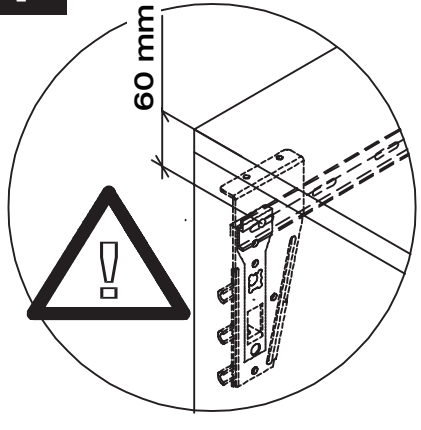

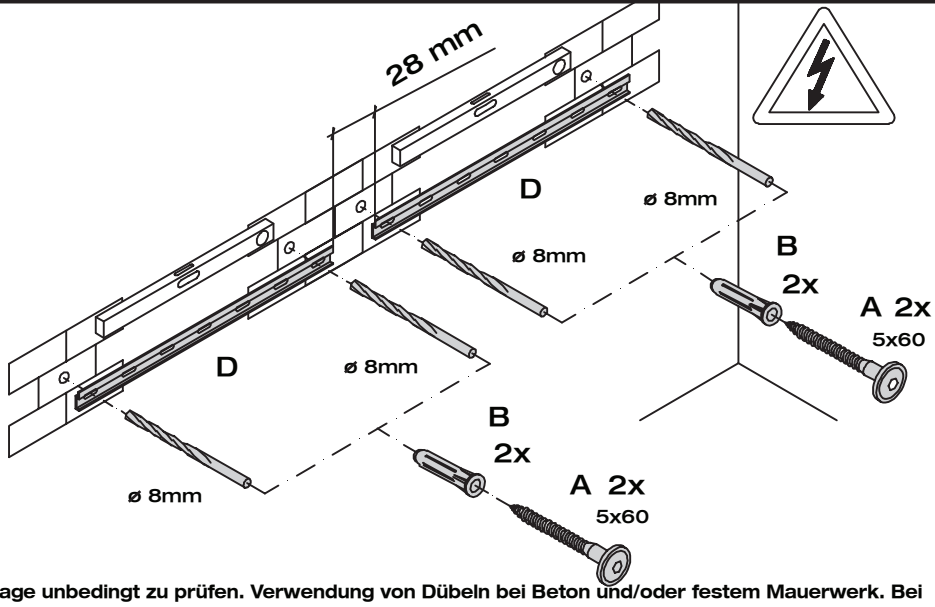

Wandbefestigung
Achtung! Die Wandbeschaffenheit ist vor der Montage unbedingt zu prüfen. Verwendung von Dübeln bei Beton und/oder festem Mauerwerk. Bei abweichender Beschaffenheit (z.B. Rahmenbauweise mit Gipskartonplatten, Leichtbausteinen etc.) ist eine andere, der Belastung angemessene Befestigung bauseits vorzunehmen. Beachten Sie, dass in dem Befestigungsbereich keine Elektro-Installationszonen und keine Ver- oder Entsorgungslei¬tungen vorhanden sein dürfen. Prüfen Sie mit einem geeigneten Leitungssuchgerät. Beachten Sie, dass Kunststoffrohre nicht dedektiert werden.

Wall mounting
Please note! Please be sure to test the soundness of walls beforehand. Use plugs for concrete and solid walls. Use a different method that is capable of withstanding the load for lighter types of walls (e.g. framed gypsum plaster board, light brickwork, etc.). Please note that there must not be any electrical installations nor any electrical connections or leads of any kind in the assembly area. Please ensure this is so by testing the area with a suitable electrical leads search device. Please also note that plastic tubing will not be detected.

Fixation murale
Attention! La composition du mur doit absolument être contrôlée. Utilisation de chevilles pour le béton et/ou la maçonnerie dure. Pour les autres types de construction (cloisons en placoplâtre, maçonnerie légère, etc...), il faut prévoir un autre mode de fixation en rapport avec la charge. Veuillez contrôler l'absence d'installations électriques et de conduits dans le secteur de la fixation à l'aide d'un appareil. Veuillez noter que les tubes en matière synthétiques ne sont pas détectés.

Bevestiging aan de muur
Attentie! Controleer, alvorens te beginnen, altijd de aard en de kwaliteit van de muur, waaraan gemonteerd moet worden. Gebruik voor de bevestiging aan beton en schoonmetselwerk de door hülsta meegeleverde standaard pluggen en passende schroeven. In geval van muren van een ander, lichter soort materiaal (bijv. gipsplaten op een raamwerk of lichte bouwstenen) moet een ander, aan het draagvermogen aangepast speciaal bevestigingsmateriaal gebruikt worden. N.B.! In het muurgedeelte waar gemonteerd moet worden, mogen zich geen elektro-installatiezones bevinden resp. mogen geen aan- en/of afvoerleidingen (buizen) lopen. Dit kan gecontroleerd worden met speciale daarvoor bestemde detectieapparatuur. N.B.! Kunststofleidingen kunnen helaas niet worden gedetecteerd.

2

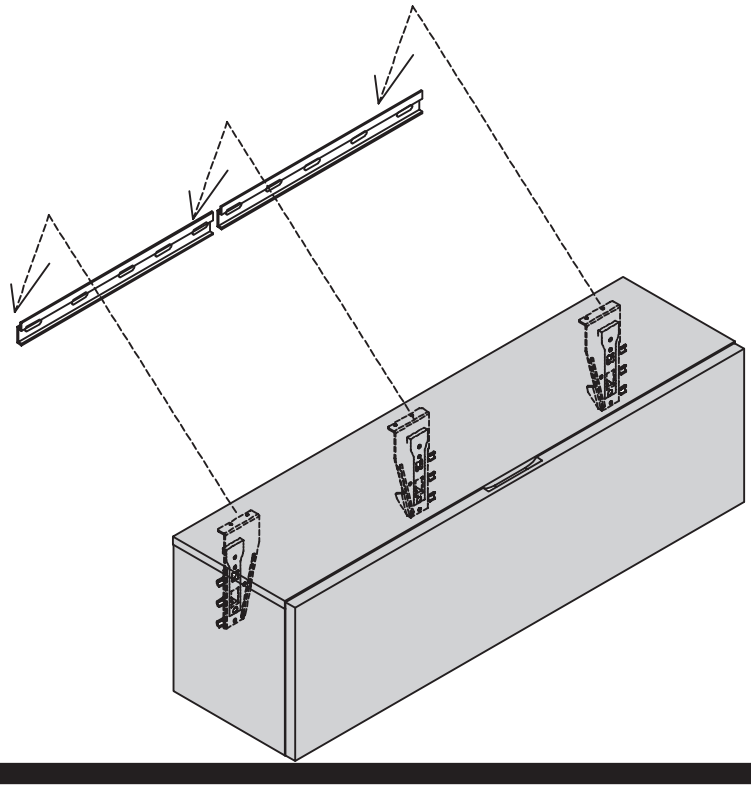

3

Höhenverstellung/ Tiefeneinstellung
Height adjustment / Depth adjustment
Réglage en hauteur / Réglage en profondeur
Hoogteverstelling / Diepteverstelling

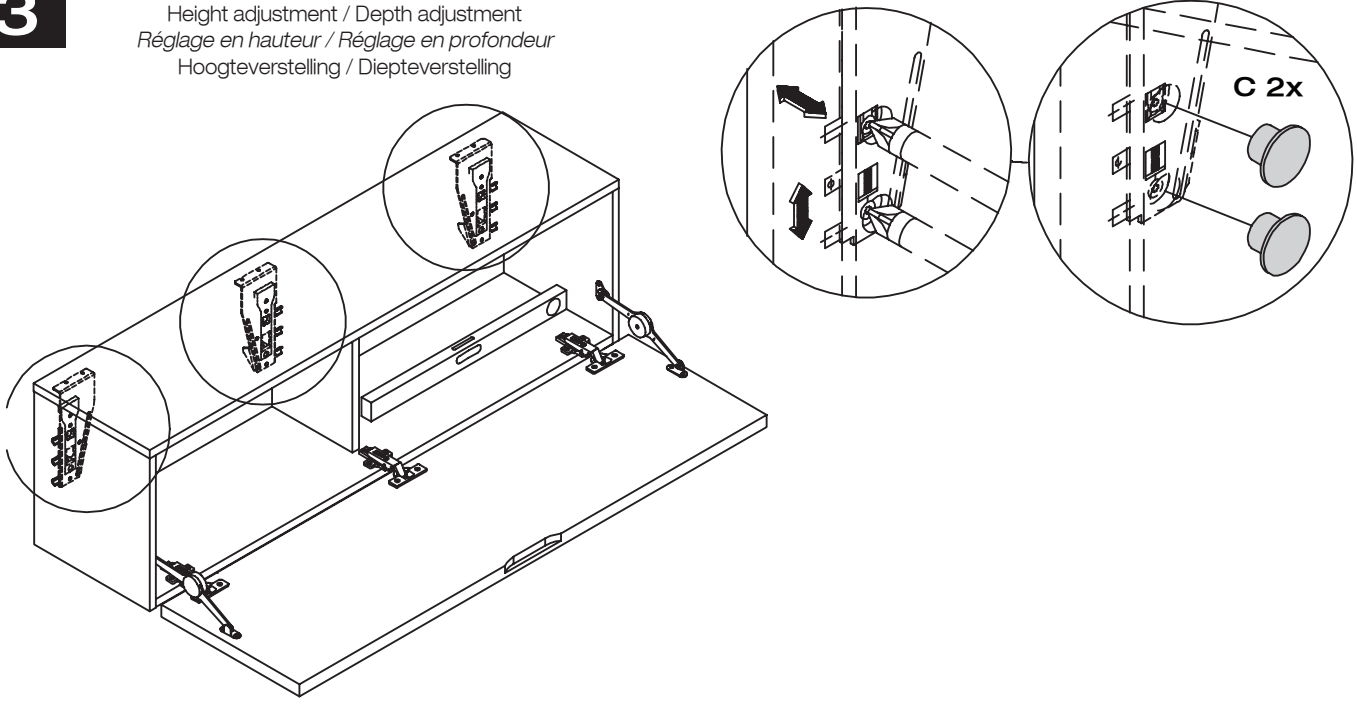

4

Scharniereinstellung
Hinge adjustment
Réglage de la charnière
Scharnierverstelling

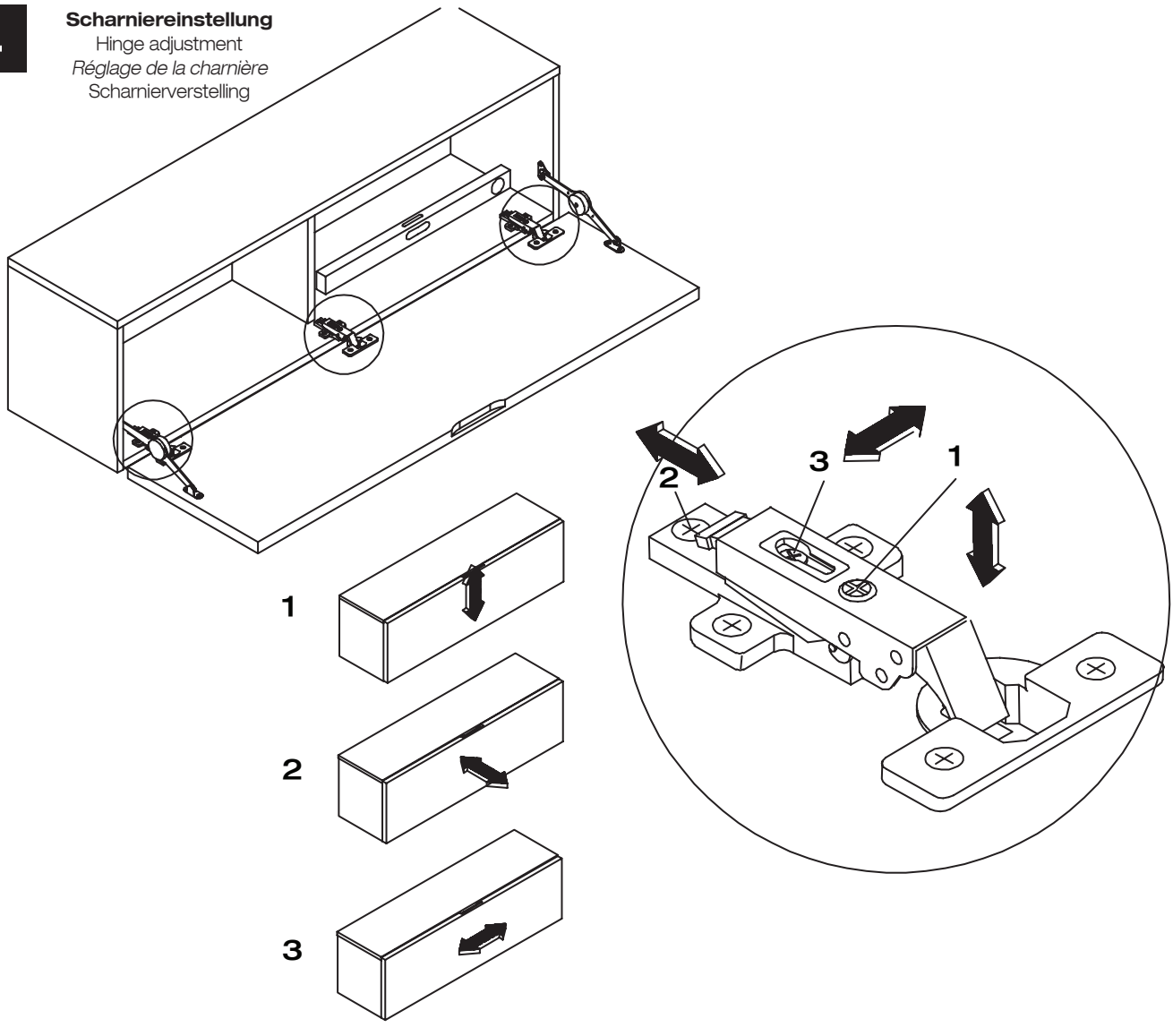

5

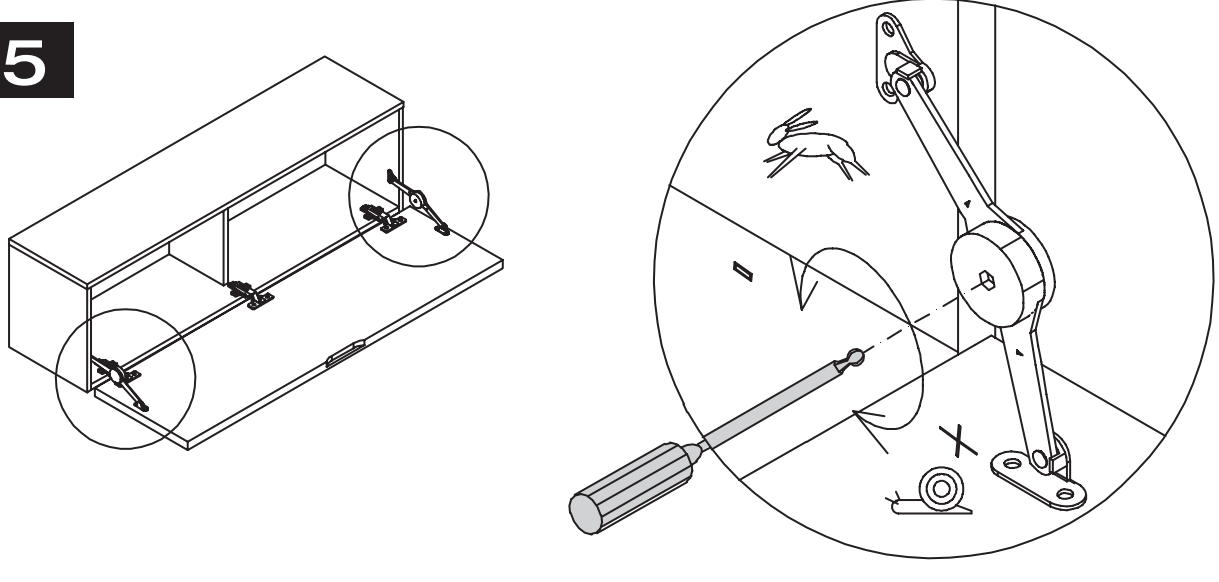

hülsta

MONTAGEANLEITUNG
FRISIERTISCH

DRESSING TABLE
TABLE MANUCURE
TOILETTAFEL

MIOLETTO

MONTAGE · ASSEMBLY · *MONTAGE* · MONTAGE

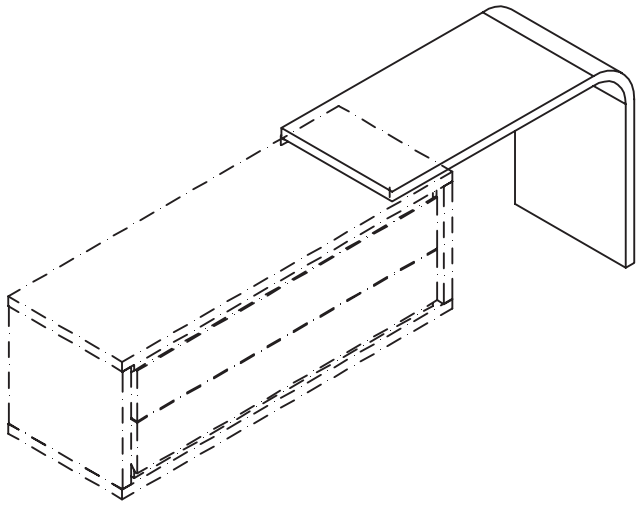

Montage darf nur durch fachkundiges Personal erfolgen

Fitting has to be done by qualified personnel

Le montage doit uniquement être effectué par de main d´oevre spécialisée

Montage uitsluitend door vakkundig personeel

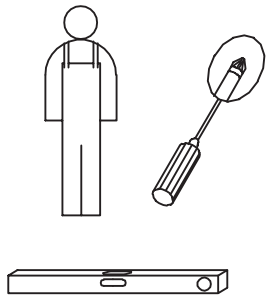

Beschlagbeutel 1781
Accessories bag 1781
Sachets de ferrures 1781
Zakjes met beslagdelen 1781

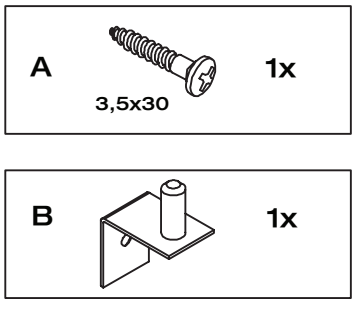

1

Typen Nr. • Type no. • *Réf.* • Typenr.
581 / 582

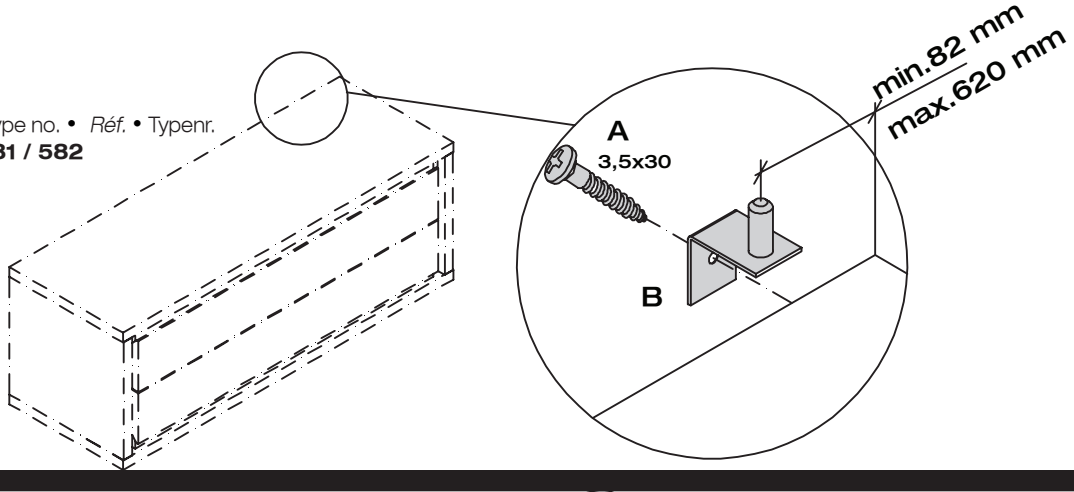

2

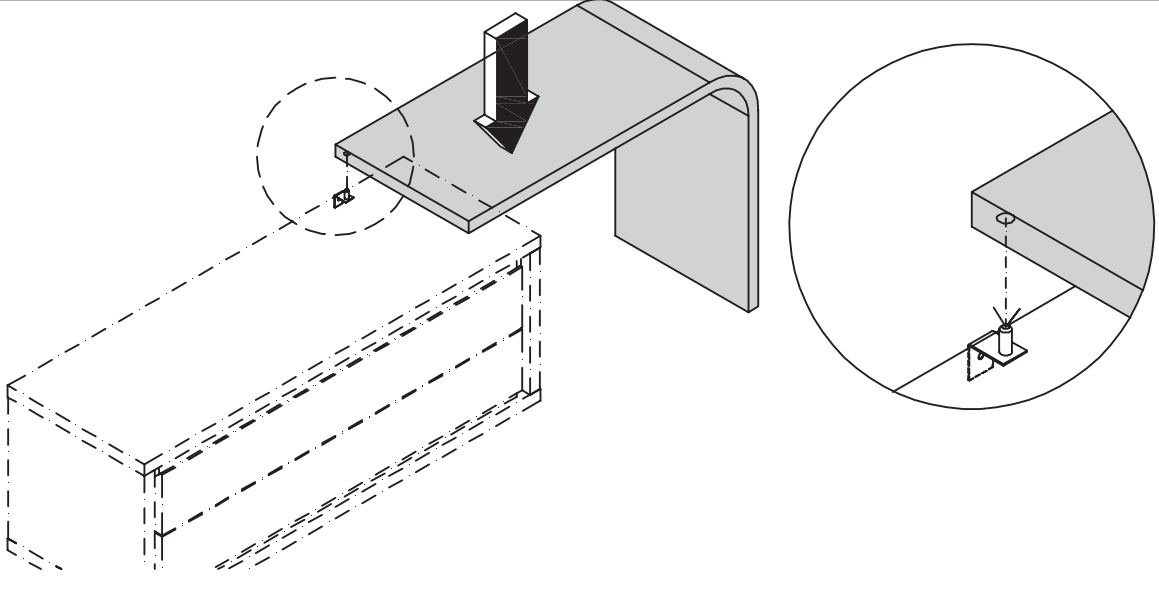

3

Höhenverstellung
Height adjustment
Réglage en hauteur
Hoogteverstelling

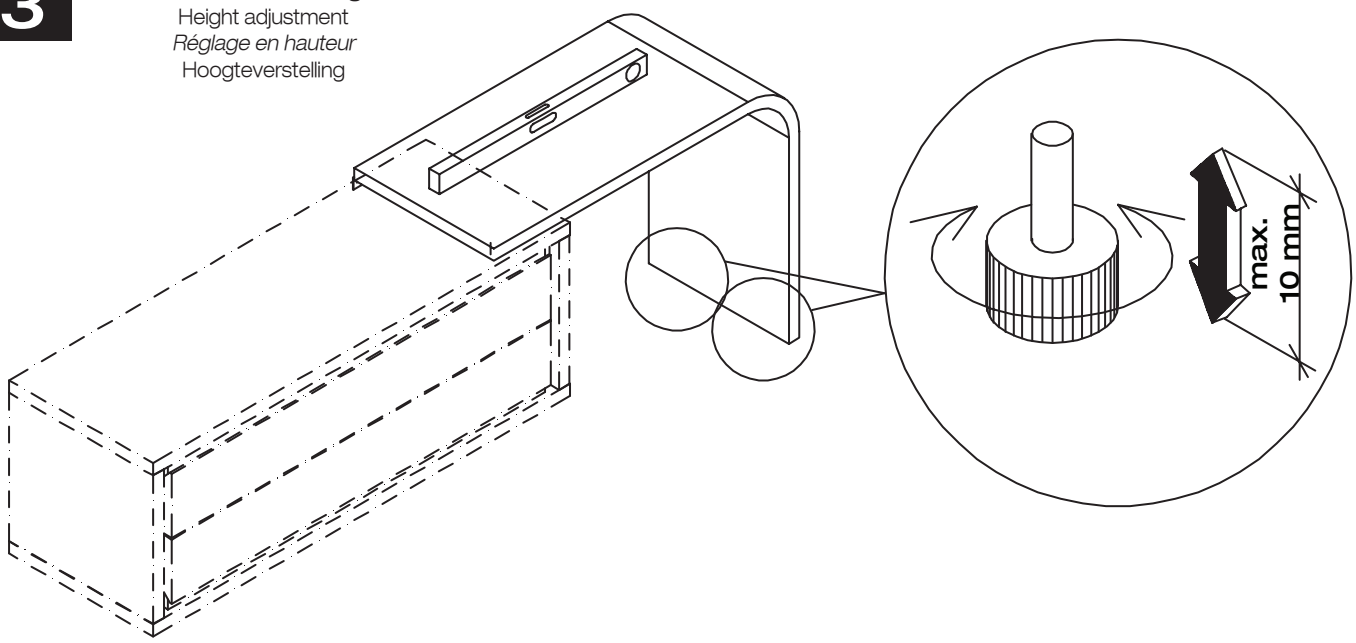

MONTAGEANLEITUNG
FREISTEHENDER FRISIERTISCH MIOLETTO

hülsta

STAND-ALONE DRESSING TABLE
TABLE MANUCURE INDEPENDANTE
VRIJSTAANDE TOILETTAFEL

MONTAGE · ASSEMBLY · *MONTAGE* · MONTAGE

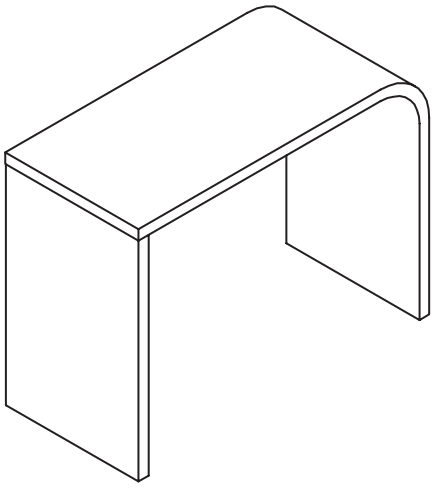

Montage darf nur durch fachkundiges Personal erfolgen

Fitting has to be done by qualified personnel

Le montage doit uniquement être effectué par de main d´oevre spécialisée

Montage uitsluitend door vakkundig personeel

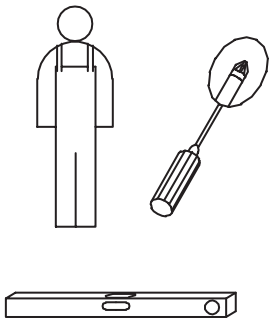

Beschlagbeutel 1805
Accessories bag 1805
Sachets de ferrures 1805
Zakjes met beslagdelen 1805

A		4x
B	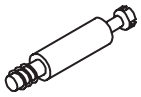	4x
C		4x
D	6,3x19	3x

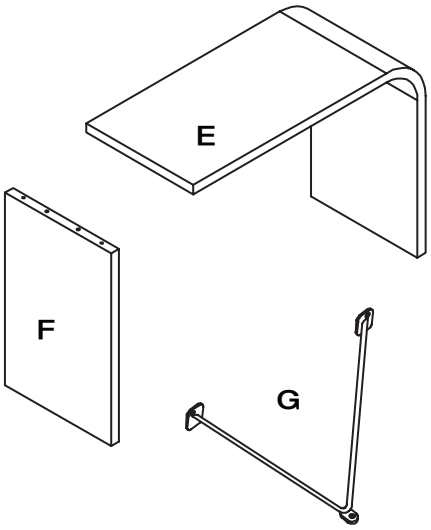

1

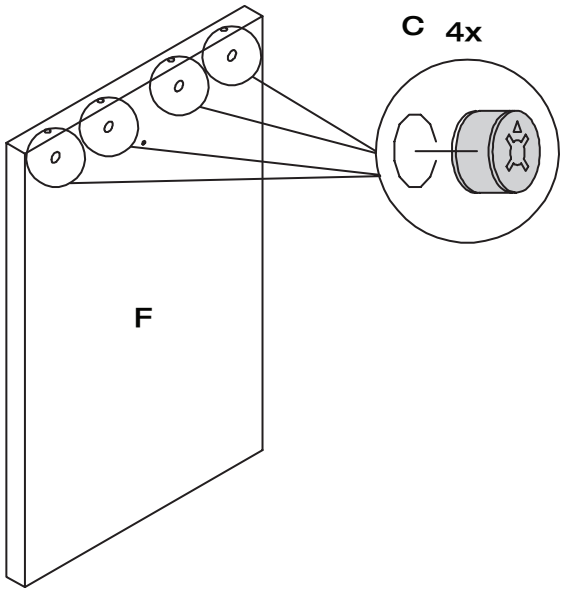

Markierungspfeil muß zur Bohrung in der Bauteilkante zeigen!
Arrow on cam must point to hole in the edge of the panel!
Placer la flèche repère au perçage sur le chant de l'élément!
Pijl in de kopse kant van betreffende onderdeel wijzen!

MONTAGEANLEITUNG

hülsta

FREISTEHENDER FRISIERTISCH

MIOLETTO

STAND-ALONE DRESSING TABLE
TABLE MANUCURE INDEPENDANTE
VRIJSTAANDE TOILETTAFEL

MONTAGE · ASSEMBLY · *MONTAGE* · MONTAGE

2

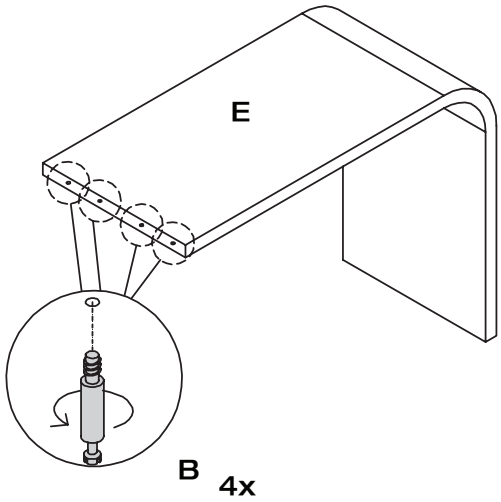

3

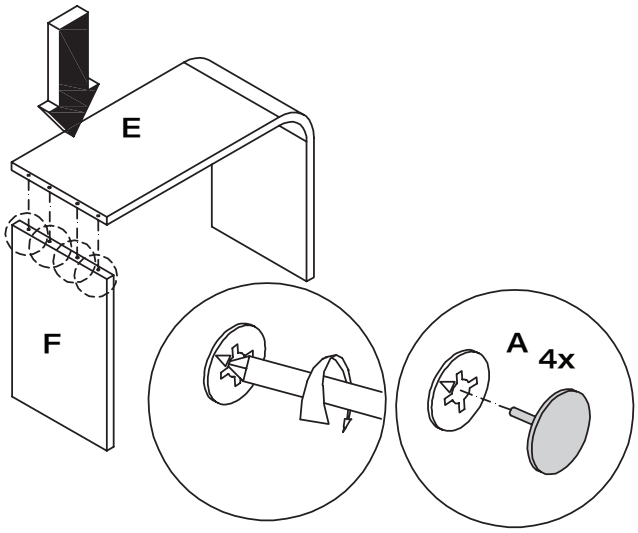

4

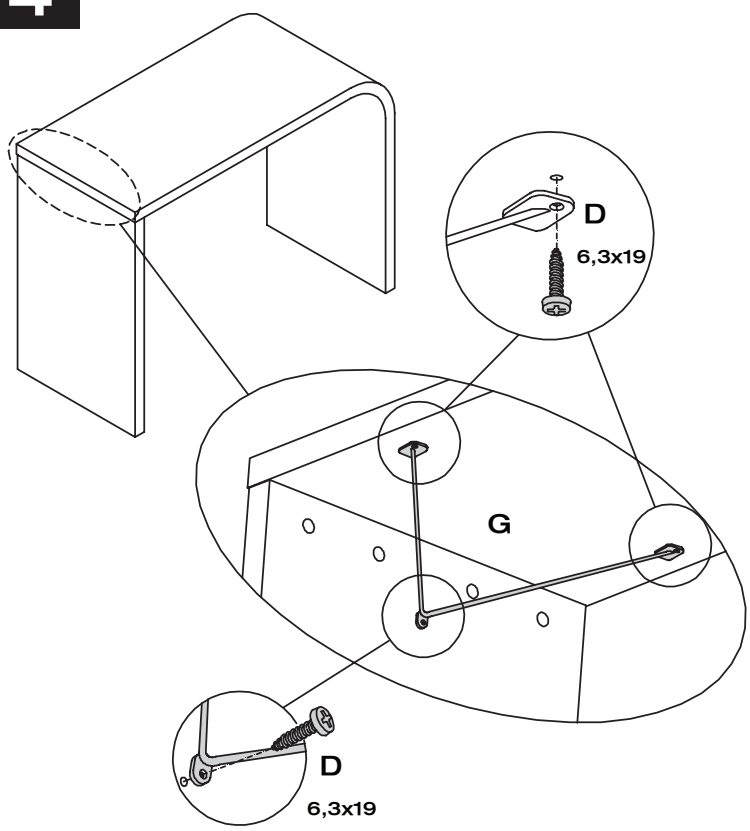

5

Höhenverstellung
Height adjustment
Réglage en hauteur
Hoogteverstelling

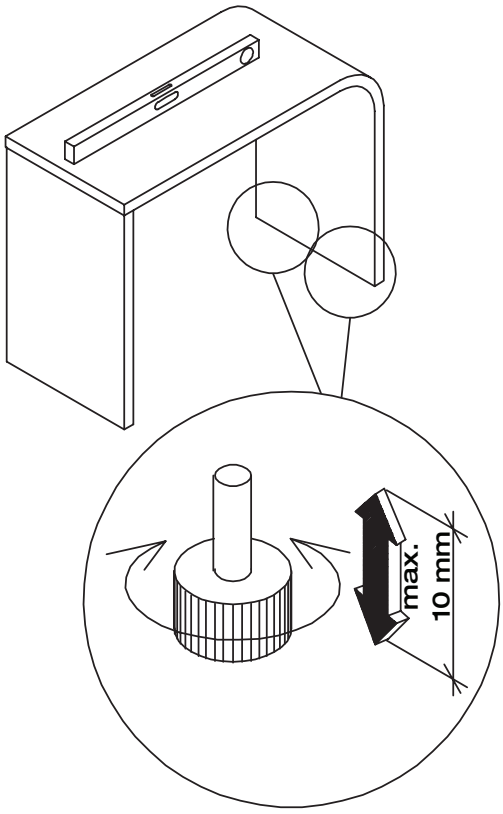

hülsta

MONTAGEANLEITUNG

OPTIONALER SPIEGEL FÜR FRISIERTISCH

OPTIONAL MIRROR FOR DRESSING TABLE

MIROIR EN OPTION POUR LA TABLE MANUCURE

OPTIONELE SPIEGEL VOOR TOILETTAFEL

MIOLETTO

MONTAGE · ASSEMBLY · *MONTAGE* · MONTAGE

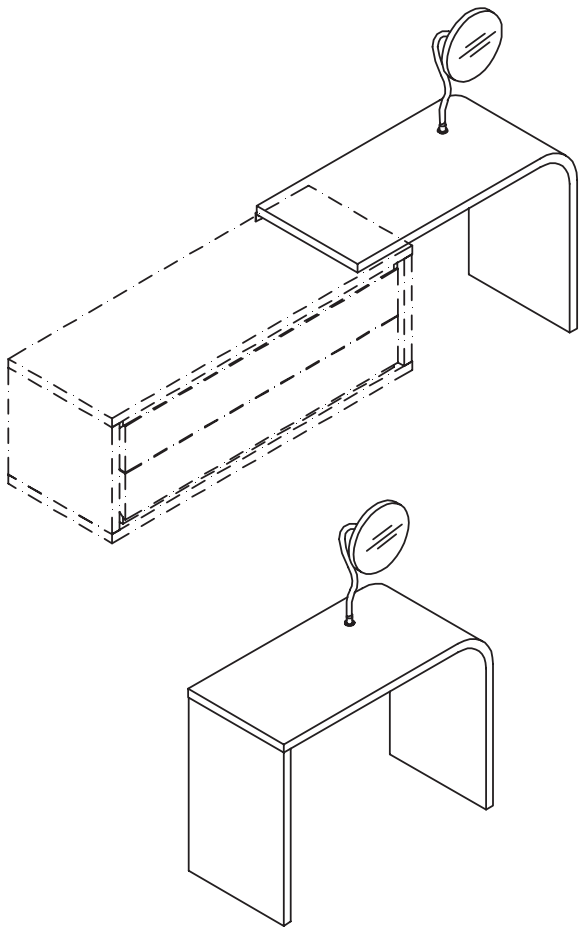

Montage darf nur durch fachkundiges Personal erfolgen

Fitting has to be done by qualified personnel

Le montage doit uniquement être effectué par de main d´oevre spécialisée

Montage uitsluitend door vakkundig personeel

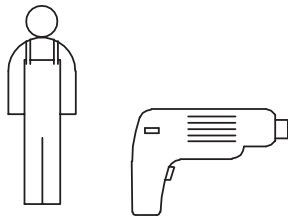

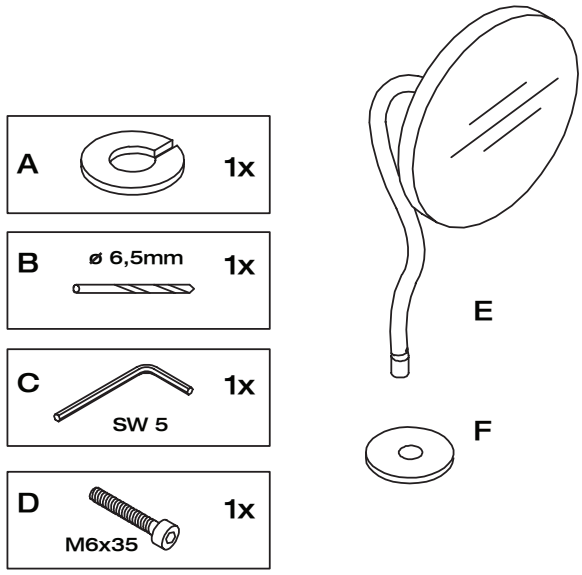

1

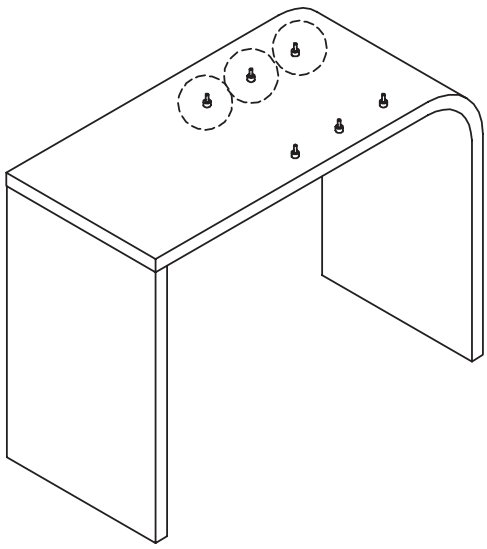

Bohrposition auswählen

Choose position for drilling

Choisir la position du perçage

Posititie boorgat kiezen

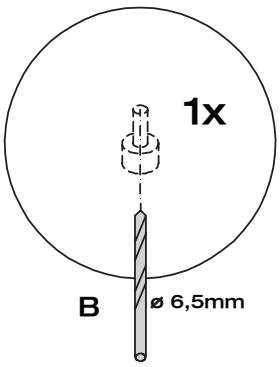

hülsta

MONTAGEANLEITUNG

OPTIONALER SPIEGEL FÜR FRISIERTISCH

OPTIONAL MIRROR FOR DRESSING TABLE

MIROIR EN OPTION POUR LA TABLE MANUCURE

OPTIONELE SPIEGEL VOOR TOILETTAFEL

MIOLETTO

MONTAGE · ASSEMBLY · *MONTAGE* · MONTAGE

2

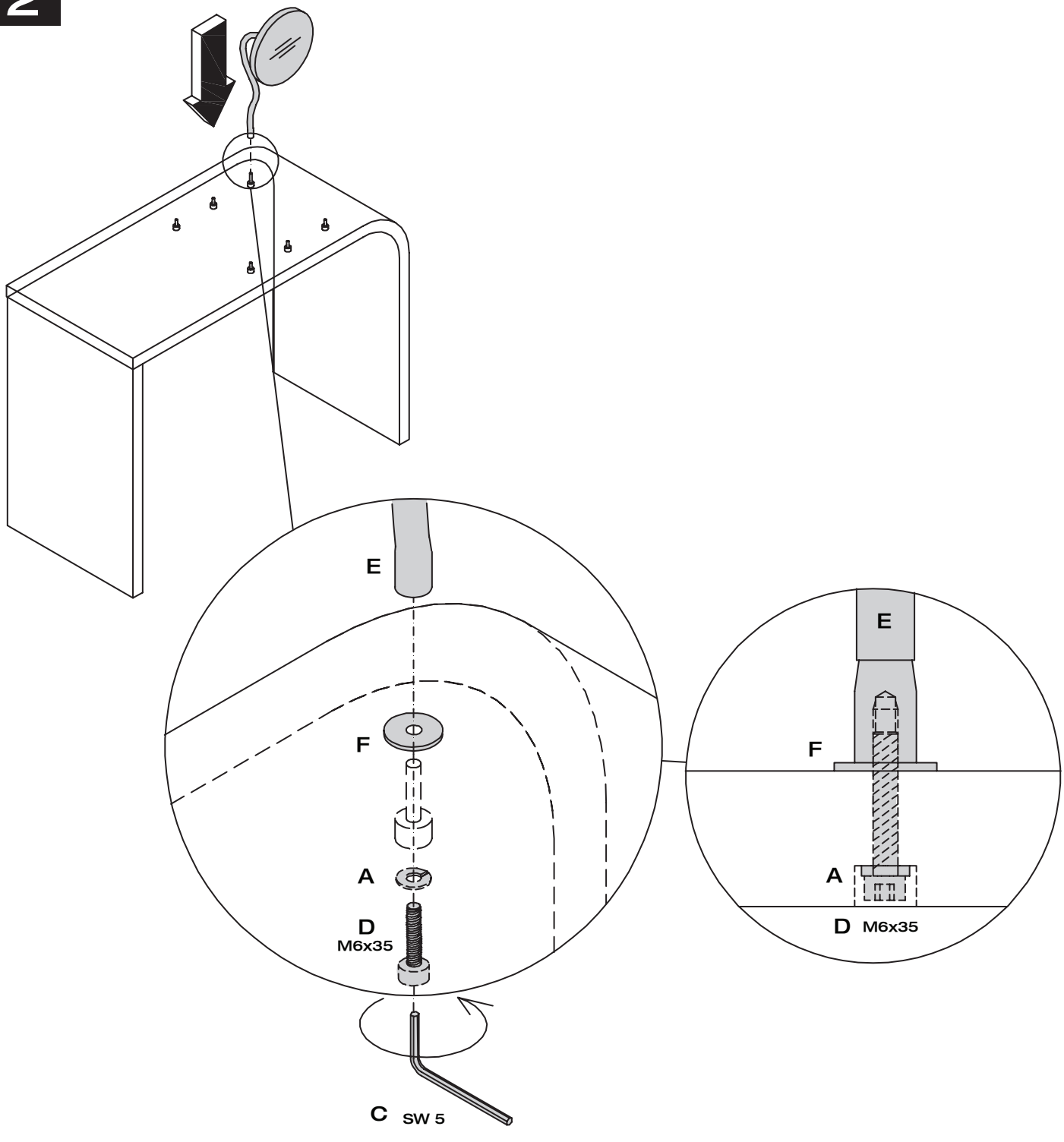

MONTAGEANLEITUNG
WANDSTECKBORD

MIOLETTO

WALL SHELF
TABLETTE MURALE
VRIJHANGENDE BOEKENPLANK

MONTAGE · ASSEMBLY · *MONTAGE* · MONTAGE

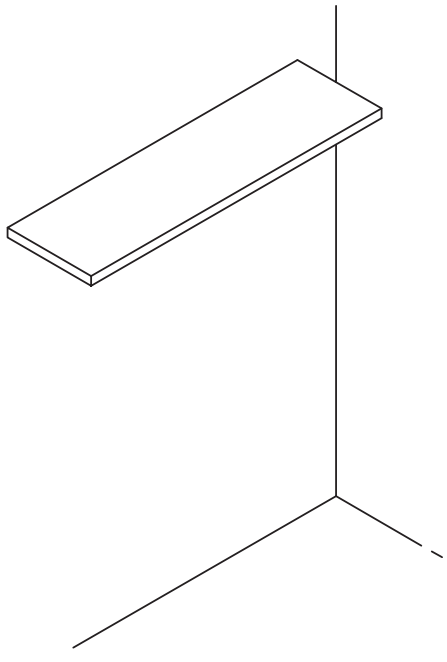

Montage darf nur durch fachkundiges Personal erfolgen

Fitting has to be done by qualified personnel

Le montage doit uniquement être effectué par de main d´oevre spécialisée

Montage uitsluitend door vakkundig personeel

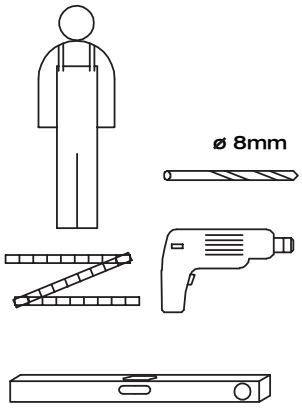

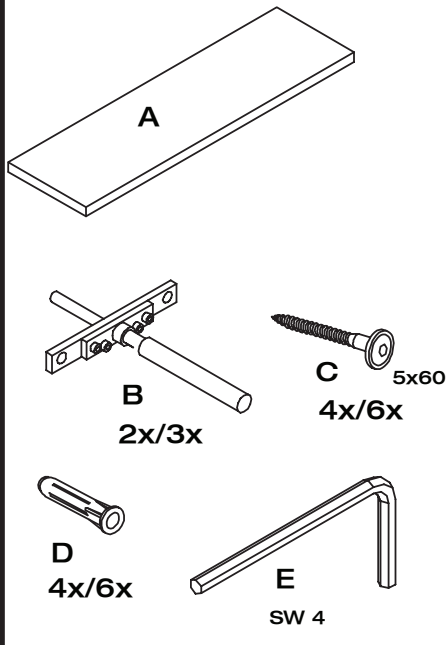

1

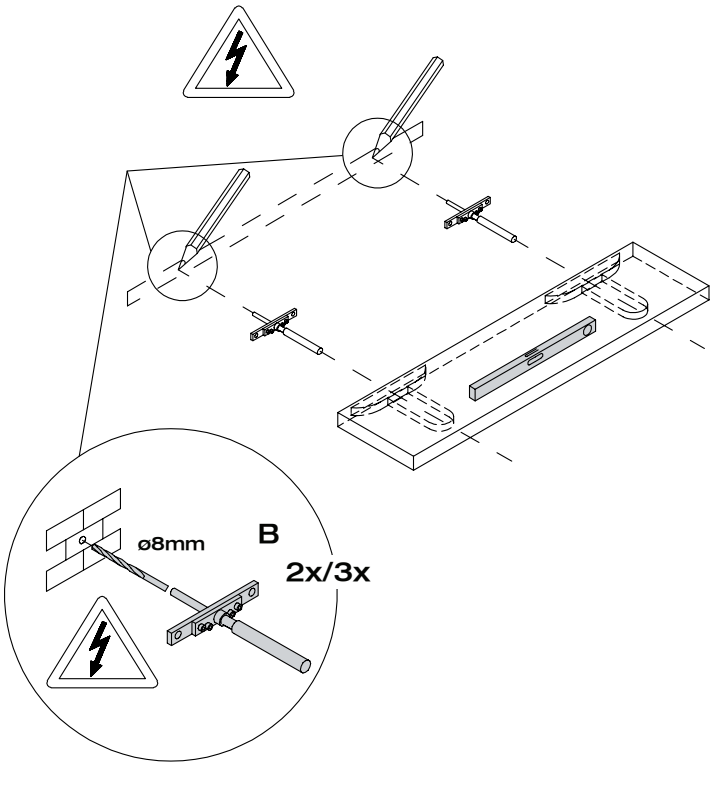

Wandbefestigung
Achtung! Die Wandbeschaffenheit ist vor der Montage unbedingt zu prüfen. Verwendung von Dübeln bei Beton und/oder festem Mauerwerk. Bei abweichender Beschaffenheit (z.B. Rahmenbauweise mit Gipskartonplatten, Leichtbausteinen etc.) ist eine andere, der Belastung angemessene Befestigung bauseits vorzunehmen. Beachten Sie, dass in dem Befestigungsbereich keine Elektro-Installationszonen und keine Ver- oder Entsorgungslei¬tungen vorhanden sein dürfen. Prüfen Sie mit einem geeigneten Leitungssuchgerät. Beachten Sie, dass Kunststoffrohre nicht dedektiert werden.

Wall mounting
Please note! Please be sure to test the soundness of walls beforehand. Use plugs for concrete and solid walls. Use a different method that is capable of withstanding the load for lighter types of walls (e.g. framed gypsum plaster board, light brickwork, etc.). Please note that there must not be any electrical installations nor any electrical connections or leads of any kind in the assembly area. Please ensure this is so by testing the area with a suitable electrical leads search device. Please also note that plastic tubing will not be detected.

Fixation murale
Attention! La composition du mur doit absolument être contrôlée. Utilisation de chevilles pour le béton et/ou la maçonnerie dure. Pour les autres types de construction (cloisons en placoplâtre, maçonnerie légère, etc...), il faut prévoir un autre mode de fixation en rapport avec la charge. Veuillez contrôler l'absence d'installations électriques et de conduits dans le secteur de la fixation à l'aide d'un appareil. Veuillez noter que les tubes en matière synthétiques ne sont pas détectés.

Bevestiging aan de muur
Attentie! Controleer, alvorens te beginnen, altijd de aard en de kwaliteit van de muur, waaraan gemonteerd moet worden. Gebruik voor de bevestiging aan beton en schoonmetselwerk de door hülsta meegeleverde standaard pluggen en passende schroeven. In geval van muren van een ander, lichter soort materiaal (bijv. gipsplaten op een raamwerk of lichte bouwstenen) moet een ander, aan het draagvermogen aangepast speciaal bevestigingsmateriaal gebruikt worden. N.B.! In het muurgedeelte waar gemonteerd moet worden, mogen zich geen elektro-installatiezones bevinden resp. mogen geen aan- en/of afvoerleidingen (buizen) lopen. Dit kan gecontroleerd worden met speciale daarvoor bestemde detectieapparatuur. N.B.! Kunststofleidingen kunnen helaas niet worden gedetecteerd.

hülsta

MONTAGEANLEITUNG

WANDSTECKBORD

MIOLETTO

WALL SHELF
TABLETTE MURALE
VRIJHANGENDE BOEKENPLANK

MONTAGE · ASSEMBLY · *MONTAGE* · MONTAGE

2

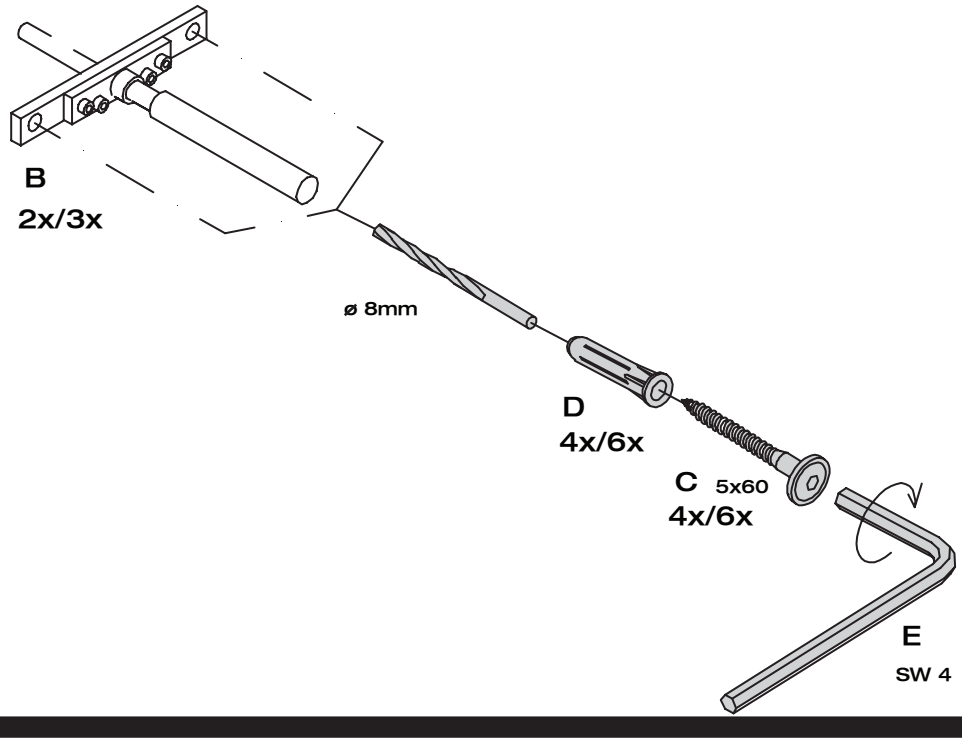

3

Höhenverstellung
Height adjustment
Réglage en hauteur
Hoogteverstelling

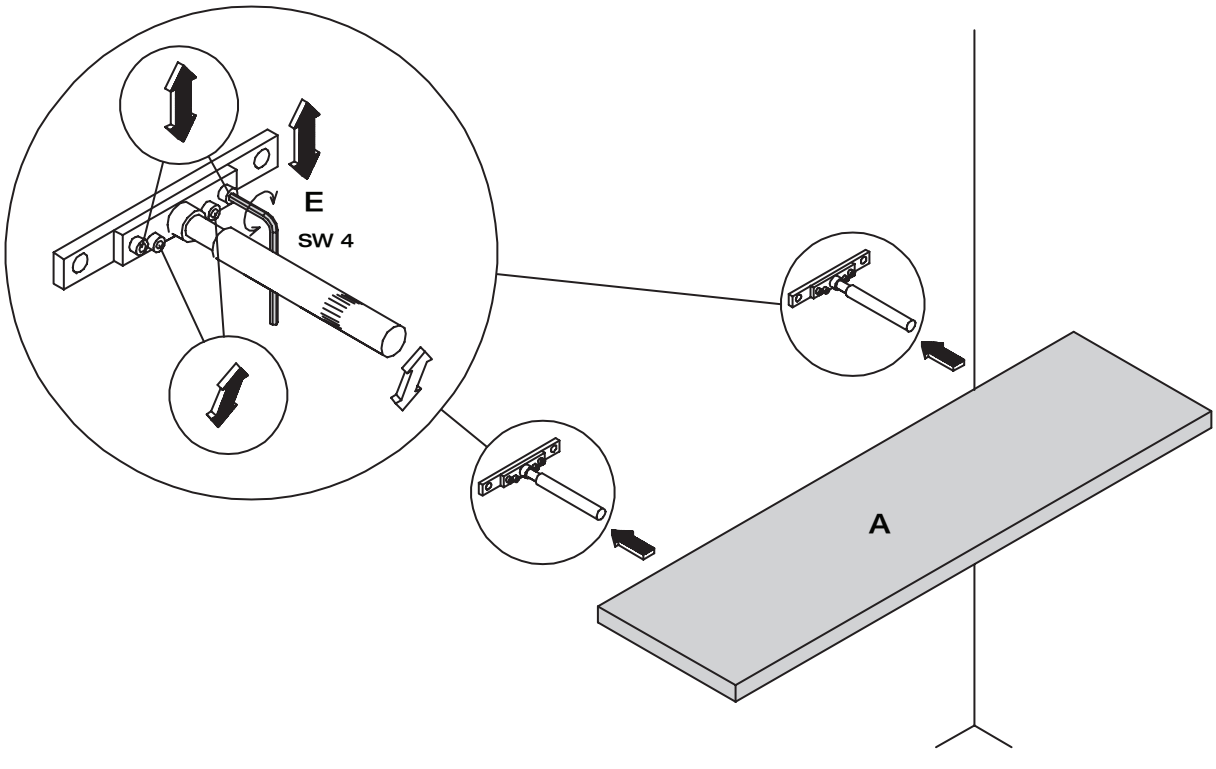

hülsta

MONTAGEANLEITUNG
WANDSTECKBORD

WALL SHELF
TABLETTE MURALE
VRIJHANGENDE BOEKENPLANK

MIOLETTO

MONTAGE · ASSEMBLY · *MONTAGE* · MONTAGE

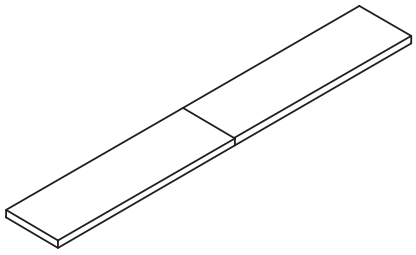

Montage darf nur durch fachkundiges Personal erfolgen

Fitting has to be done by qualified personnel

Le montage doit uniquement être effectué par de main d'oevre spécialisée

Montage uitsluitend door vakkundig personeel

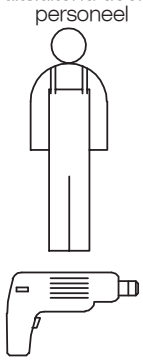

Beschlagbeutel 1512

Accessories bag 1512

Sachets de ferrures 1512

Zakjes met beslagdelen 1512

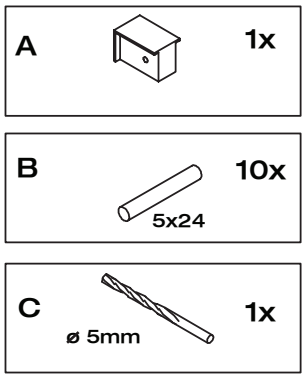

1

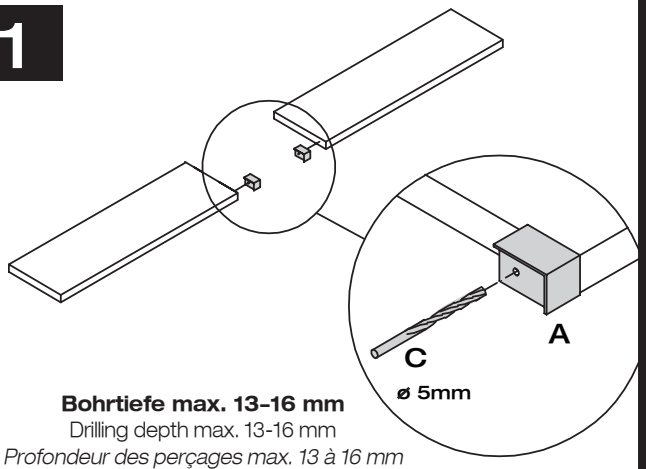

Bohrtiefe max. 13–16 mm

Drilling depth max. 13-16 mm

Profondeur des perçages max. 13 à 16 mm

Boordiepte max. 13-16 mm

2

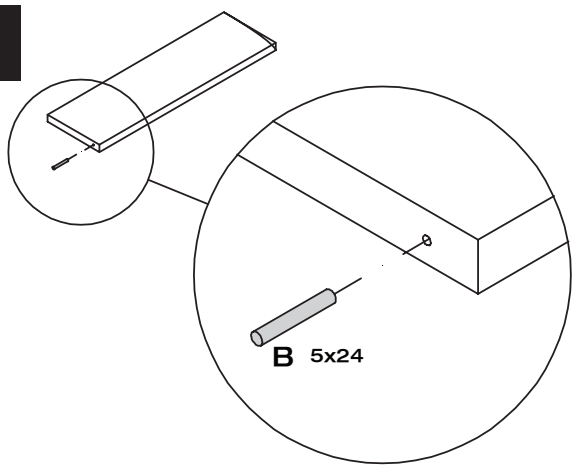

3

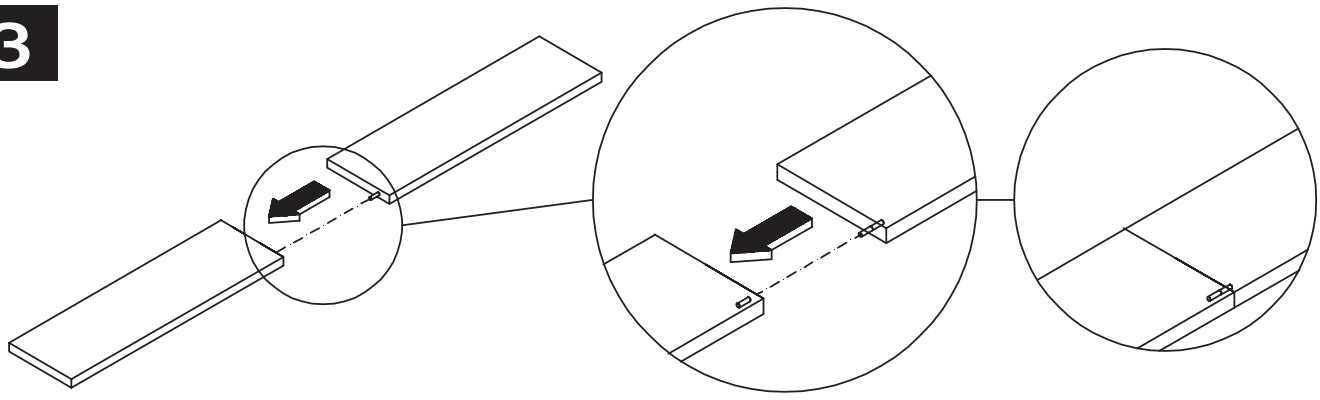

MONTAGEANLEITUNG
WINKELBORD MIT SPIEGEL

MIOLETTO

ANGULAR SHELF WITH MIRROR
TABLETTE EN EQUERRE AVEC MIROIR
GEHOEKTE PLANK MET SPIEGEL

MONTAGE · ASSEMBLY · *MONTAGE* · MONTAGE

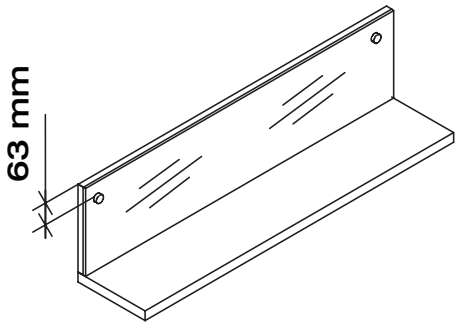

Montage darf nur durch fachkundiges Personal erfolgen

Fitting has to be done by qualified personnel

Le montage doit uniquement être effectué par de main d'oevre spécialisée

Montage uitsluitend door vakkundig personeel

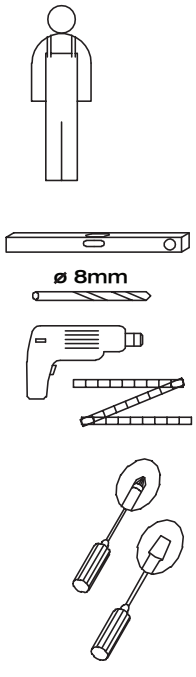

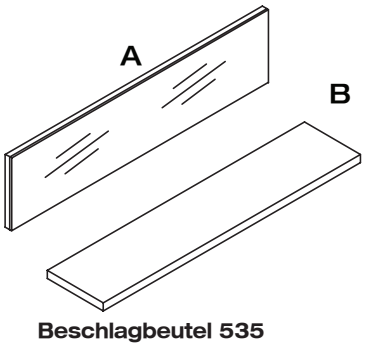

Beschlagbeutel 535
Accessories bag 535
Sachets de ferrures 535
Zakjes met beslagdelen 535

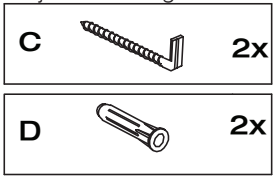

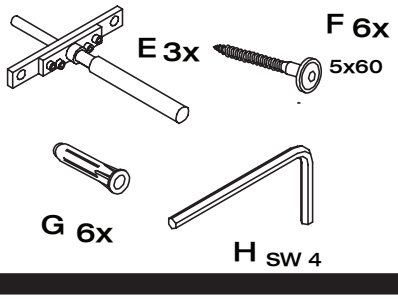

1

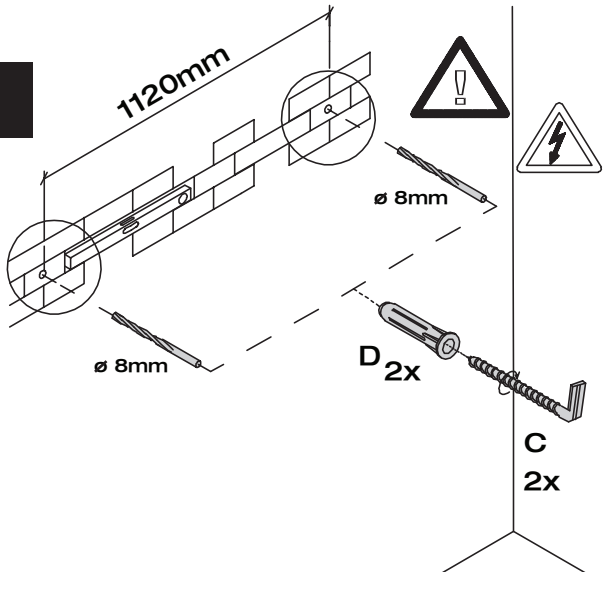

Wandbefestigung
Achtung! Die Wandbeschaffenheit ist vor der Montage unbedingt zu prüfen. Verwendung von Dübeln bei Beton und/oder festem Mauerwerk. Bei abweichender Beschaffenheit (z.B. Rahmenbauweise mit Gipskartonplatten, Leichtbausteinen etc.) ist eine andere, der Belastung angemessene Befestigung bauseits vorzunehmen. Beachten Sie, dass in dem Befestigungsbereich keine Elektro-Installationszonen und keine Ver- oder Entsorgungsleitungen vorhanden sein dürfen. Prüfen Sie mit einem geeigneten Leitungssuchgerät. Beachten Sie, dass Kunststoffrohre nicht dedektiert werden.

Wall mounting
Please note! Please be sure to test the soundness of walls beforehand. Use plugs for concrete and solid walls. Use a different method that is capable of withstanding the load for lighter types of walls (e.g. framed gypsum plaster board, light brickwork, etc.). Please note that there must not be any electrical installations nor any electrical connections or leads of any kind in the assembly area. Please ensure this is so by testing the area with a suitable electrical leads search device. Please also note that plastic tubing will not be detected.

Fixation murale
Attention! La composition du mur doit absolument être contrôlée. Utilisation de chevilles pour le béton et/ou la maçonnerie dure. Pour les autres types de construction (cloisons en placoplâtre, maçonnerie légère, etc...), il faut prévoir un autre mode de fixation en rapport avec la charge. Veuillez contrôler l'absence d'installations électriques et de conduits dans le secteur de la fixation à l'aide d'un appareil. Veuillez noter que les tubes en matière synthétiques ne sont pas détectés.

Bevestiging aan de muur
Attentie! Controleer, alvorens te beginnen, altijd de aard en de kwaliteit van de muur, waaraan gemonteerd moet worden. Gebruik voor de bevestiging aan beton en schoonmetselwerk de door hülsta meegeleverde standaard pluggen en passende schroeven. In geval van muren van een ander, lichter soort materiaal (bijv. gipsplaten op een raamwerk of lichte bouwstenen) moet een ander, aan het draagvermogen aangepast speciaal bevestigingsmateriaal gebruikt worden. N.B.! In het muurgedeelte waar gemonteerd moet worden, mogen zich geen elektro-installatiezones bevinden resp. mogen geen aan- en/of afvoerleidingen (buizen) lopen. Dit kan gecontroleerd worden met speciale daarvoor bestemde detectieapparatuur. N.B.! Kunststofleidingen kunnen helaas niet worden gedetecteerd.

hülsta

MONTAGEANLEITUNG
WINKELBORD MIT SPIEGEL

MIOLETTO

ANGULAR SHELF WITH MIRROR
TABLETTE EN EQUERRE AVEC MIROIR
GEHOEKTE PLANK MET SPIEGEL

MONTAGE · ASSEMBLY · *MONTAGE* · MONTAGE

2

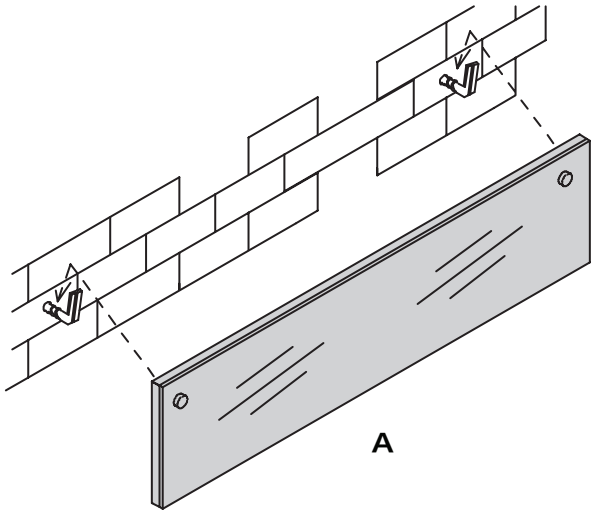

3

Höhenverstellung
Height adjustment
Réglage en hauteur
Hoogteverstelling

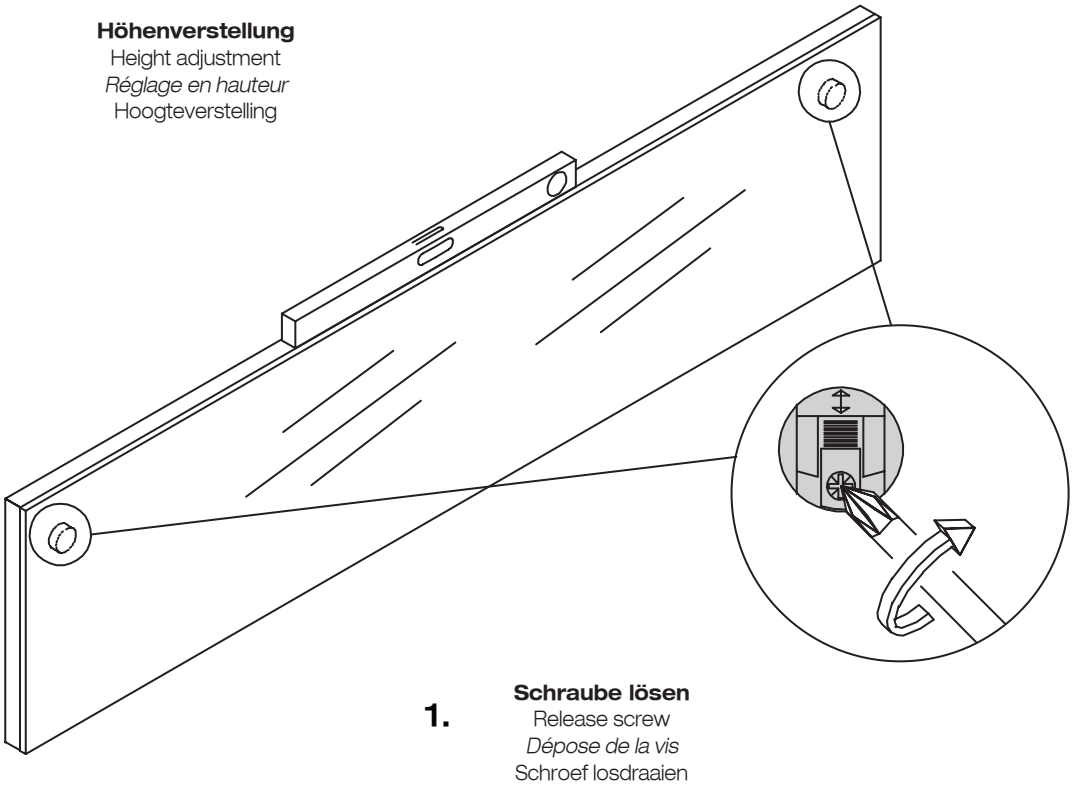

1. **Schraube lösen**
Release screw
Dépose de la vis
Schroef losdraaien

2. **Beschlag ausrichten**
Adjust hinge
Réglage de la ferrure
Beschlagdeel instellen

3. **Schraube anziehen**
Tighten screw
Resserrer la vis
Schroef vastdraaien

4

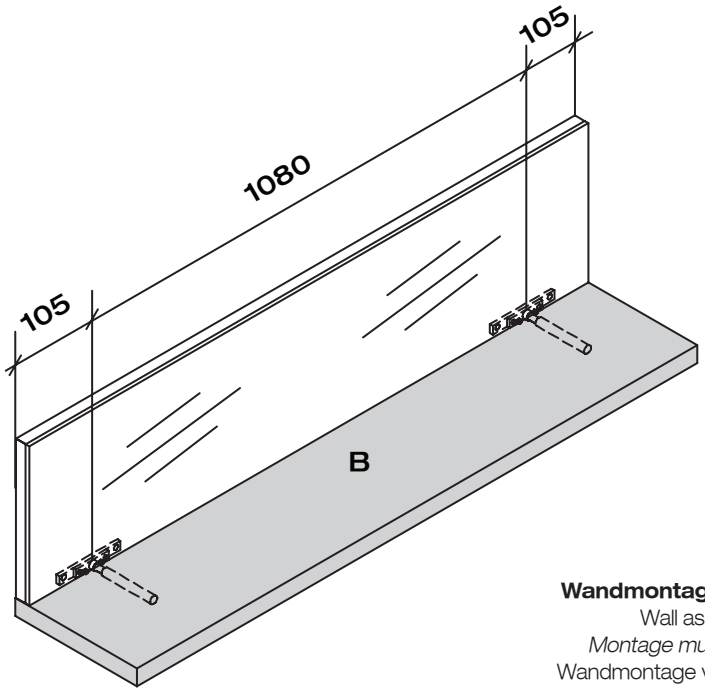

Wandmontage Wandsteckbord, siehe S. 140–141
Wall assembly of wall shelf, see p. 140-141
Montage mural de la tablette murale, voir p. 140 à 141
Wandmontage vrijhangende boekenplank , zie pag. 140-141

hülsta

MONTAGEANLEITUNG
SPIEGEL MIT GOLDRAHMEN

MIOLETTO

MIRROR WITH GOLD FRAME
MIROIR AVEC CADRE DORE
SPIEGEL MET GOUDKLEURIGE LIJST

GESAMTÜBERSICHT · SUMMARY · *VUE GENERALE* · TOTAALOVERZICHT

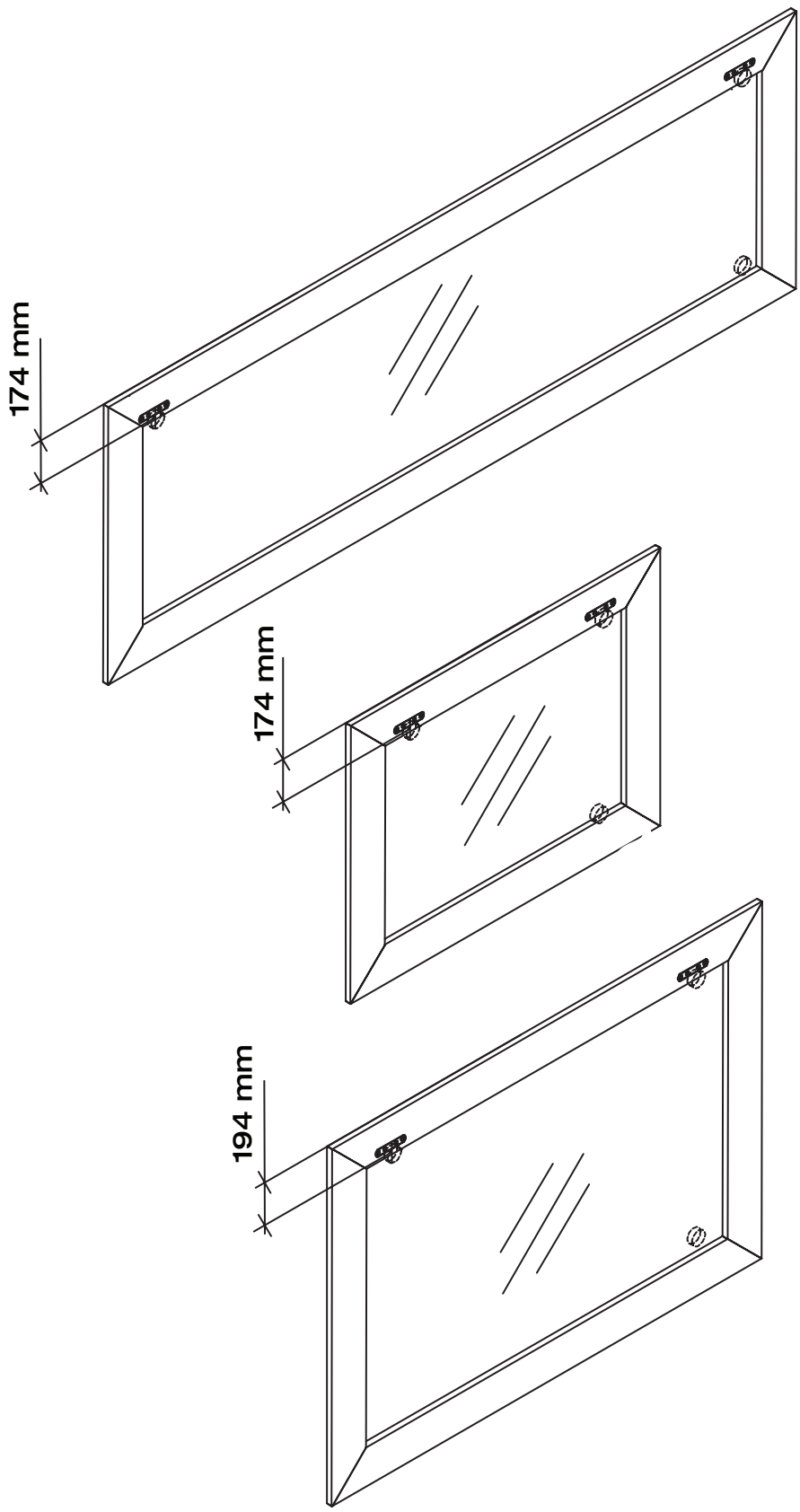

Montage darf nur durch fachkundiges Personal erfolgen

Fitting has to be done by qualified personnel

Le montage doit uniquement être effectué par de main d´oevre spécialisée

Montage uitsluitend door vakkundig personeel

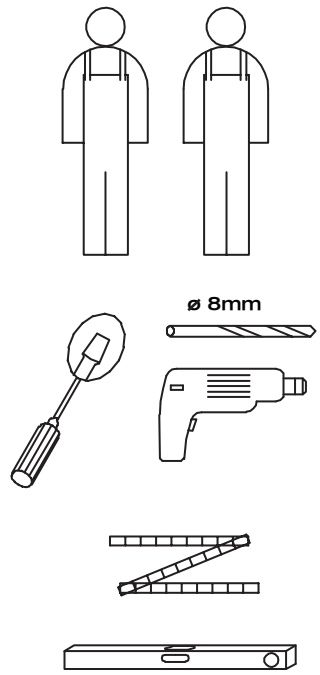

Beschlagbeutel 181
Accessories bag 181
Sachets de ferrures 181
Zakjes met beslagdelen 181

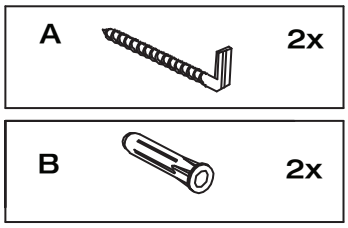

MONTAGEANLEITUNG
SPIEGEL MIT GOLDRAHMEN

MIOLETTO

MIRROR WITH GOLD FRAME
MIROIR AVEC CADRE DORE
SPIEGEL MET GOUDKLEURIGE LIJST

MONTAGE · ASSEMBLY · *MONTAGE* · MONTAGE

1

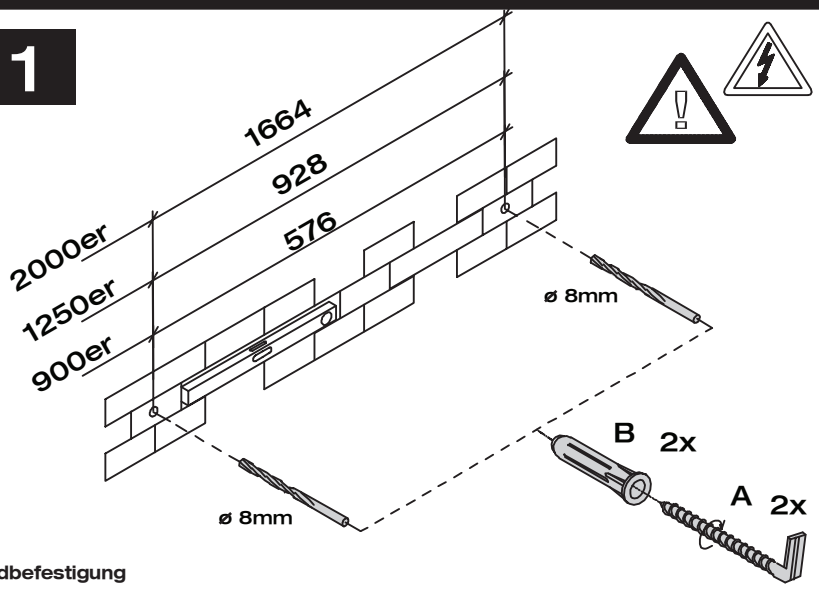

Wandbefestigung
Achtung! Die Wandbeschaffenheit ist vor der Montage unbedingt zu prüfen. Verwendung von Dübeln bei Beton und/oder festem Mauerwerk. Bei abweichender Beschaffenheit (z.B. Rahmenbauweise mit Gipskartonplatten, Leichtbausteinen etc.) ist eine andere, der Belastung angemessene Befestigung bauseits vorzunehmen. Beachten Sie, dass in dem Befestigungsbereich keine Elektro-Installationszonen und keine Ver- oder Entsorgungslei¬tungen vorhanden sein dürfen. Prüfen Sie mit einem geeigneten Leitungssuchgerät. Beachten Sie, dass Kunststoffrohre nicht dedektiert werden.

Wall mounting
Please note! Please be sure to test the soundness of walls beforehand. Use plugs for concrete and solid walls. Use a different method that is capable of withstanding the load for lighter types of walls (e.g. framed gypsum plaster board, light brickwork, etc.). Please note that there must not be any electrical installations nor any electrical connections or leads of any kind in the assembly area. Please ensure this is so by testing the area with a suitable electrical leads search device. Please also note that plastic tubing will not be detected.

Fixation murale
Attention! La composition du mur doit absolument être contrôlée. Utilisation de chevilles pour le béton et/ou la maçonnerie dure. Pour les autres types de construction (cloisons en placoplâtre, maçonnerie légère, etc...), il faut prévoir un autre mode de fixation en rapport avec la charge. Veuillez contrôler l'absence d'installations électriques et de conduits dans le secteur de la fixation à l'aide d'un appareil. Veuillez noter que les tubes en matière synthétiques ne sont pas détectés.

Bevestiging aan de muur
Attentie! Controleer, alvorens te beginnen, altijd de aard en de kwaliteit van de muur, waaraan gemonteerd moet worden. Gebruik voor de bevestiging aan beton en schoonmetselwerk de door hülsta meegeleverde standaard pluggen en passende schroeven. In geval van muren van een ander, lichter soort materiaal (bijv. gipsplaten op een raamwerk of lichte bouwstenen) moet een ander, aan het draagvermogen aangepast speciaal bevestigingsmateriaal gebruikt worden. N.B.! In het muurgedeelte waar gemonteerd moet worden, mogen zich geen elektro-installatiezones bevinden resp. mogen geen aan- en/of afvoerleidingen (buizen) lopen. Dit kan gecontroleerd worden met speciale daarvoor bestemde detectieapparatuur. N.B.! Kunststofleidingen kunnen helaas niet worden gedetecteerd.

2

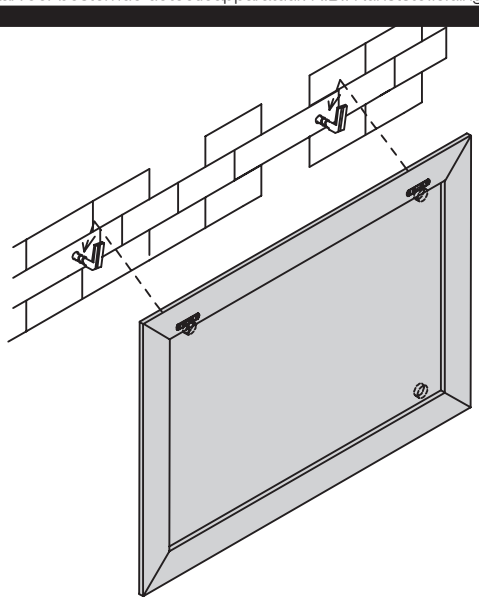

SERVICE

hülsta-werke · Karl-Hüls-Straße 1 · 48703 Stadtlohn
TEL +49 2563 86-0 · FAX +49 2563 86-1417
www.huelsta.com · info@huelsta.com