Montageanleitung
Assembly instruction
Notice de montage
Montagehandleiding

MANIT

hülsta

1220016

hülsta

MONTAGEANLEITUNG

ASSEMBLY INSTRUCTION
NOTICE DE MONTAGE
MONTAGEHANDLEIDING

MANIT

INHALT · CONTENTS · *TABLE DES MATIERES* · INHOUD

Drehtürenschrank, Grund-/Anbauelement
Hinge-door wardrobe, basic/extension unit • *Armoire à portes ouvrantes, élément de base/complémentaire* • Draaideurkast, basis-/aanbouwelement

Übersicht Einzelteile 3–4
Summary of components • *Vue d'ensemble* • Overzicht onderdelen

Montage 5–9
Assembly • *Montage* • Montage

Türeinstellung 10
Door adjustment • *Réglage porte* • Afhangen deur

Aufbauleuchte
Top lamp • *Lampe en saillie* • Opbouwlamp

Montage 11
Assembly • *Montage* • Montage

Leuchtmittelmontage 12
Exchanging tube • *Echange du tube* • Vervangen van een lamp

Stollenbett
Bed on legs • *Lit sur pieds* • Bed op poten

Übersicht Einzelteile 13
Summary of components • *Vue d'ensemble* • Overzicht onderdelen

Montage 14–16
Assembly • *Montage* • Montage

Beimöbel
Ancillary units • *Petits meubles* • Bijmeubelen

Höhenverstellung (Konsole/Kommode/Hochkommode) 17
Height adjustment (console/chest/high chest) • *Réglage en hauteur (chevet/commode/commode haute)* • Hoogteverstelling (nachtkastje/commode/hoge commode)

Kippsicherung (Kommode/Hochkommode) • Anti-tilt device (chest/high chest) • *Protection contre le basculement (commode/commode haute)* • Omkiepbeveiliging (commode/hoge commode) 18

Türmontage/Einlegeböden (Hochkommode) • Door assembly/fitted shelves (high chest) • *Montage des portes/tablettes (commode haute)* • Deurmontage/legplanken (hoge commode) 19–20

Schubkasteneinstellung/Türeinstellung • Drawer adjustment/door adjustment • *Réglage des tiroirs/réglage porte* • Afstelling laden/afhangen deur 21

Stecklade 22
Box drawer • *Casier* • Ladebakje

Offenes Hängelement
Open wall unit • *Elément suspendu ouvert* • Open hangelement

Wandbefestigung 23–25
Wall mounting • *Fixation murale* • Bevestiging aan de muur

Innenbox für offenes Hängelement
Inner box for open wall unit • *Casier intérieur pour élément suspendu ouvert* • Binnenbox voor open hangelement

Montage 26
Assembly • *Montage* • Montage

Winkelbord • Angular shelf • *Tablette en équerre* • Gehoekte plank

Wandbefestigung 27–29
Wall mounting • *Fixation murale* • Bevestiging aan de muur

Spiegel
Mirror • *Miroir* • Spiegel

Wandbefestigung 30–31
Wall mounting • *Fixation murale* • Bevestiging aan de muur

Hängelement
Wall unit • *Elément suspendu* • Hangelement

Wandbefestigung 32–34
Wall mounting • *Fixation murale* • Bevestiging aan de muur

MONTAGEANLEITUNG

hülsta

DREHTÜRENSCHRANK
(GRUND-/ANBAUELEMENT)

HINGE-DOOR WARDROBE (BASIC/EXTENSION UNIT)

ARMOIRE A PORTES OUVRANTES
(ELEMENT DE BASE/COMPLEMENTAIRE)

DRAAIDEURKAST (BASIS-/AANBOUWELEMENT)

MANIT

MONTAGE · ASSEMBLY · *MONTAGE* · MONTAGE

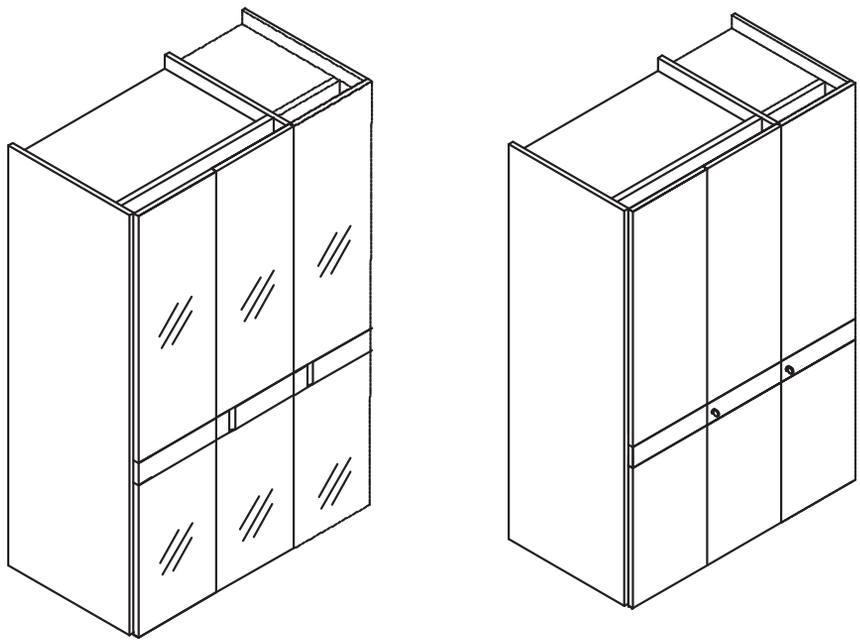

Montage darf nur durch fachkundiges Personal erfolgen

Fitting has to be done
by qualified personnel

Le montage doit uniquement être
effectué par de main d´oevre spécialisée

Montage uitsluitend door
vakkundig personeel

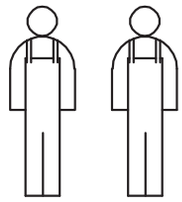

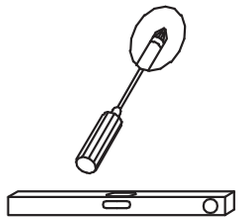

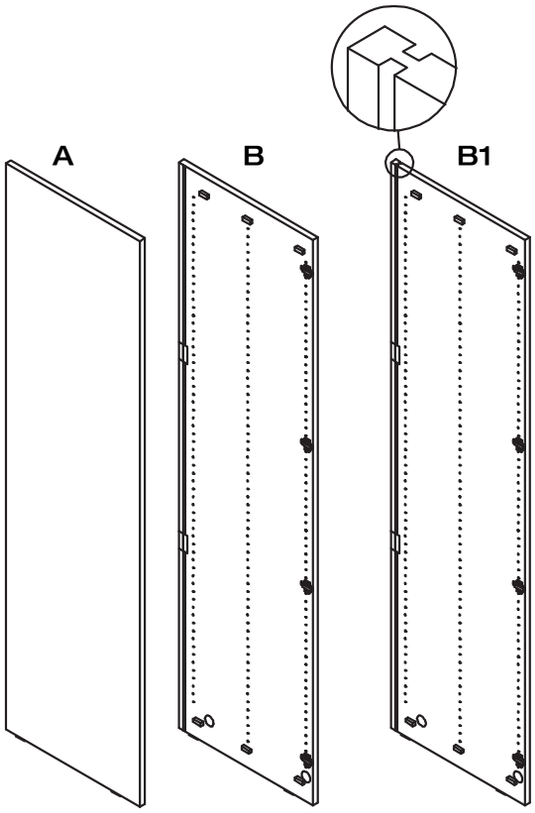

Beschlagbeutel 764
Accessories bag 764
Sachets de ferrures 764
Zakjes met beslagdelen 764

J		2x
K		2x
L		1x
M		8x
N		2x
O		4x
P	4x17	4x
Q	3x17	8x
R		8x

MONTAGEANLEITUNG

hülsta

DREHTÜRENSCHRANK
(GRUND-/ANBAUELEMENT)

HINGE-DOOR WARDROBE (BASIC/EXTENSION UNIT)

ARMOIRE A PORTES OUVRANTES
(ELEMENT DE BASE/COMPLEMENTAIRE)

DRAAIDEURKAST (BASIS-/AANBOUWELEMENT)

MANIT

MONTAGE · ASSEMBLY · *MONTAGE* · MONTAGE

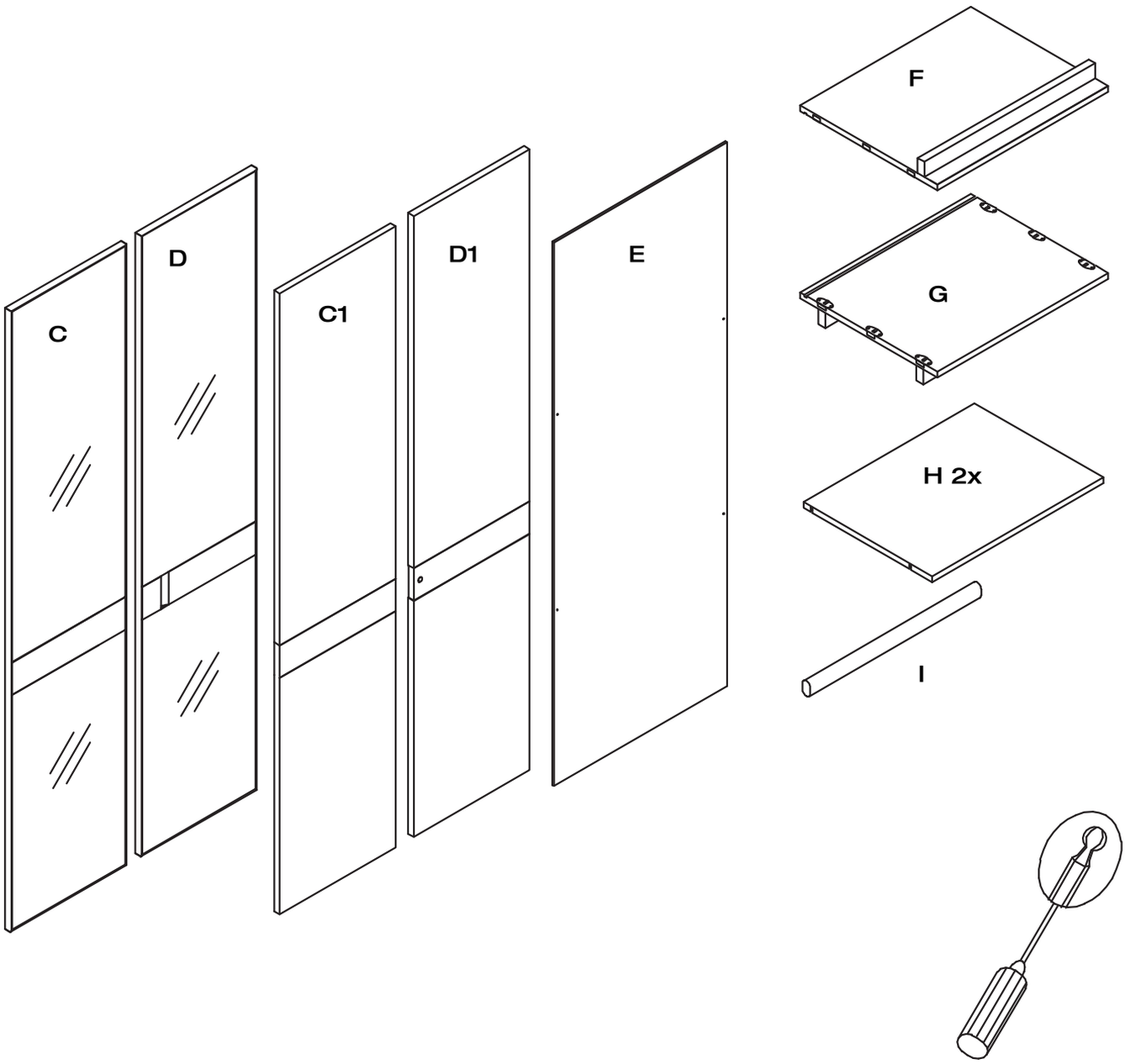

MONTAGEANLEITUNG

hülsta

DREHTÜRENSCHRANK
(GRUND-/ANBAUELEMENT)

HINGE-DOOR WARDROBE (BASIC/EXTENSION UNIT)

ARMOIRE A PORTES OUVRANTES
(ELEMENT DE BASE/COMPLEMENTAIRE)

DRAAIDEURKAST (BASIS-/AANBOUWELEMENT)

MANIT

MONTAGE · ASSEMBLY · *MONTAGE* · MONTAGE

1

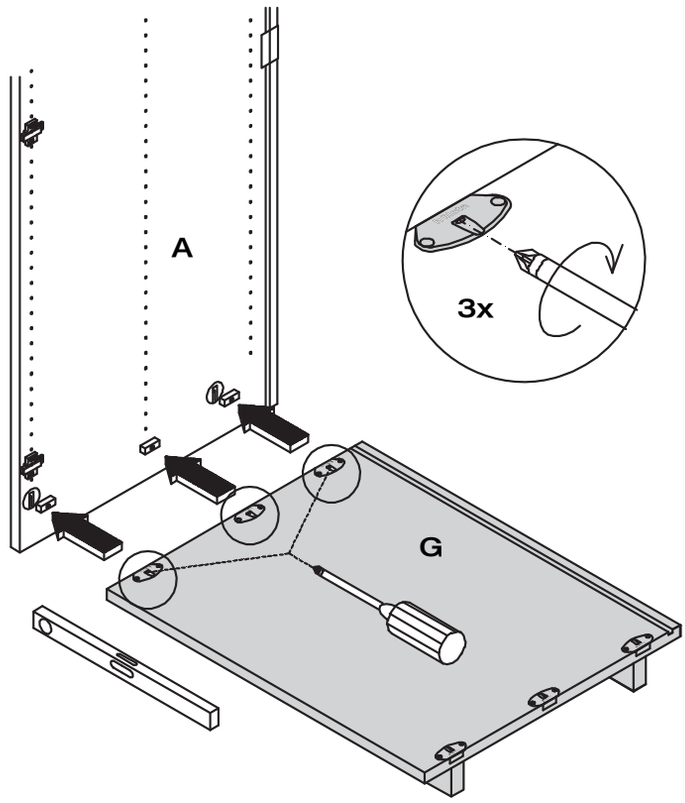

2

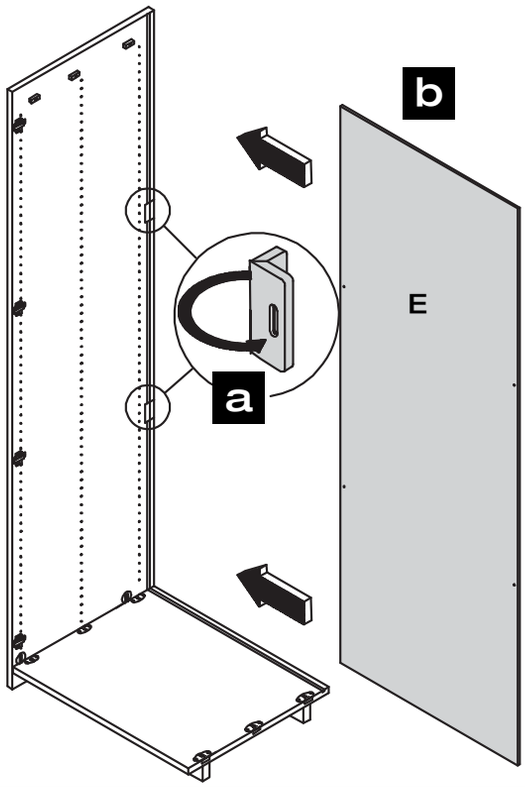

3

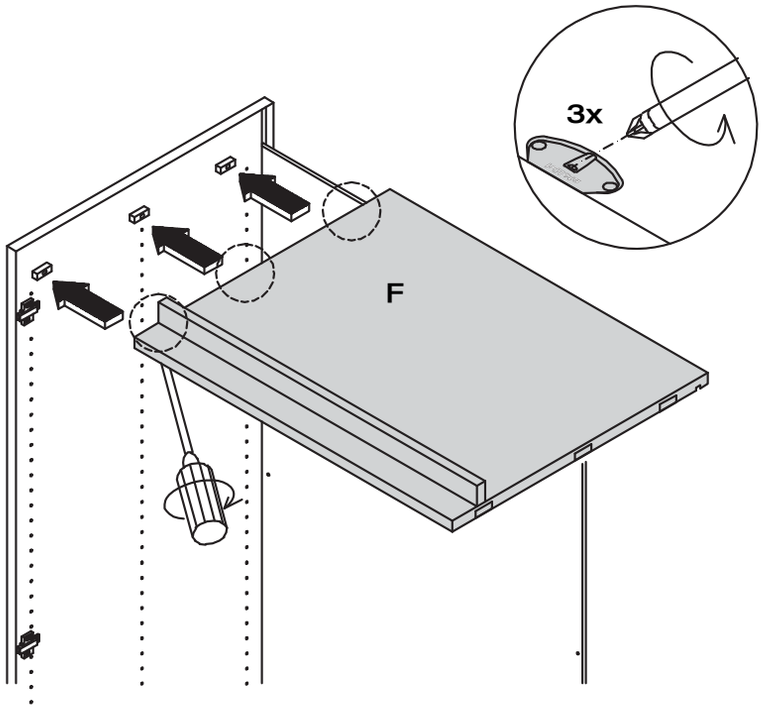

4

Grundelement
Basic unit
Elément de base
Basiselement

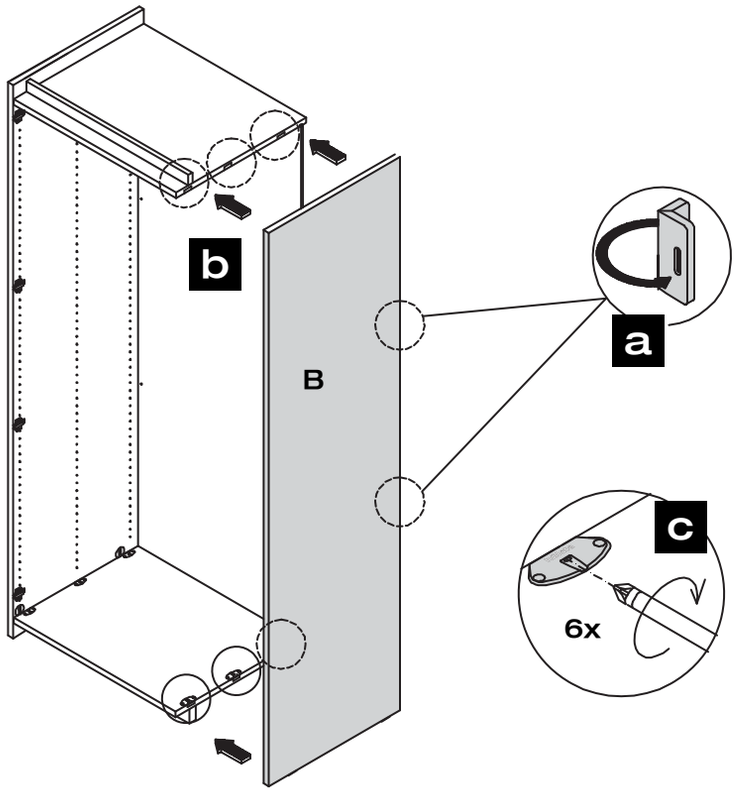

4

Anbauelement
Extension unit
Elément complémentaire
Aanbouwelement

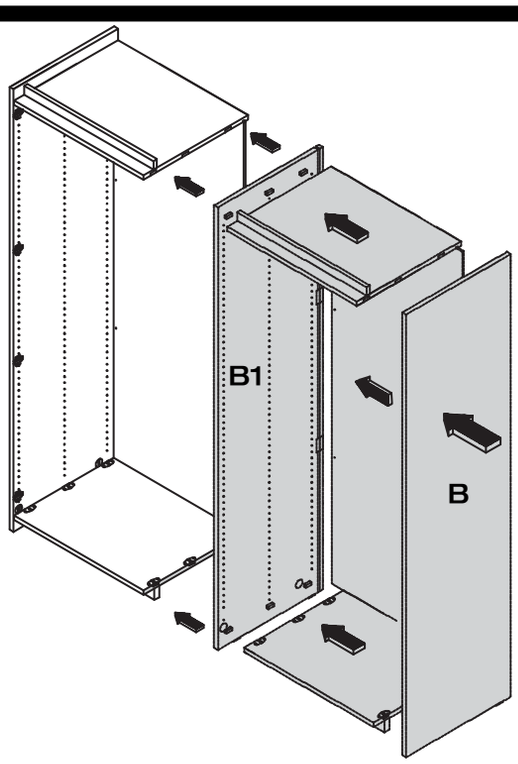

MONTAGEANLEITUNG

hülsta

DREHTÜRENSCHRANK
(GRUND-/ANBAUELEMENT)

HINGE-DOOR WARDROBE (BASIC/EXTENSION UNIT)

ARMOIRE A PORTES OUVRANTES
(ELEMENT DE BASE/COMPLEMENTAIRE)

DRAAIDEURKAST (BASIS-/AANBOUWELEMENT)

MANIT

MONTAGE · ASSEMBLY · *MONTAGE* · MONTAGE

5

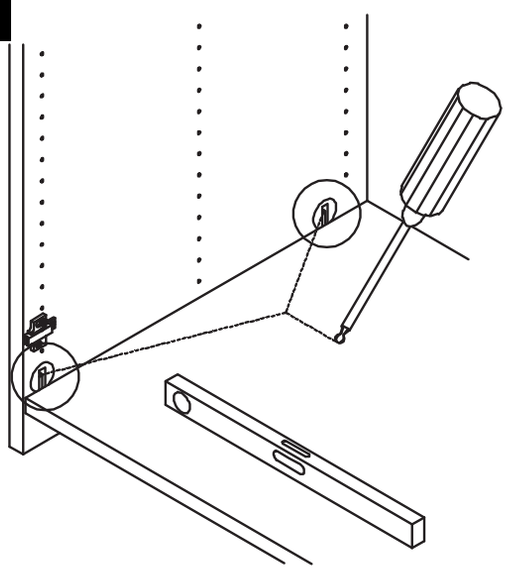

Höhenverstellung
Height adjustment
Réglage en hauteur
Hoogteverstelling

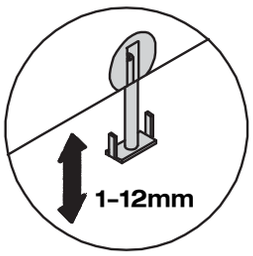

6

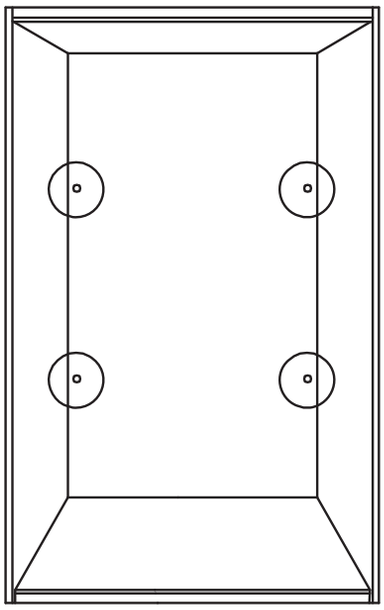

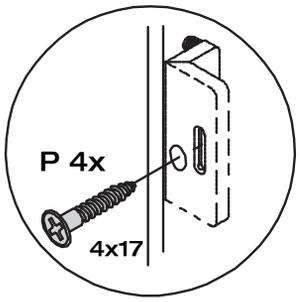

(7)

Nur bei den Holztüren.
Only for wooden doors.
Uniquement pour portes en bois.
Alleen i.g.v. houten deuren.

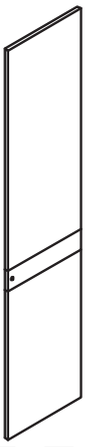

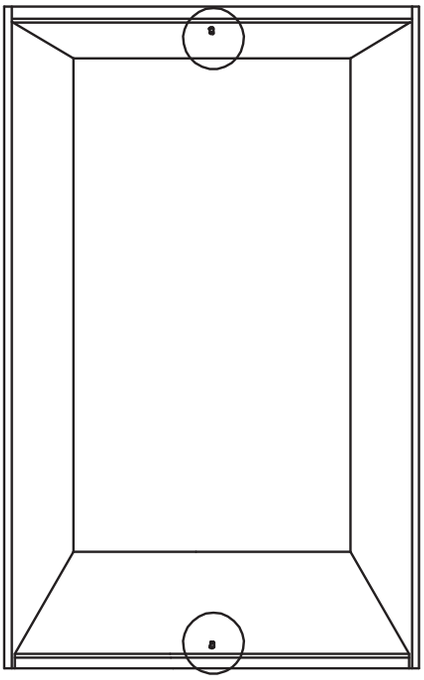

a

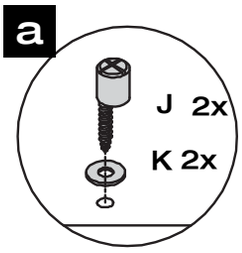

b

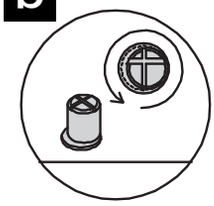

8

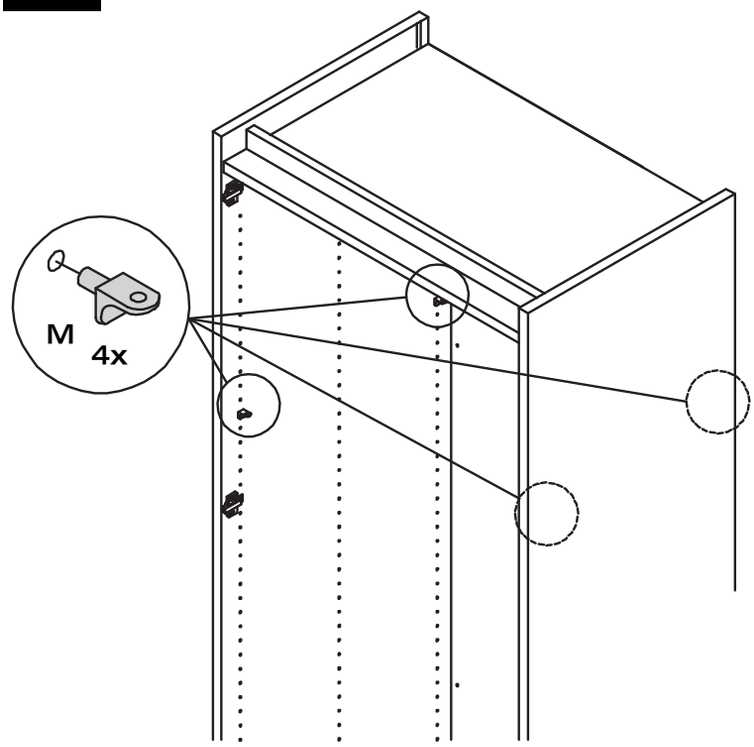

9

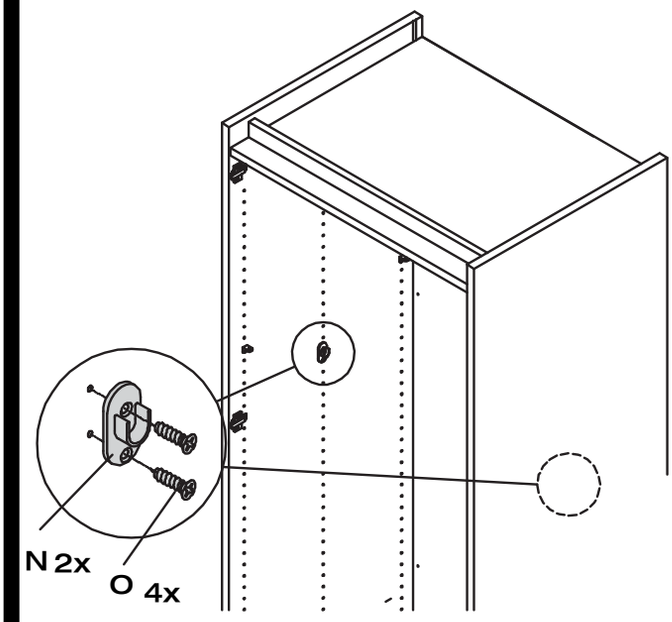

10

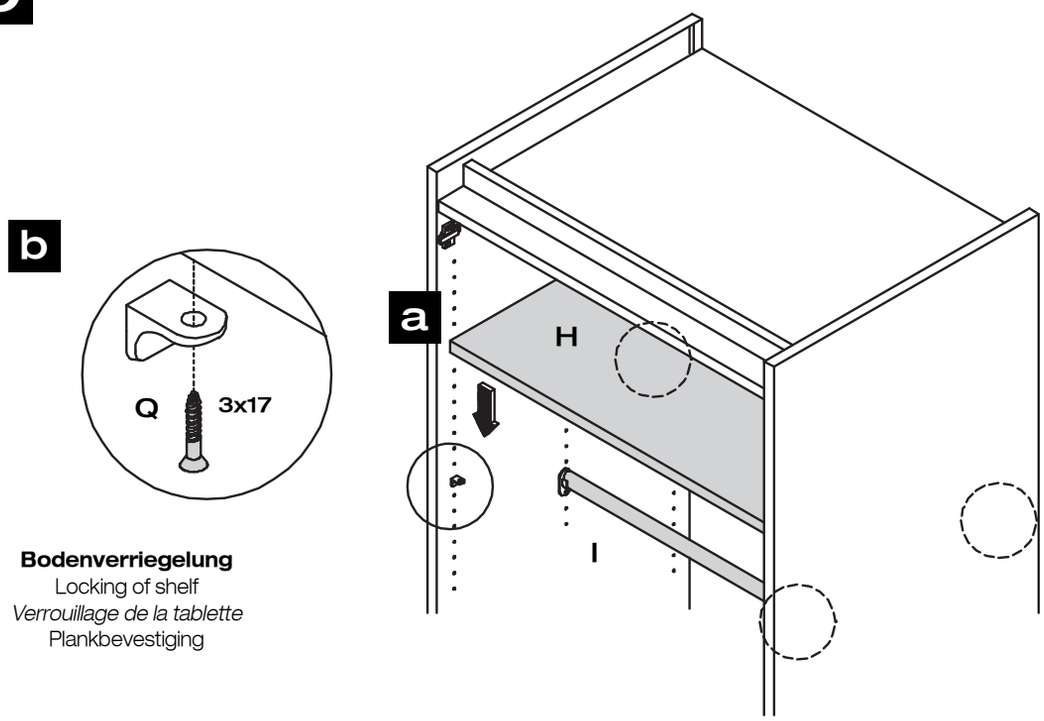

Bodenverriegelung
Locking of shelf
Verrouillage de la tablette
Plankbevestiging

11

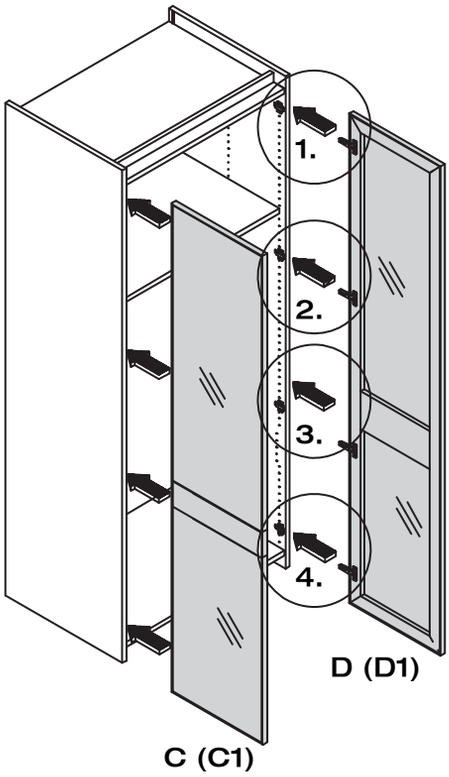
1.
2.
3.
4.
D (D1)
C (C1)

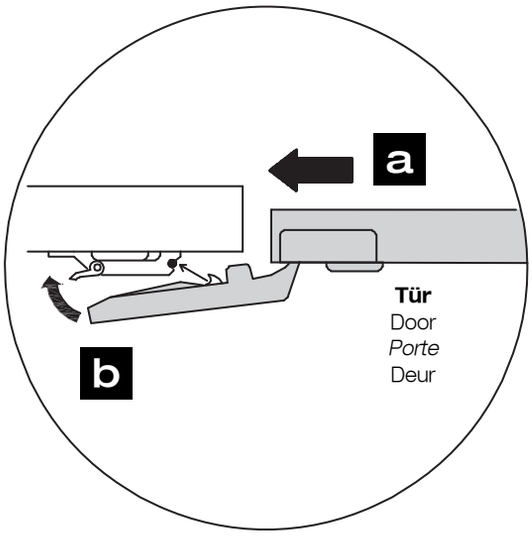
a
b
Tür
Door
Porte
Deur

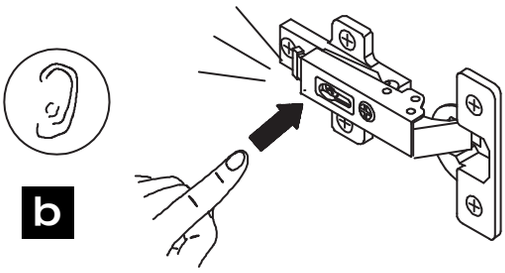
b

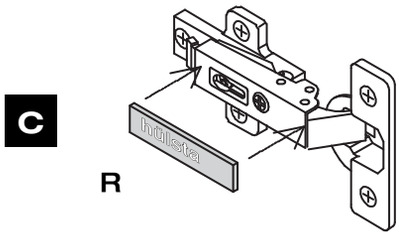
c
hülsta
R

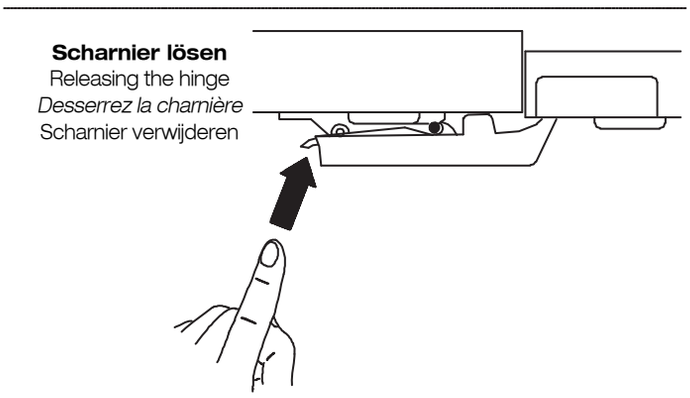
Scharnier lösen
Releasing the hinge
Desserrez la charnière
Scharnier verwijderen

12

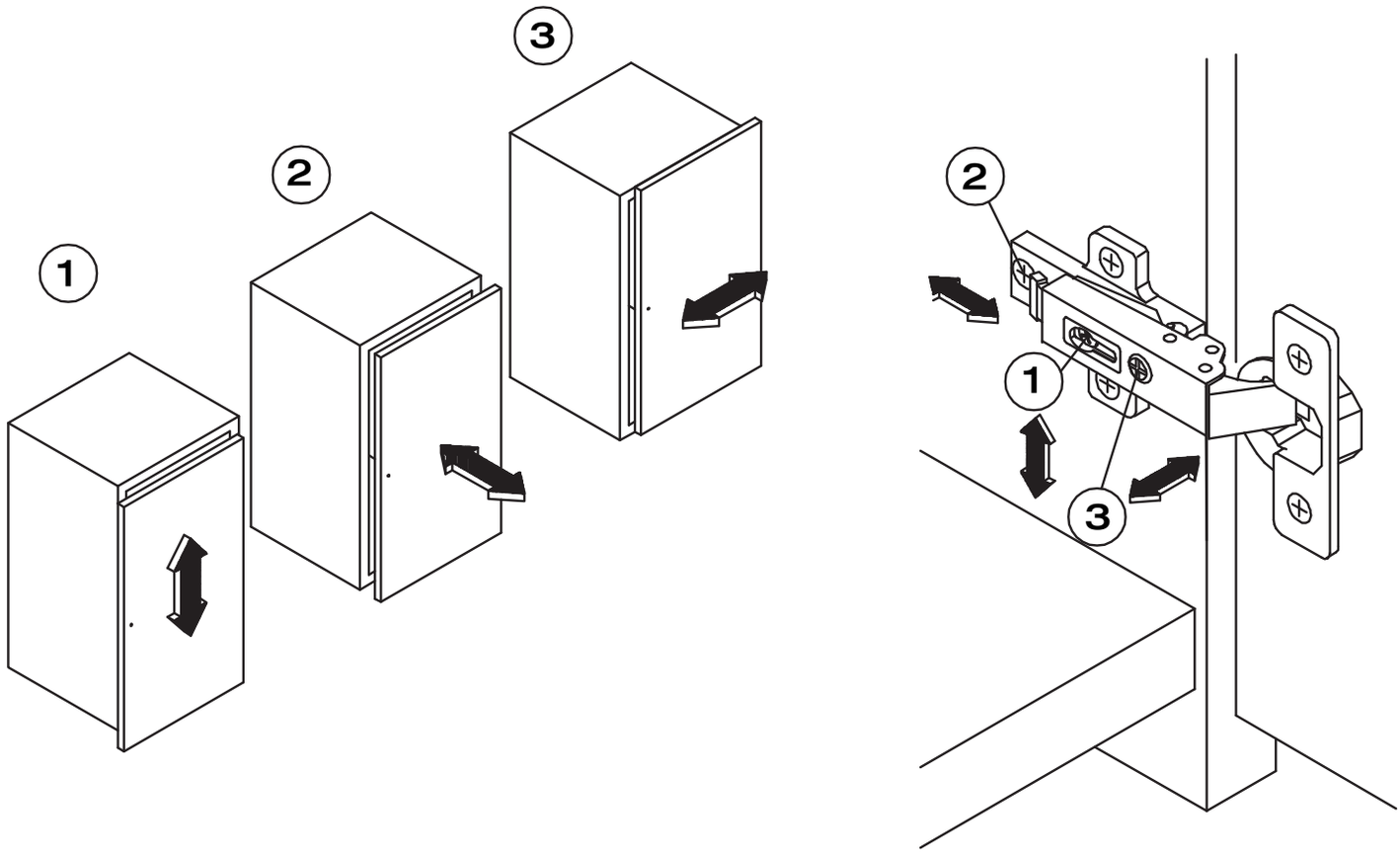

13

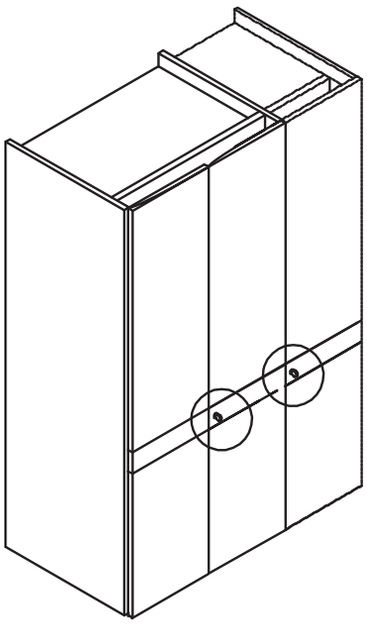

Nur bei den Holztüren.

Only for wooden doors.

Uniquement pour portes en bois.

Alleen i.g.v. houten deuren.

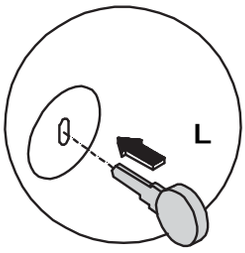

MONTAGEANLEITUNG

hülsta

AUFBAULEUCHTE
TOP LAMP
LAMPE EN SAILLIE
OPBOUWLAMP

MANIT

MONTAGE · ASSEMBLY · *MONTAGE* · MONTAGE

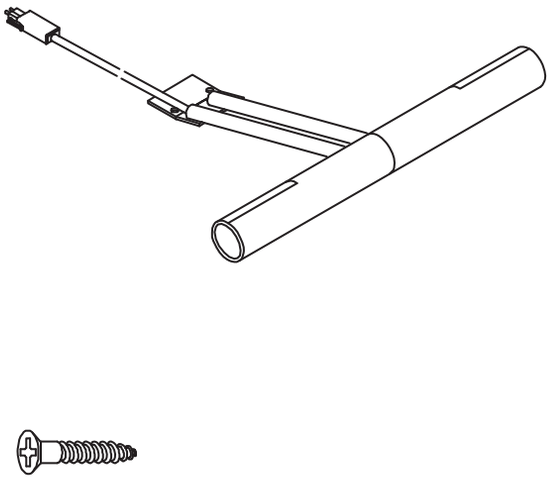

Montage darf nur durch fach-kundiges Personal erfolgen

Fitting has to be done by qualified personnel

Le montage doit uniquement être effectué par de main d'oevre spécialisée

Montage uitsluitend door vakkundig personeel

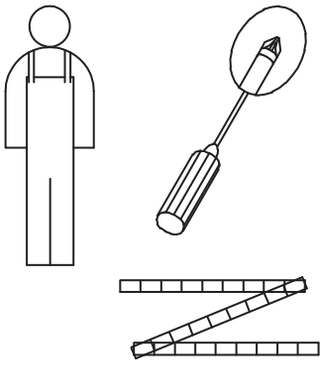

1

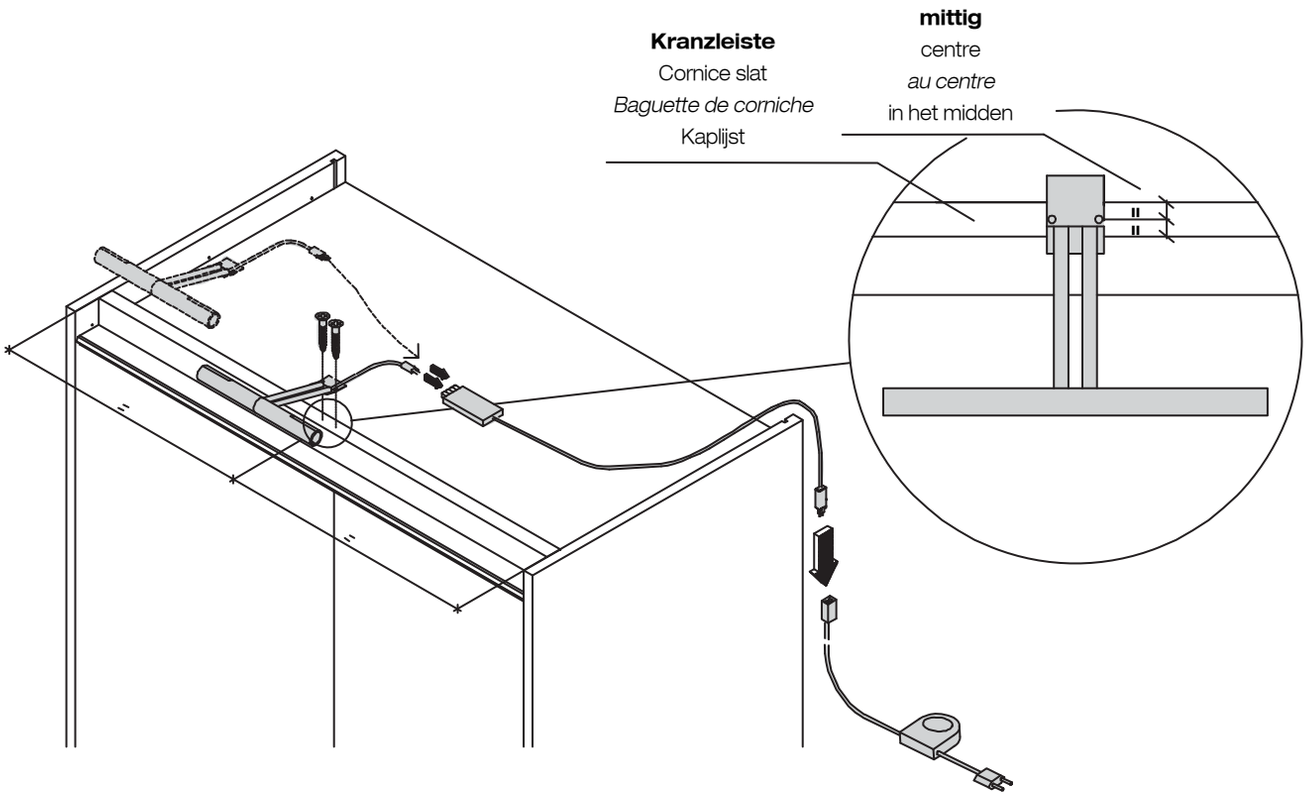

MONTAGE · ASSEMBLY · *MONTAGE* · MONTAGE

Leuchtmittelwechsel
Exchanging tube
Echange du tube
Vervangen van een lamp

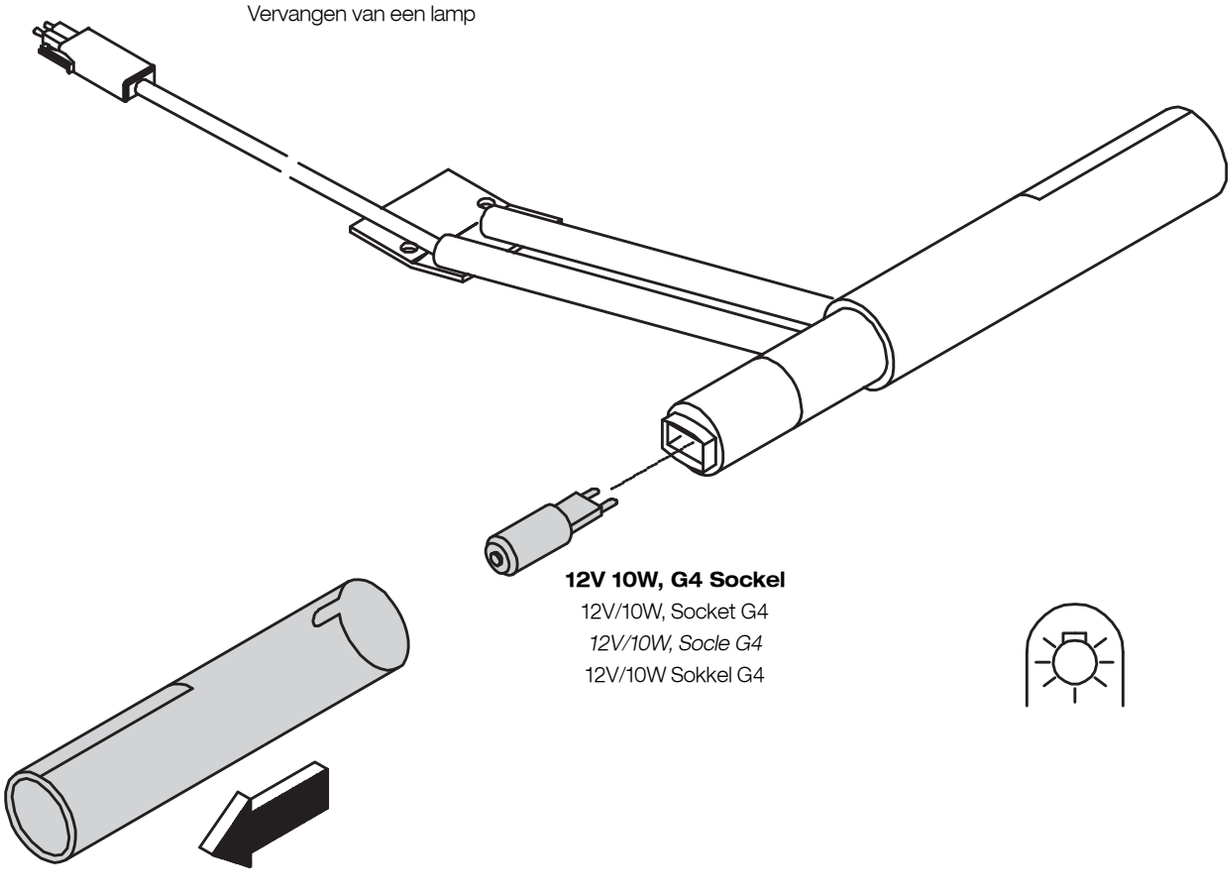

12V 10W, G4 Sockel
12V/10W, Socket G4
12V/10W, Socle G4
12V/10W Sokkel G4

MONTAGEANLEITUNG

hülsta

STOLLENBETT
BED ON LEGS
LIT SUR PIEDS
BED OP POTEN

MANIT

MONTAGE · ASSEMBLY · *MONTAGE* · MONTAGE

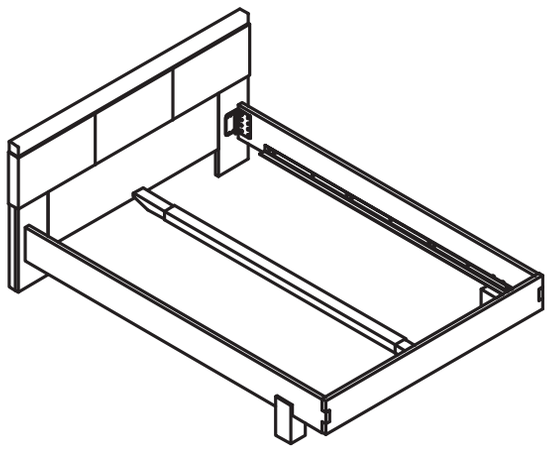

Montage darf nur durch fachkundiges Personal erfolgen

Fitting has to be done
by qualified personnel

Le montage doit uniquement être effectué par de main d´oevre spécialisée

Montage uitsluitend door
vakkundig personeel

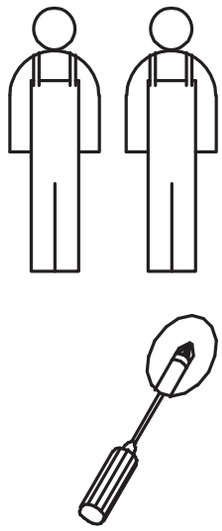

Beschlagbeutel 800
Accessories bag 800
Sachets de ferrures 800
Zakjes met beslagdelen 800

F		16x

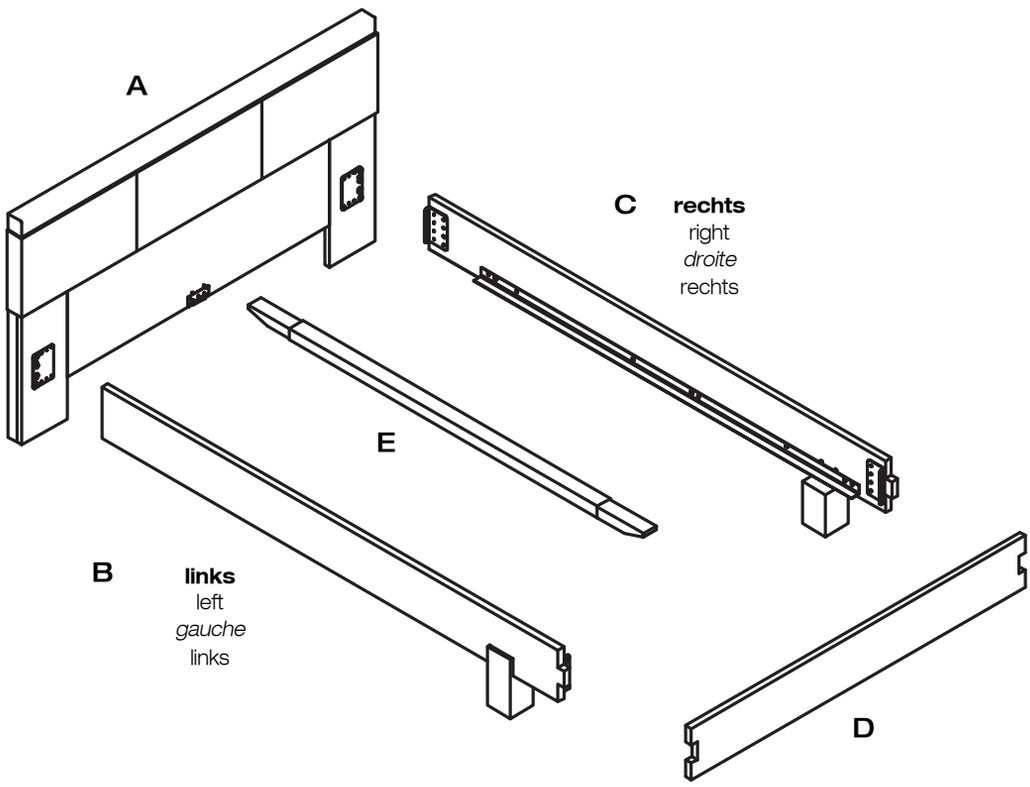

MONTAGEANLEITUNG

hülsta

STOLLENBETT
BED ON LEGS
LIT SUR PIEDS
BED OP POTEN

MANIT

MONTAGE · ASSEMBLY · *MONTAGE* · MONTAGE

1

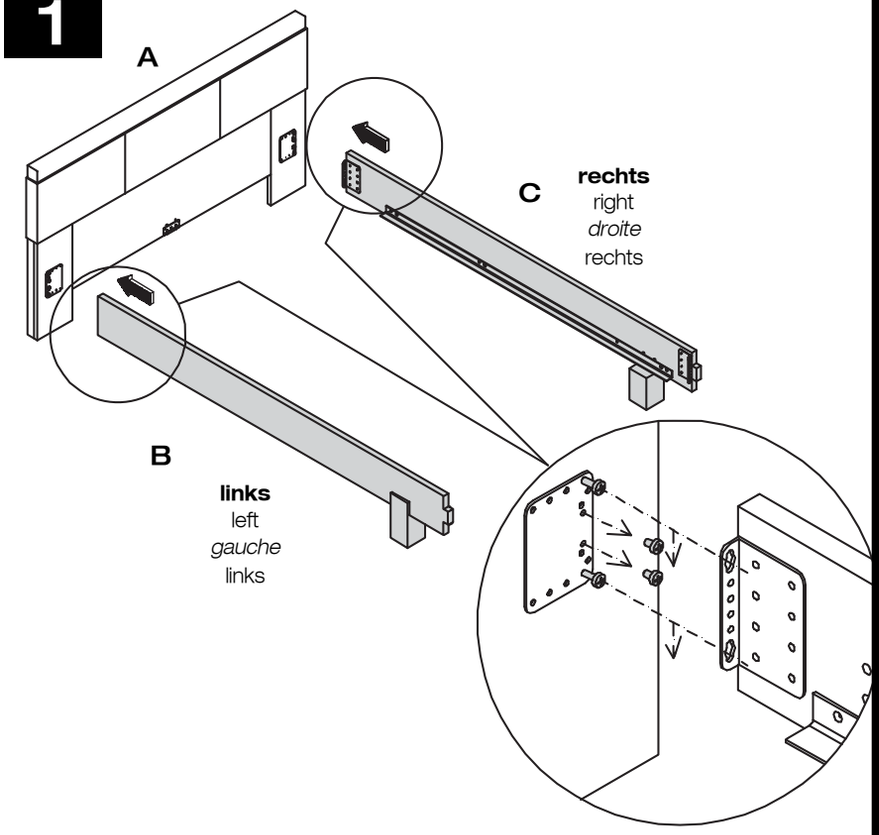

2

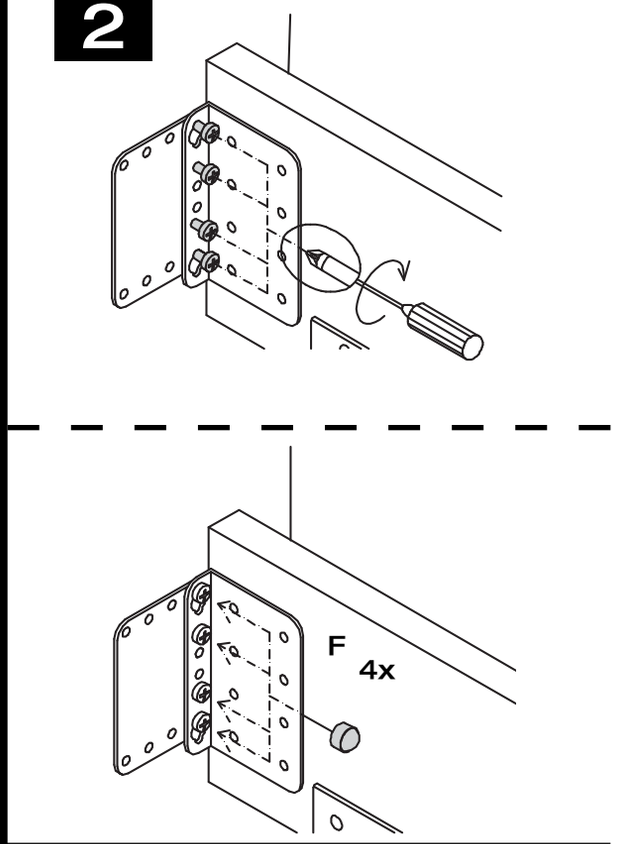

3

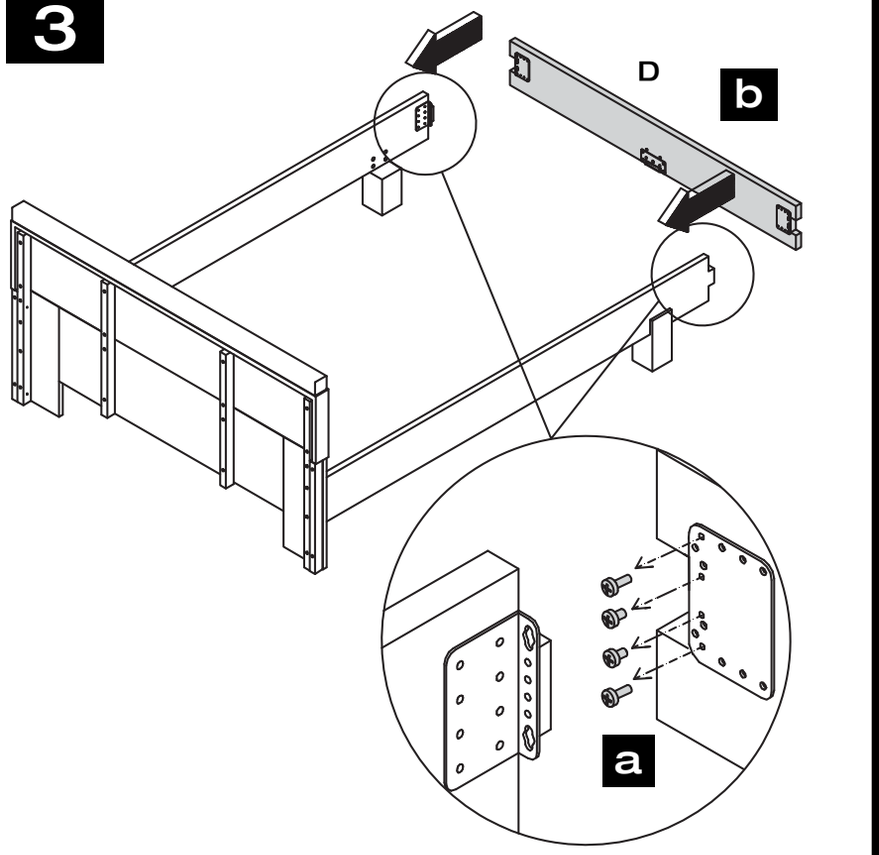

4

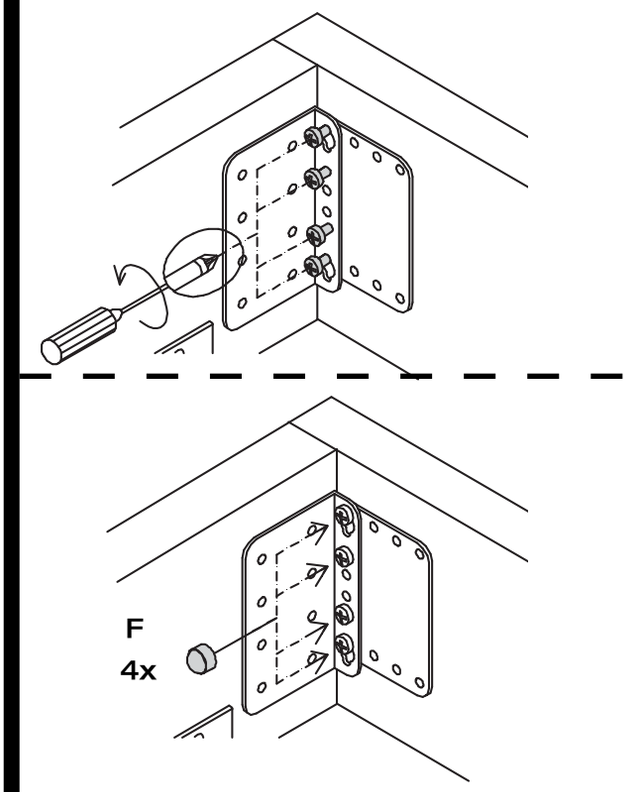

MONTAGE · ASSEMBLY · *MONTAGE* · MONTAGE

5

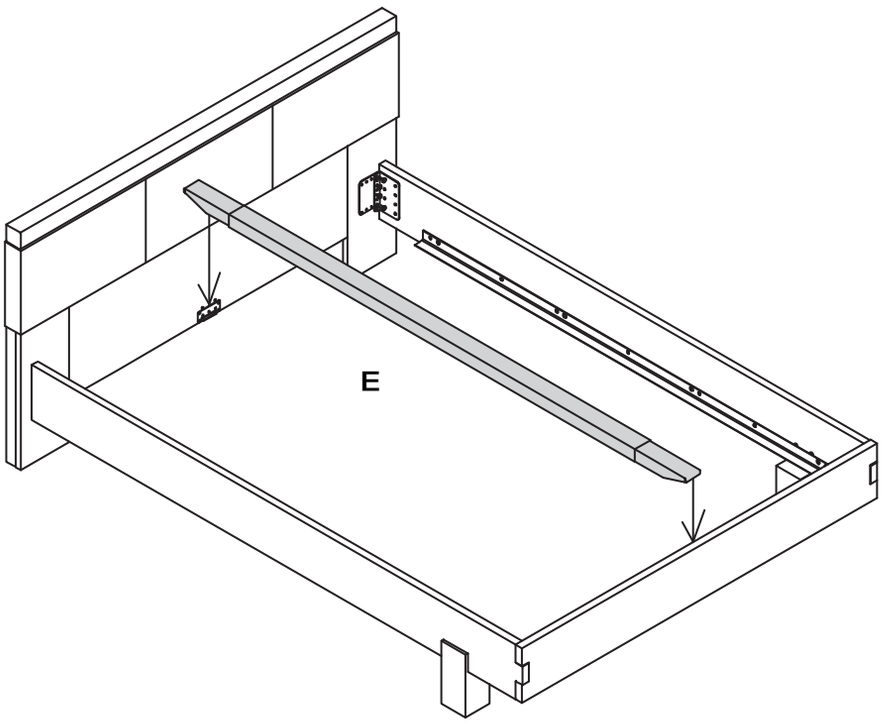

MONTAGE · ASSEMBLY · *MONTAGE* · MONTAGE

6

Betthöhenverstellung
Height adjustment of bed
Réglage en hauteur du lit
Hoogteverstelling van het bed

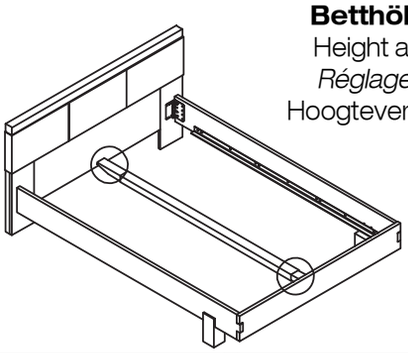

Höhe 1:
Height 1:
Hauteur 1:
Hoogte 1:

(Ausgangshöhe)
(Original height)
(Hauteur de base)
(Uitgangshoogte)

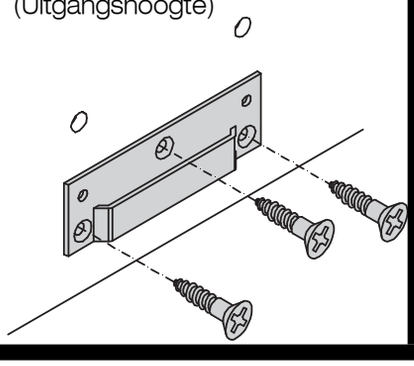

Höhe 2:
Height 2:
Hauteur 2:
Hoogte 2:

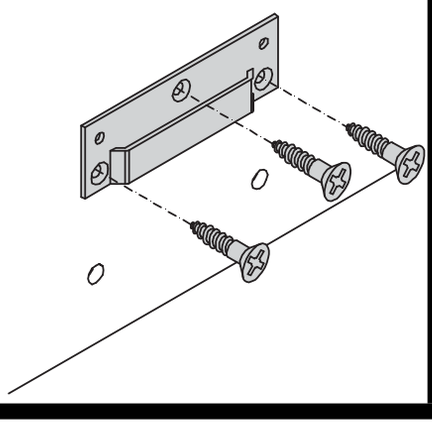

Höhe 3:
Height 3:
Hauteur 3:
Hoogte 3:

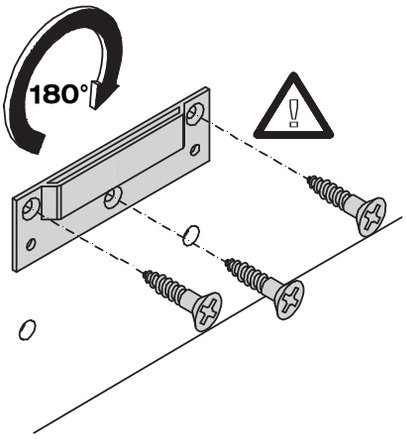

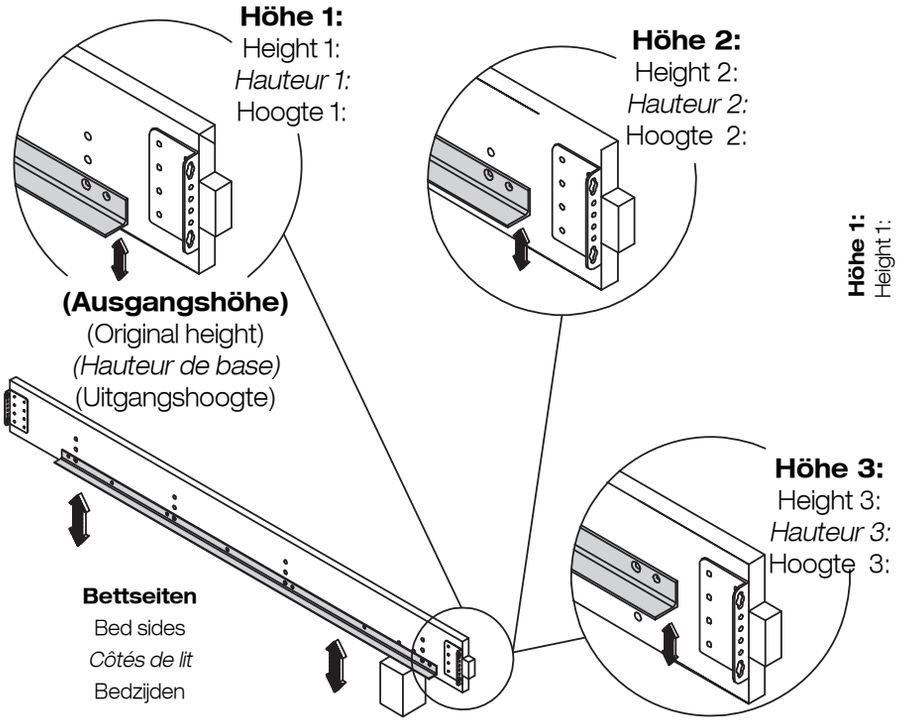

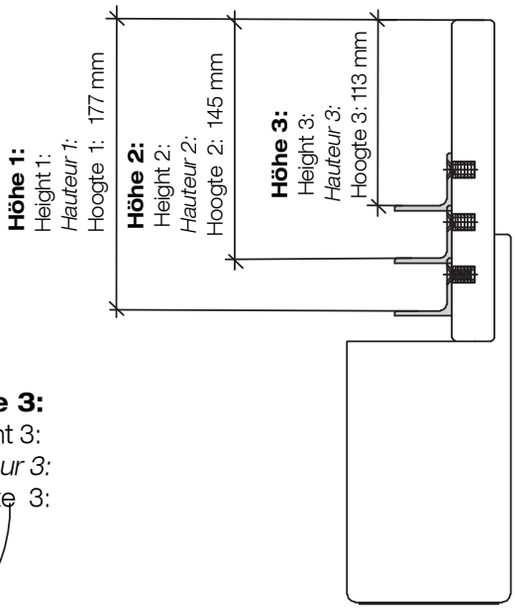

MONTAGEANLEITUNG

HÖHENVERSTELLUNG
KONSOLE/KOMMODE/HOCHKOMMODE

HEIGHT ADJUSTMENT
CONSOLE/CHEST/HIGH CHEST

REGLAGE EN HAUTEUR
CHEVET/COMMODE/COMMODE HAUTE

HOOGTEVERSTELLING
NACHTKASTJE/COMMODE/HOGE COMMODE

MANIT

MONTAGE · ASSEMBLY · *MONTAGE* · MONTAGE

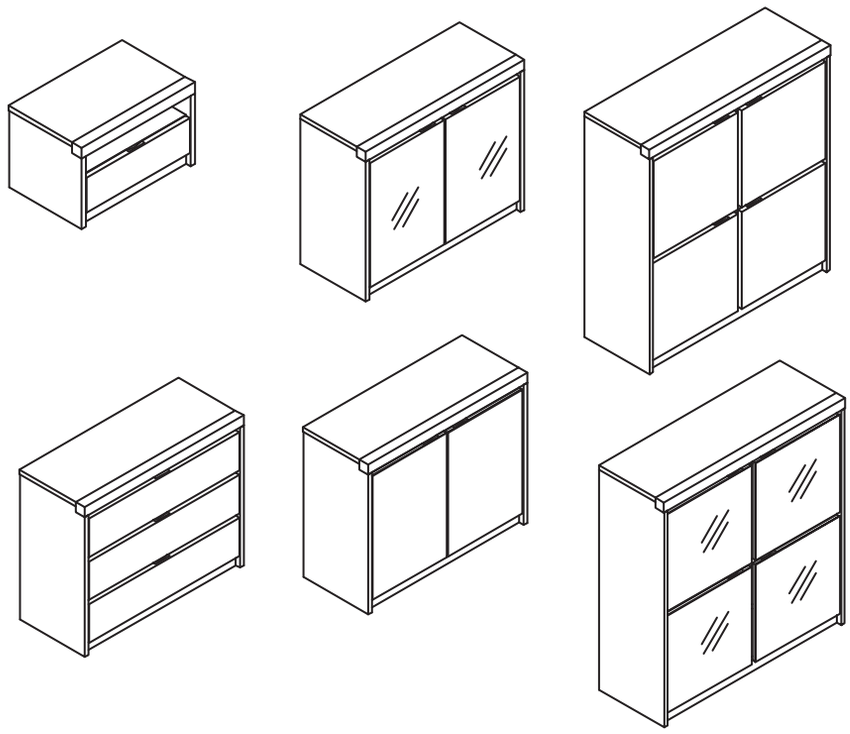

Montage darf nur durch fachkundiges Personal erfolgen

Fitting has to be done
by qualified personnel

Le montage doit uniquement être
effectué par de main d´oevre spécialisée

Montage uitsluitend door
vakkundig personeel

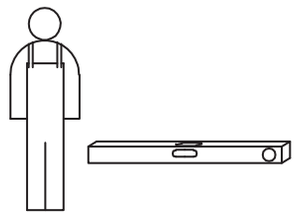

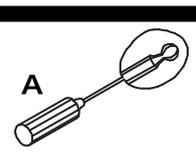

Beschlagbeutel 1650
Accessories bag 1650
Sachets de ferrures 1650
Zakjes met beslagdelen 1650

1

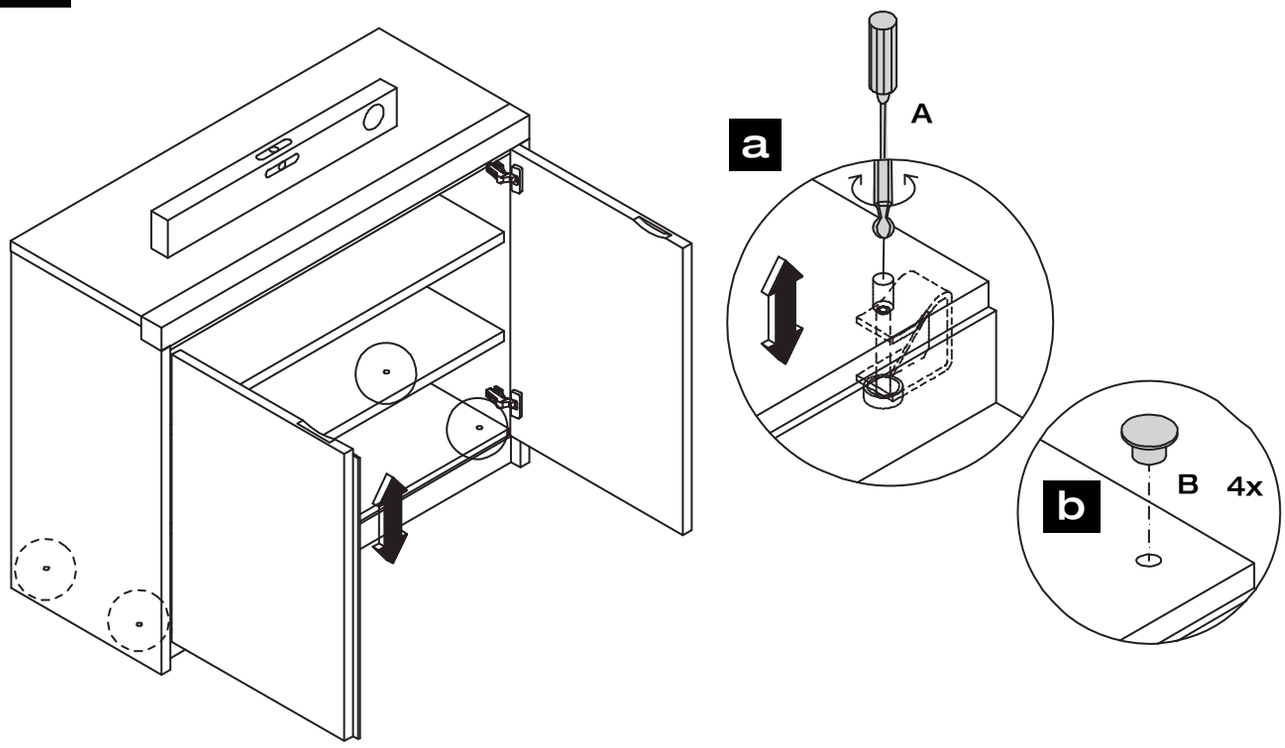

MONTAGEANLEITUNG

hülsta

KIPPSICHERUNG
KOMMODE/HOCHKOMMODE

ANTI-TILT DEVICE
CHEST/HIGH CHEST

PROTECTION CONTRE LE BASCULEMENT
COMMODE/COMMODE HAUTE

OMKIEPBEVEILIGING
COMMODE/HOGE COMMODE

MANIT

MONTAGE · ASSEMBLY · *MONTAGE* · MONTAGE

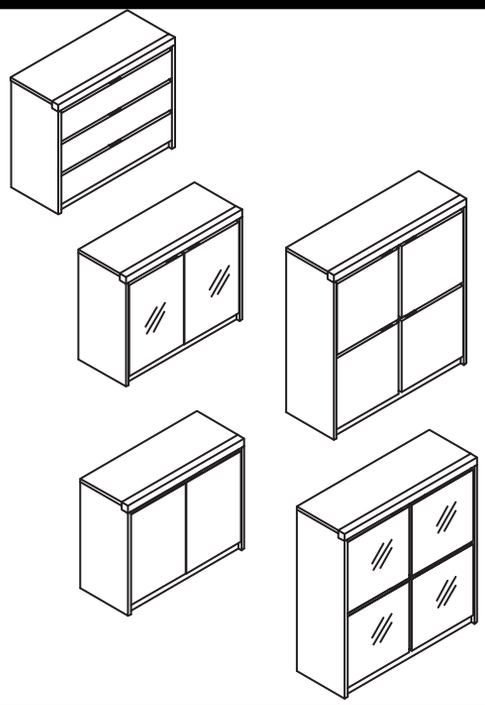

Montage darf nur durch fachkundiges Personal erfolgen

Fitting has to be done
by qualified personnel

Le montage doit uniquement être
effectué par de main d'oevre spécialisée

Montage uitsluitend door
vakkundig personeel

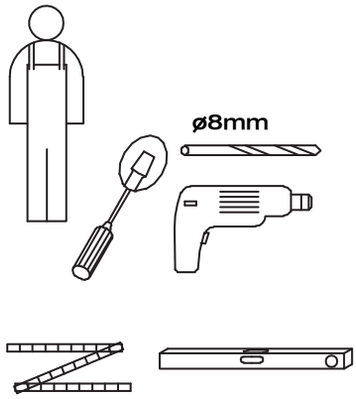

Beschlagbeutel 624
Accessories bag 624
Sachets de ferrures 624
Zakjes met beslagdelen 624

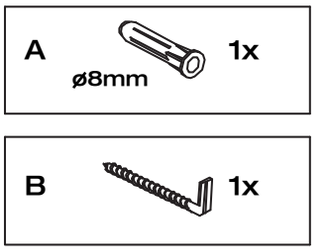

1

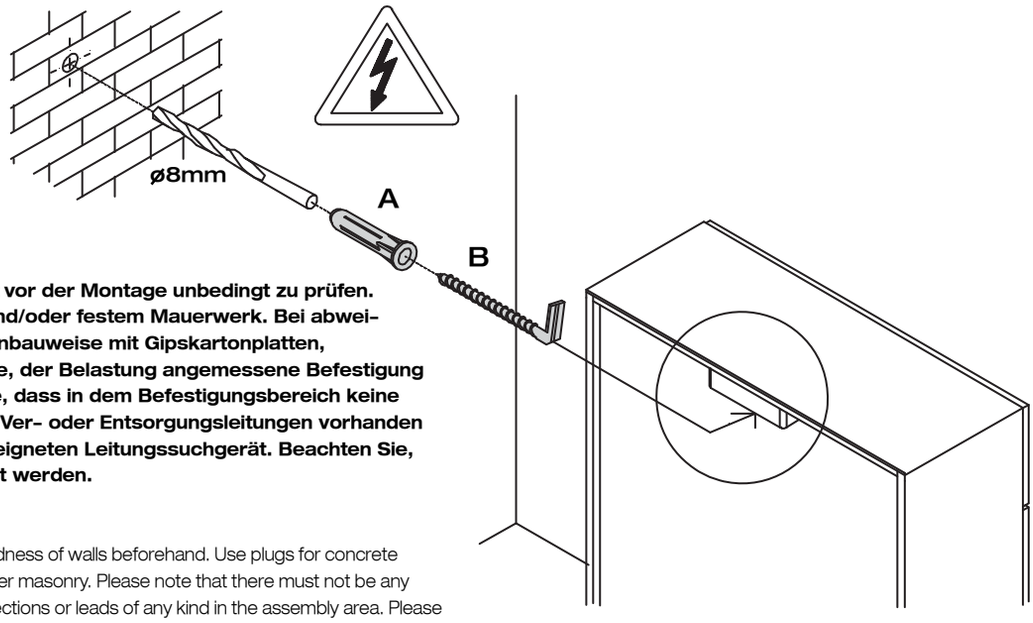

Kippsicherung
Achtung! Die Wandbeschaffenheit ist vor der Montage unbedingt zu prüfen. Verwendung von Dübeln bei Beton und/oder festem Mauerwerk. Bei abweichender Beschaffenheit (z.B. Rahmenbauweise mit Gipskartonplatten, Leichtbausteinen etc.) ist eine andere, der Belastung angemessene Befestigung bauseits vorzunehmen. Beachten Sie, dass in dem Befestigungsbereich keine Elektro-Installationszonen und keine Ver- oder Entsorgungsleitungen vorhanden sein dürfen. Prüfen Sie mit einem geeigneten Leitungssuchgerät. Beachten Sie, dass Kunststoffrohre nicht dedektiert werden.

Anti-tilt device
Please note! Please be sure to test the soundness of walls beforehand. Use plugs for concrete and solid walls. Use different method for lighter masonry. Please note that there must not be any electrical installations nor any electrical connections or leads of any kind in the assembly area. Please ensure this is so by testing the area with a suitable electrical leads search device. Please also note that plastic tubing will not be detected.

Protection contre le basculement
Attention! La composition du mur doit absolument être contrôlée. Utilisation de chevilles pour le béton et/ou la maçonnerie dure. Pour les autres types de construction (cloisons en placoplâtre, maçonnerie légère, etc...), il faut prévoir un autre mode de fixation en rapport avec la charge. Veuillez contrôler l'absence d'installations électriques et de conduits dans le secteur de la fixation à l'aide d'un appareil. Veuillez noter que les tubes en matière synthétiques ne sont pas détectés.

Omkiepbeveiliging
Attentie! Kontroleer het materiaal waarvan de muur vervaardigd is. I.g.v. beton en schoon metselwerk zijn standaard pluggen voldoende. Voor muren van gips, gasbetonblokken e.d. zijn speciale bevestigingsmaterialen te gebruiken. Let u er a.u.b. op, dat in het muurgedeelte geen elektrische- en afvoerleidingen lopen. U kunt dit controleren met een desbetreffend opspoorapparaat. N.B.! Kunststofleidingen zijn helaas niet op te sporen.

MONTAGEANLEITUNG

TÜRMONTAGE/EINLEGEBODEN
HOCHKOMMODE

DOOR ASSEMBLY/FITTED SHELVES
HIGH CHEST

MONTAGE DES PORTES/TABLETTES
COMMODE HAUTE

DEURMONTAGE/LEGPLANKEN
HOGE COMMODE

MANIT

MONTAGE · ASSEMBLY · *MONTAGE* · MONTAGE

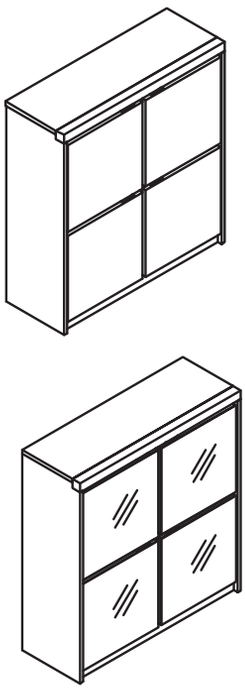

Montage darf nur durch fachkundiges Personal erfolgen

Fitting has to be done
by qualified personnel

Le montage doit uniquement être effectué par de main d´oevre spécialisée

Montage uitsluitend door
vakkundig personeel

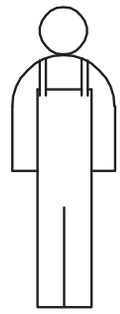

2x Beschlagbeutel 1179
2x Accessories bag 1179
2x Sachets de ferrures 1179
2x Zakjes met beslagdelen 1179

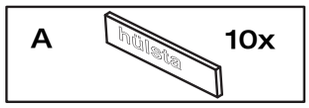

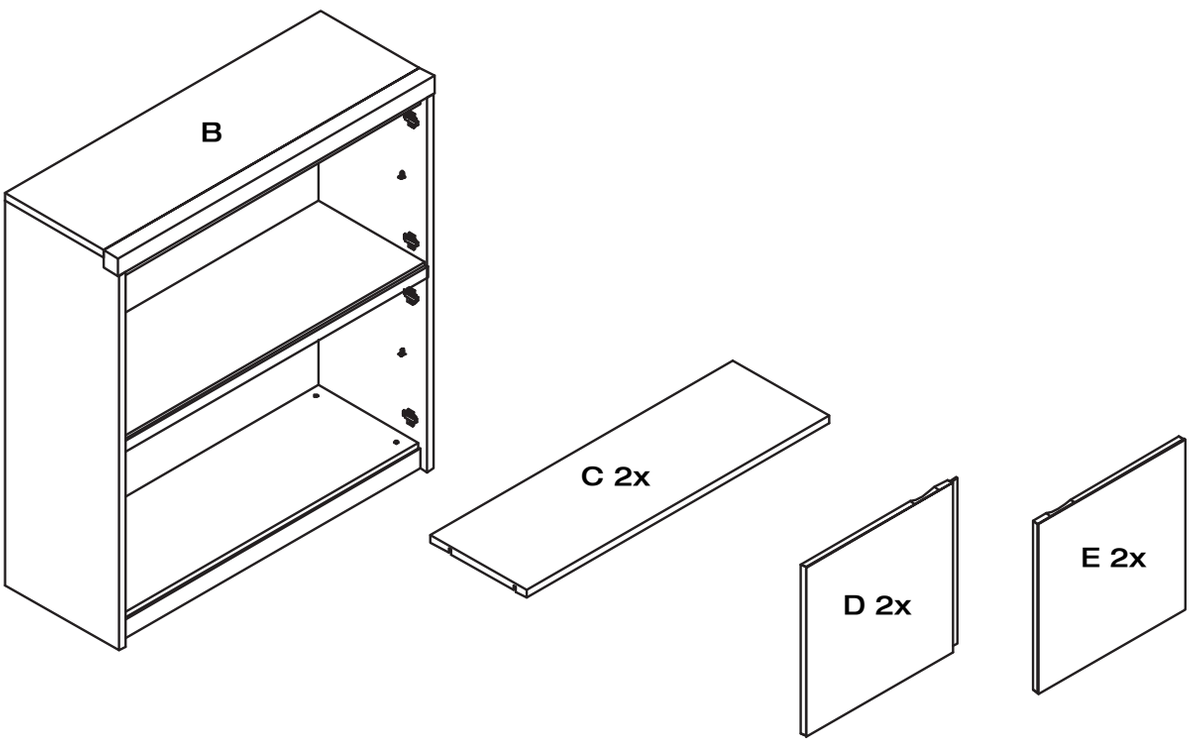

MONTAGEANLEITUNG

TÜRMONTAGE/EINLEGEBODEN
HOCHKOMMODE

DOOR ASSEMBLY/FITTED SHELVES
HIGH CHEST

MONTAGE DES PORTES/TABLETTES
COMMODE HAUTE

DEURMONTAGE/LEGPLANKEN
HOGE COMMODE

MANIT

MONTAGE · ASSEMBLY · *MONTAGE* · MONTAGE

1

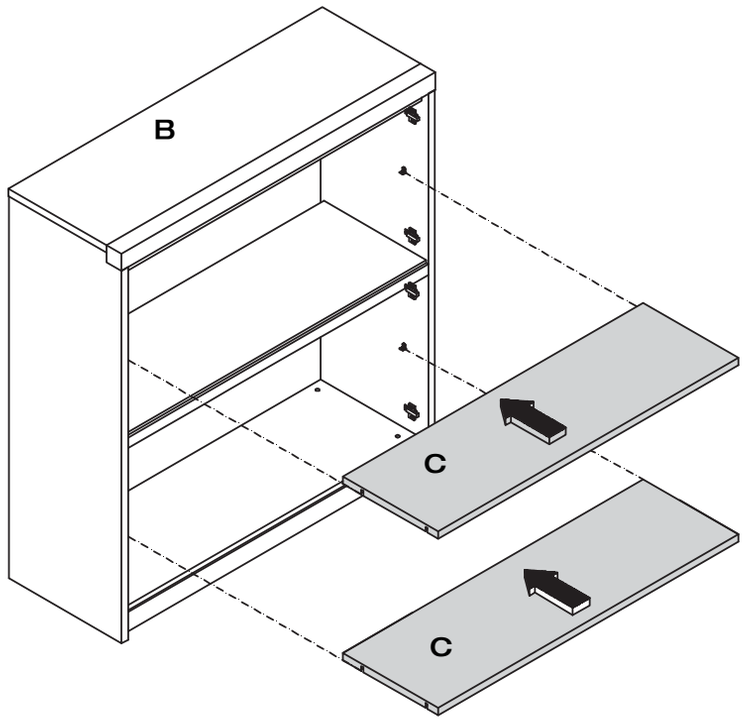

2

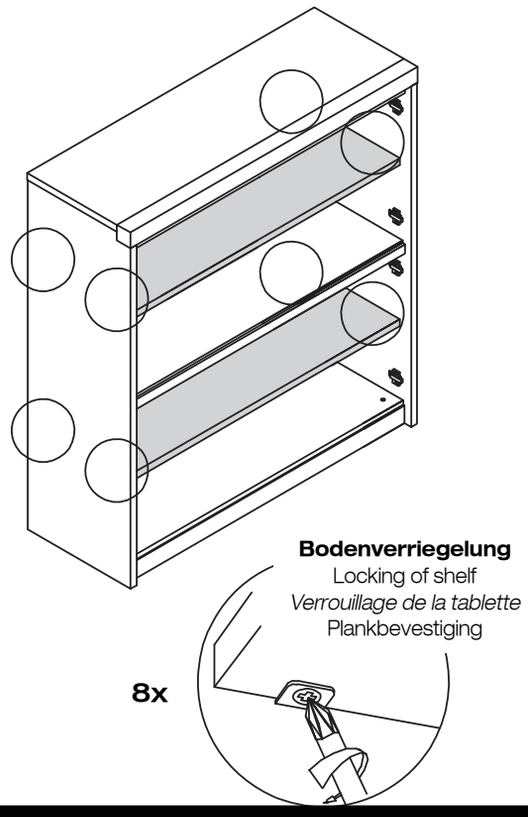

3

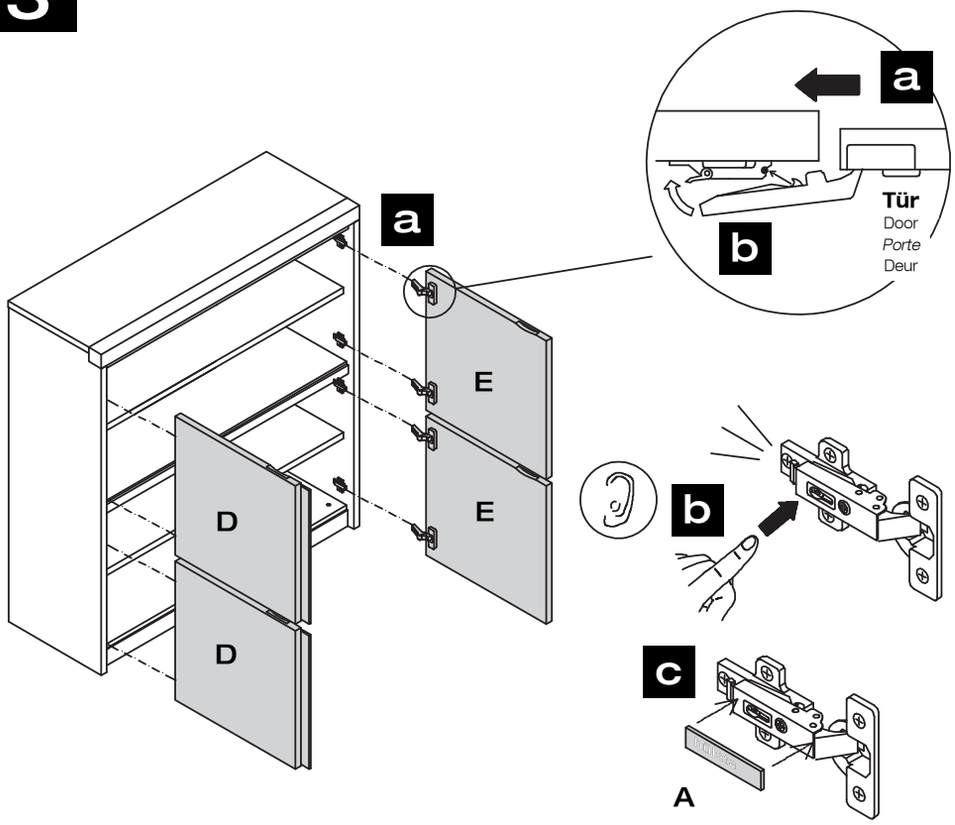

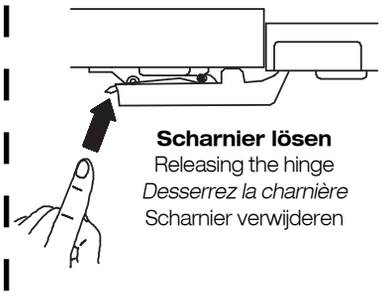

SCHUBKASTENEINSTELLUNG/TÜREINSTELLUNG

DRAWER ADJUSTMENT/DOOR ADJUSTMENT

REGLAGE DES TIROIRS/REGLAGE PORTE

AFSTELLING LADEN/AFHANGEN DEUR

MONTAGE · ASSEMBLY · *MONTAGE* · MONTAGE

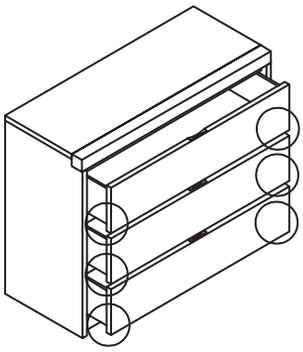

Aushängen des Schubkastens

Detaching the drawer

Dépose du tiroir

Lade demonteren

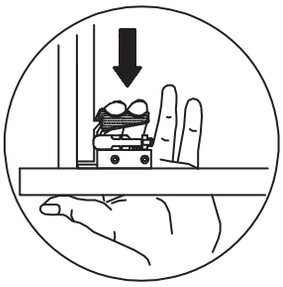

Höhenverstellung Schubkasten

Height adjustment of drawers

Réglage en hauteur des tiroirs

Hoogteverstelling laden

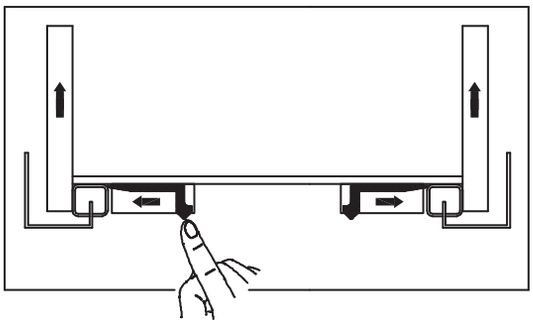

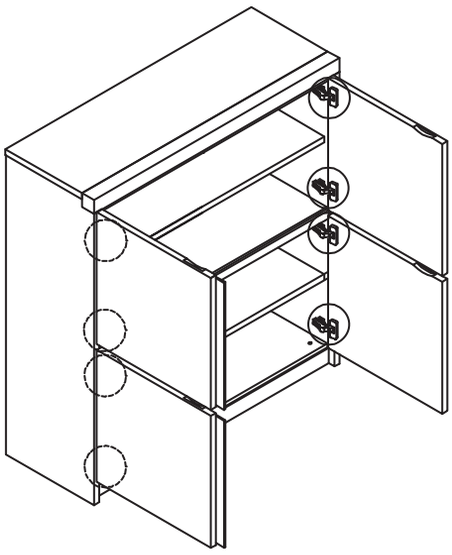

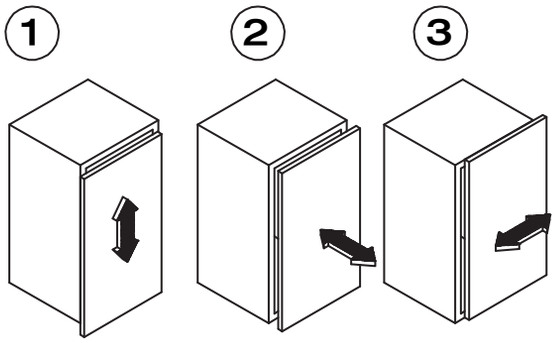

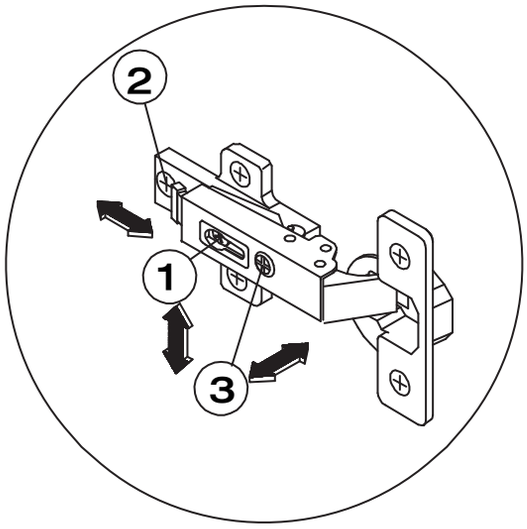

MONTAGEANLEITUNG

hülsta

STECKLADE
BOX DRAWER
CASIER
LADEBAKJE

TYP. NR.: 561, 562

MANIT

MONTAGE · ASSEMBLY · *MONTAGE* · MONTAGE

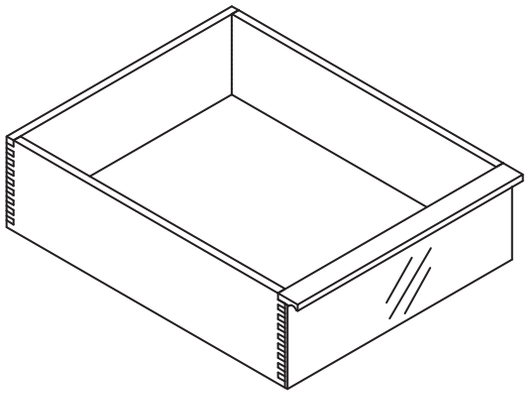

Montage darf nur durch fachkundiges Personal erfolgen

Fitting has to be done
by qualified personnel

Le montage doit uniquement être effectué par de main d´oevre spécialisée

Montage uitsluitend door
vakkundig personeel

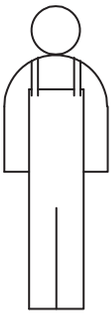

1

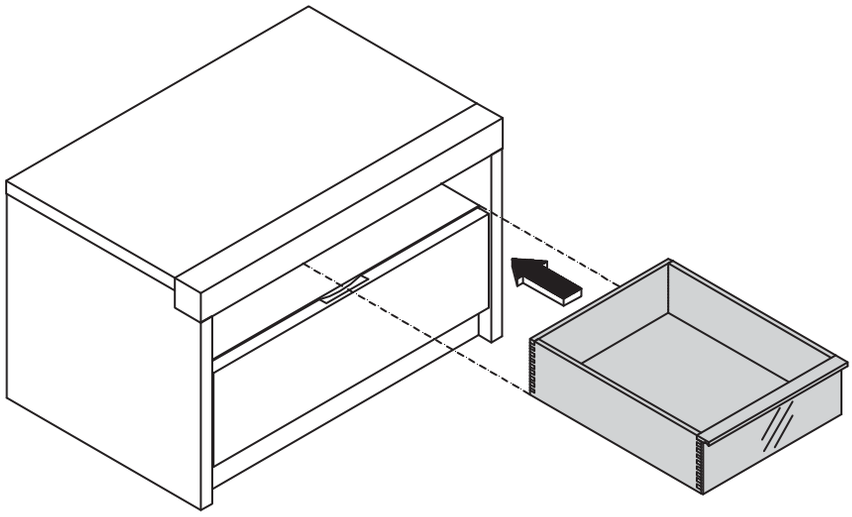

MONTAGEANLEITUNG

hülsta

MANIT

OFFENES HÄNGEELEMENT
OPEN WALL UNIT
ELEMENT SUSPENDU OUVERT
OPEN HANGELEMENT

MONTAGE · ASSEMBLY · *MONTAGE* · MONTAGE

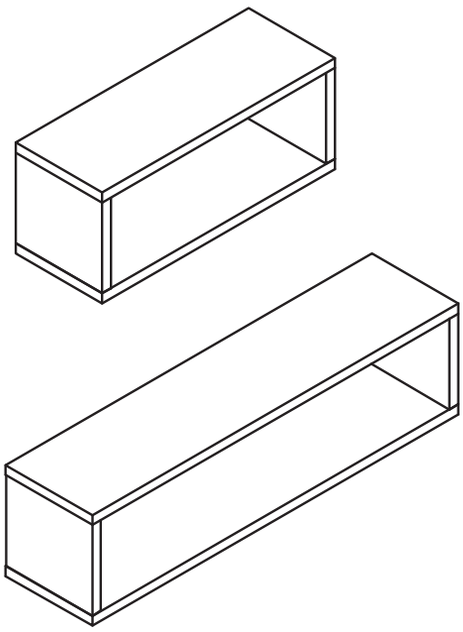

Montage darf nur durch fachkundiges Personal erfolgen

Fitting has to be done
by qualified personnel

Le montage doit uniquement être effectué par de main d´oevre spécialisée

Montage uitsluitend door
vakkundig personeel

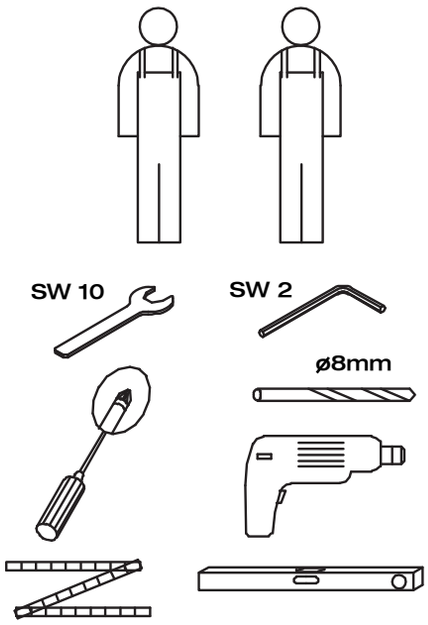

Beschlagbeutel 1303
Accessories bag 1303
Sachets de ferrures 1303
Zakjes met beslagdelen 1303

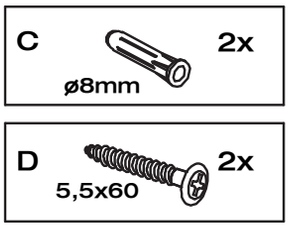

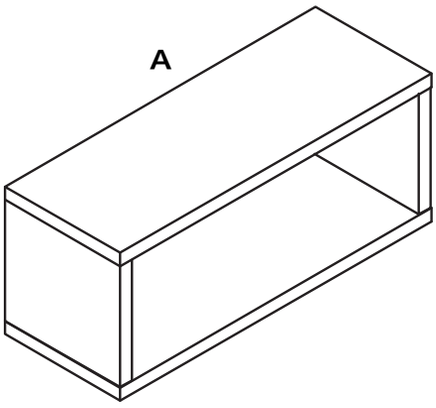

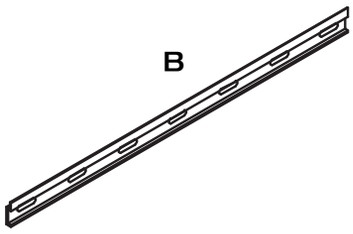

MONTAGEANLEITUNG

hülsta

OFFENES HÄNGEELEMENT
OPEN WALL UNIT
ELEMENT SUSPENDU OUVERT
OPEN HANGELEMENT

MANIT

MONTAGE · ASSEMBLY · *MONTAGE* · MONTAGE

1

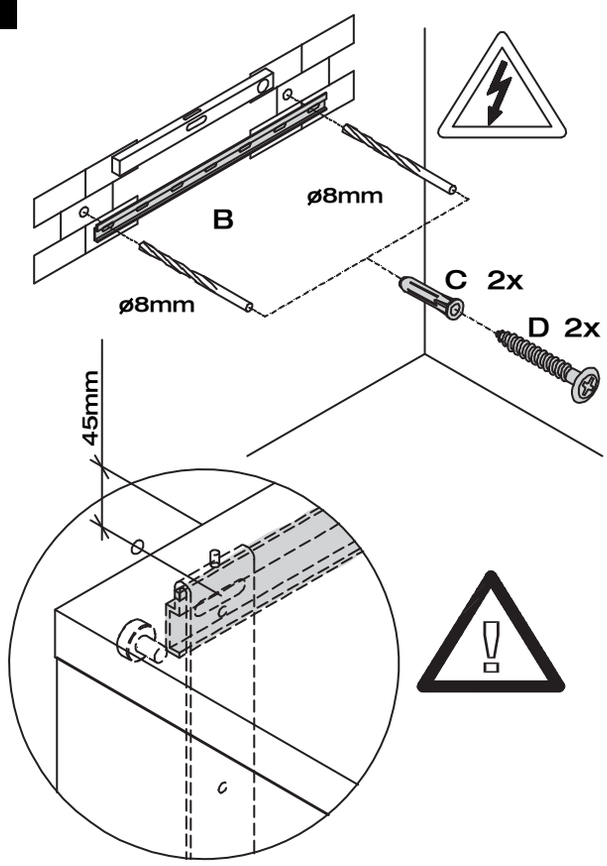

2

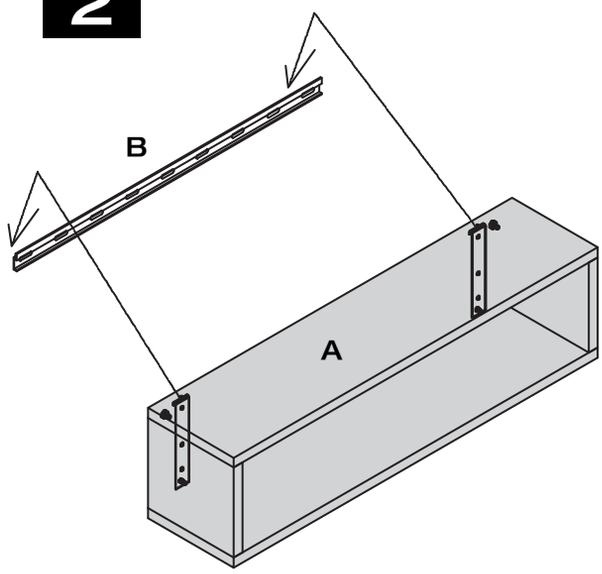

Wandbefestigung
Achtung! Die Wandbeschaffenheit ist vor der Montage unbedingt zu prüfen. Verwendung von Dübeln bei Beton und/oder festem Mauerwerk. Bei abweichender Beschaffenheit (z.B. Rahmenbauweise mit Gipskartonplatten, Leichtbausteinen etc.) ist eine andere, der Belastung angemessene Befestigung bauseits vorzunehmen. Beachten Sie, dass in dem Befestigungsbereich keine Elektro-Installationszonen und keine Ver- oder Entsorgungsleitungen vorhanden sein dürfen. Prüfen Sie mit einem geeigneten Leitungssuchgerät. Beachten Sie, dass Kunststoffrohre nicht dedektiert werden.

Wall mounting
Please note! Please be sure to test the soundness of walls beforehand. Use plugs for concrete and solid walls. Use different method for lighter masonry. Please note that there must not be any electrical installations nor any electrical connections or leads of any kind in the assembly area. Please ensure this is so by testing the area with a suitable electrical leads search device. Please also note that plastic tubing will not be detected.

Fixation mural
Attention! La composition du mur doit absolument être contrôlée. Utilisation de chevilles pour le béton et/ou la maçonnerie dure. Pour les autres types de construction (cloisons en placoplâtre, maçonnerie légère, etc...), il faut prévoir un autre mode de fixation en rapport avec la charge. Veuillez contrôler l'absence d'installations électriques et de conduits dans le secteur de la fixation à l'aide d'un appareil. Veuillez noter que les tubes en matière synthétiques ne sont pas détectés.

Bevestiging aan de muur
Attentie! Kontroleer het materiaal waarvan de muur vervaardigd is. I.g.v. beton en schoon metselwerk zijn standaard pluggen voldoende. Voor muren van gips, gasbetonblokken e.d. zijn speciale bevestigingsmaterialen te gebruiken. Let u er a.u.b. op, dat in het muurgedeelte geen elektrische- en afvoerleidingen lopen. U kunt dit controleren met een desbetreffend opspoorapparaat. N.B.! Kunststofleidingen zijn helaas niet op te sporen.

MONTAGE · ASSEMBLY · *MONTAGE* · MONTAGE

3

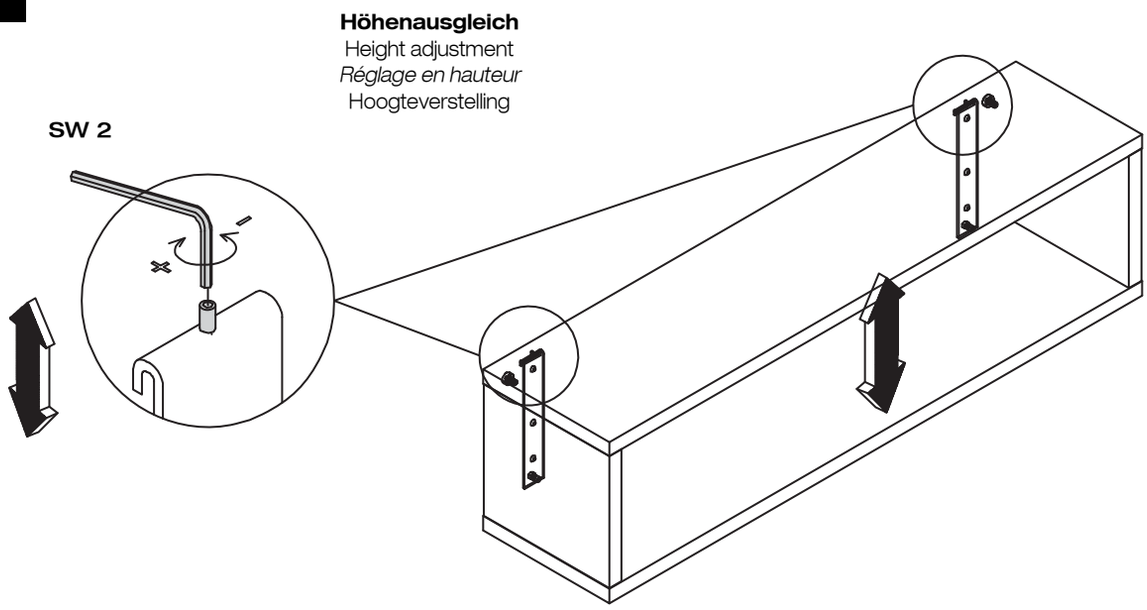

4

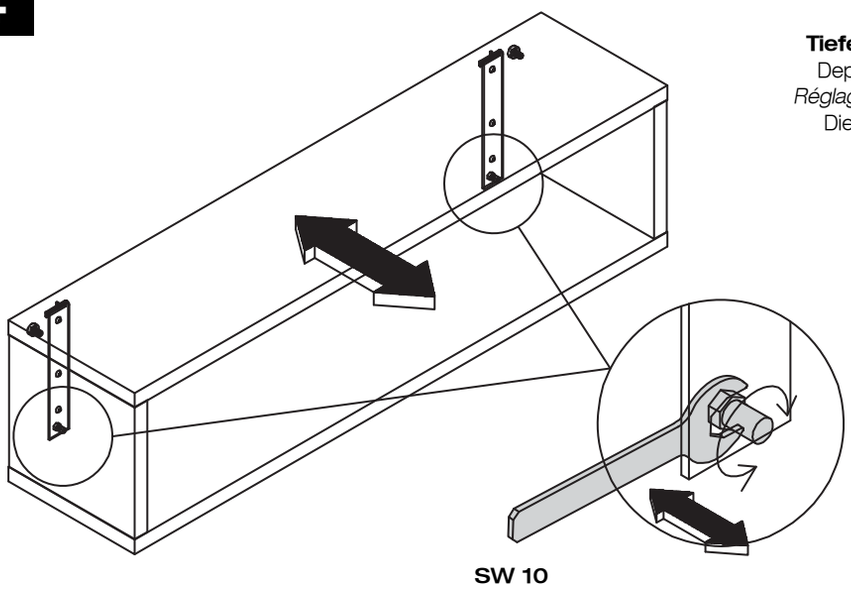

INNENBOX FÜR OFFENES HÄNGEELEMENT

INNER BOX FOR OPEN WALL UNIT

CASIER INTERIEUR POUR ELEMENT SUSPENDU OUVERT

BINNENBOX VOOR OPEN HANGELEMENT

MONTAGE · ASSEMBLY · *MONTAGE* · MONTAGE

Spannschrauben leicht anziehen, sodass die Innenbox im Hängeelement fixiert ist.

Tighten screws slightly so that the inner box is fixed firmly in the wall unit.

Visser légèrement les vis de tension de façon que le casier intérieur soit fixé dans l'étagère.

Spanschroeven iets aandraaien, zodat de binnenbox in het hangelement gefixeerd is.

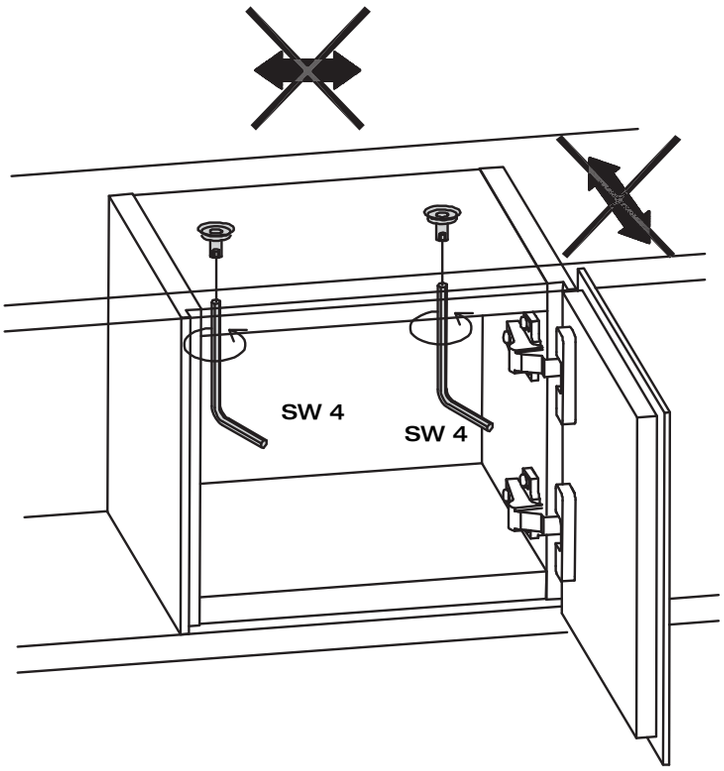

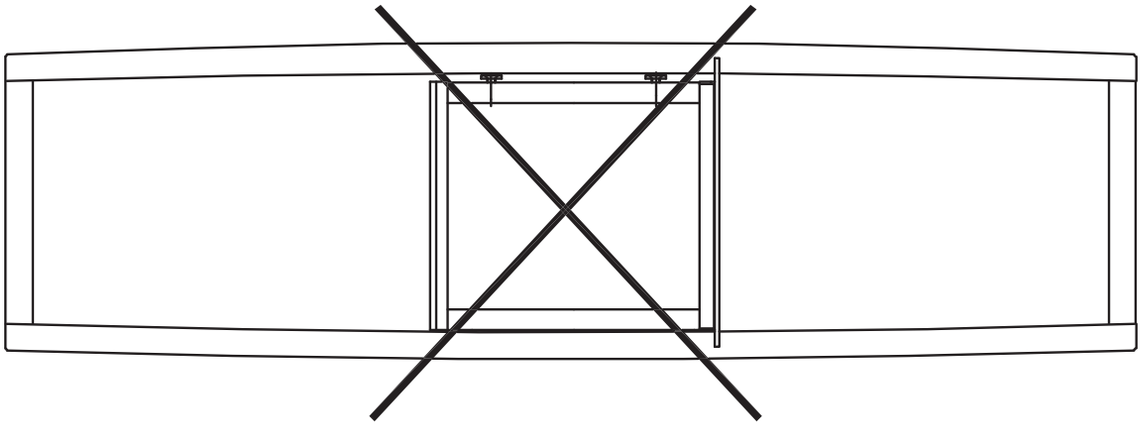

MONTAGEANLEITUNG

hülsta

MANIT

WINKELBORD
ANGULAR SHELF
TABLETTE EN EQUERRE
GEHOEKTE PLANK

MONTAGE · ASSEMBLY · *MONTAGE* · MONTAGE

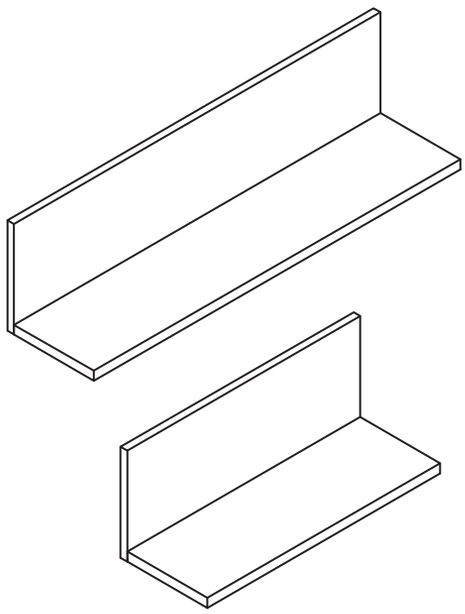

Montage darf nur durch fachkundiges Personal erfolgen

Fitting has to be done
by qualified personnel

Le montage doit uniquement être effectué par de main d´oevre spécialisée

Montage uitsluitend door
vakkundig personeel

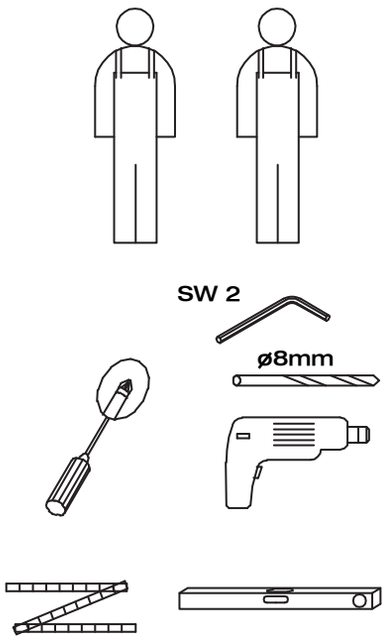

Beschlagbeutel 1303
Accessories bag 1303
Sachets de ferrures 1303
Zakjes met beslagdelen 1303

C	ø8mm	2x
D	5,5x60	2x

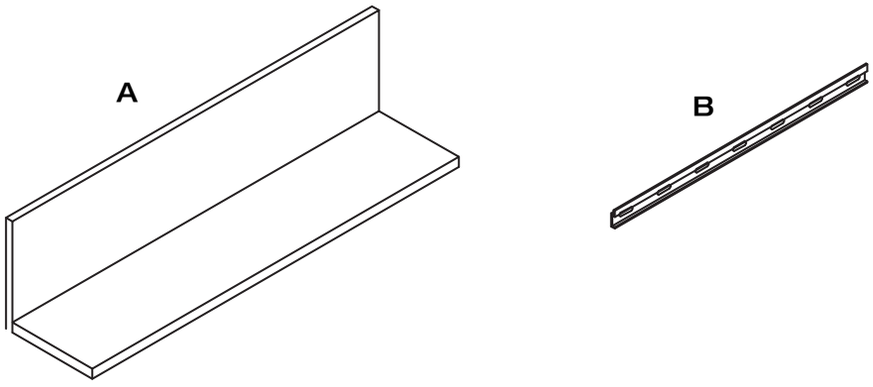

MONTAGEANLEITUNG

hülsta

MANIT

WINKELBORD
ANGULAR SHELF
TABLETTE EN EQUERRE
GEHOEKTE PLANK

MONTAGE · ASSEMBLY · *MONTAGE* · MONTAGE

1

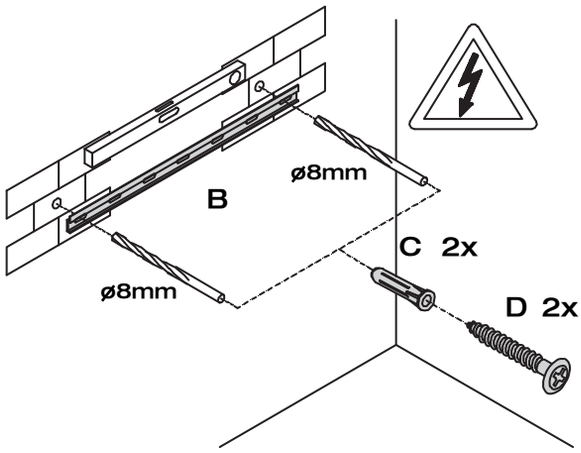

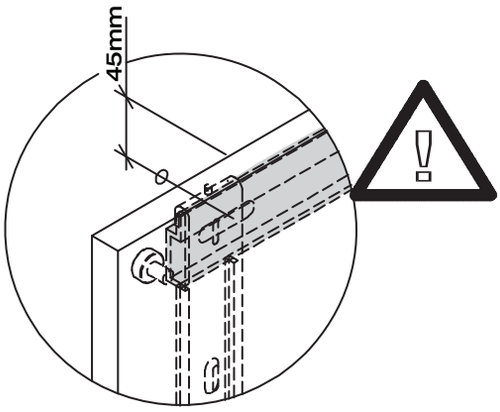

2

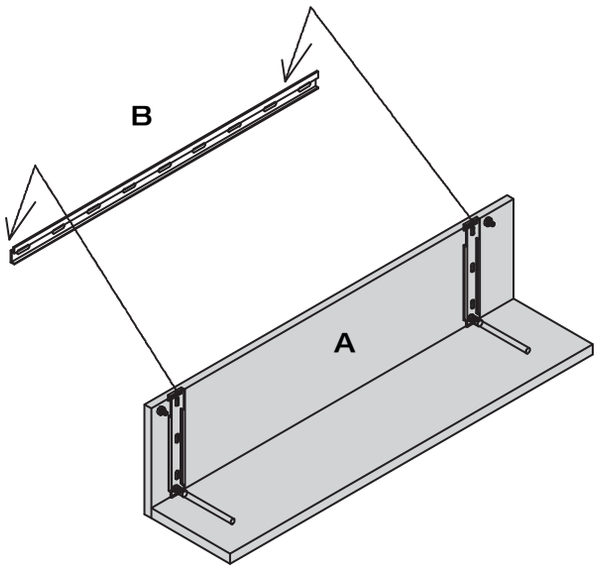

Wandbefestigung
Achtung! Die Wandbeschaffenheit ist vor der Montage unbedingt zu prüfen. Verwendung von Dübeln bei Beton und/oder festem Mauerwerk. Bei abweichender Beschaffenheit (z.B. Rahmenbauweise mit Gipskartonplatten, Leichtbausteinen etc.) ist eine andere, der Belastung angemessene Befestigung bauseits vorzunehmen. Beachten Sie, dass in dem Befestigungsbereich keine Elektro-Installationszonen und keine Ver- oder Entsorgungsleitungen vorhanden sein dürfen. Prüfen Sie mit einem geeigneten Leitungssuchgerät. Beachten Sie, dass Kunststoffrohre nicht dedektiert werden.

Wall mounting
Please note! Please be sure to test the soundness of walls beforehand. Use plugs for concrete and solid walls. Use different method for lighter masonry. Please note that there must not be any electrical installations nor any electrical connections or leads of any kind in the assembly area. Please ensure this is so by testing the area with a suitable electrical leads search device. Please also note that plastic tubing will not be detected.

Fixation mural
Attention! La composition du mur doit absolument être contrôlée. Utilisation de chevilles pour le béton et/ou la maçonnerie dure. Pour les autres types de construction (cloisons en placoplâtre, maçonnerie légère, etc...), il faut prévoir un autre mode de fixation en rapport avec la charge. Veuillez contrôler l'absence d'installations électriques et de conduits dans le secteur de la fixation à l'aide d'un appareil. Veuillez noter que les tubes en matière synthétiques ne sont pas détectés.

Bevestiging aan de muur
Attentie! Kontroleer het materiaal waarvan de muur vervaardigd is. I.g.v. beton en schoon metselwerk zijn standaard pluggen voldoende. Voor muren van gips, gasbetonblokken e.d. zijn speciale bevestigingsmaterialen te gebruiken. Let u er a.u.b. op, dat in het muurgedeelte geen elektrische- en afvoerleidingen lopen. U kunt dit controleren met een desbetreffend opspoorapparaat. N.B.! Kunststofleidingen zijn helaas niet op te sporen.

MONTAGE · ASSEMBLY · *MONTAGE* · MONTAGE

3

Höhenausgleich
Height adjustment
Réglage en hauteur
Hoogteverstelling

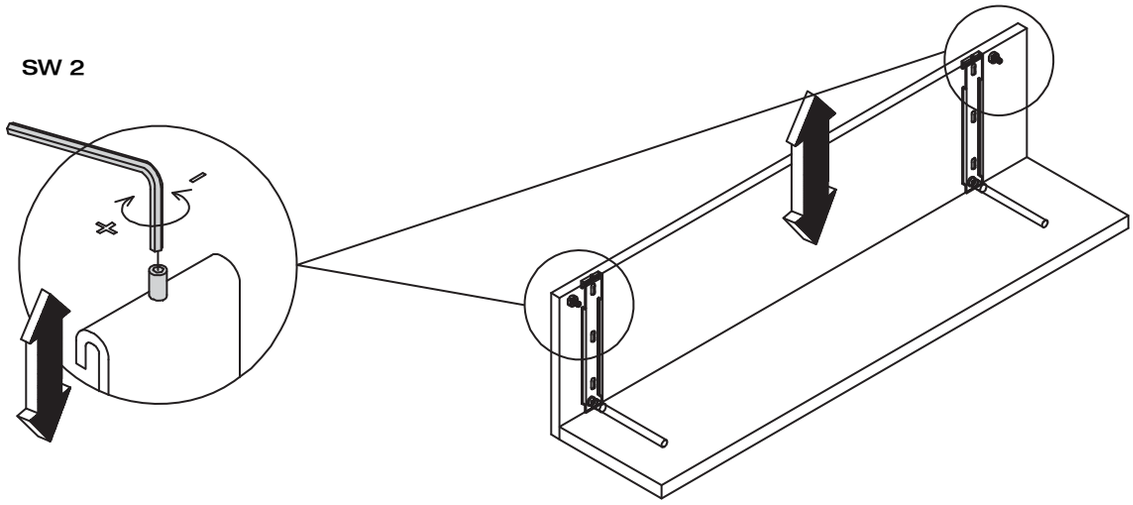

4

Tiefeneinstellung
Depth adjustment
Réglage en profondeur
Diepteverstelling

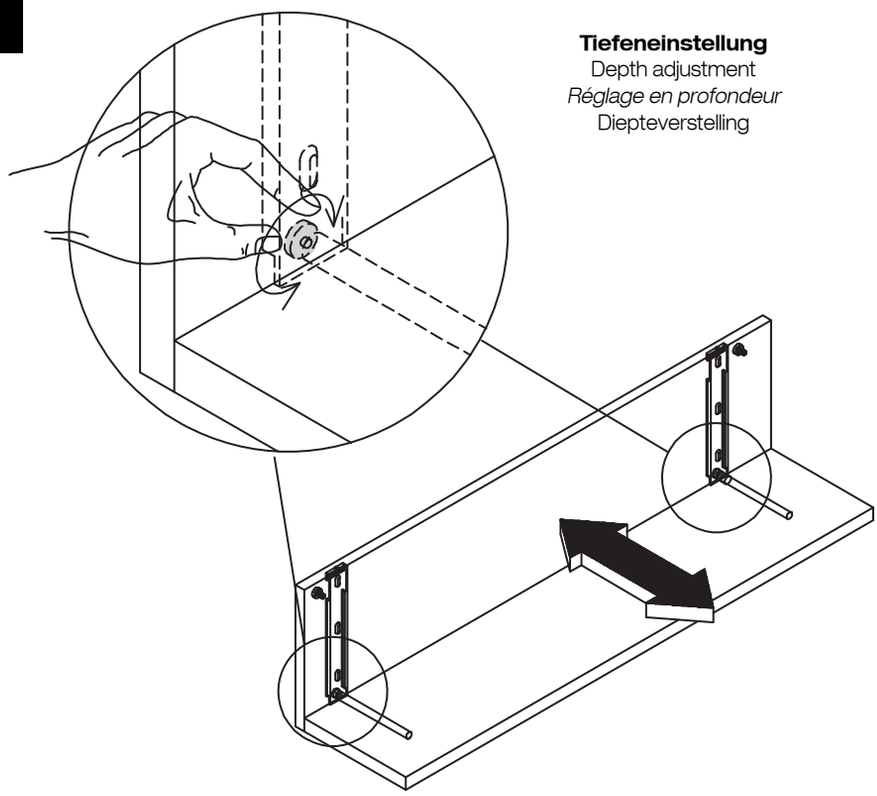

MONTAGEANLEITUNG

hülsta

SPIEGEL
MIRROR
MIROIR
SPIEGEL

MANIT

MONTAGE · ASSEMBLY · *MONTAGE* · MONTAGE

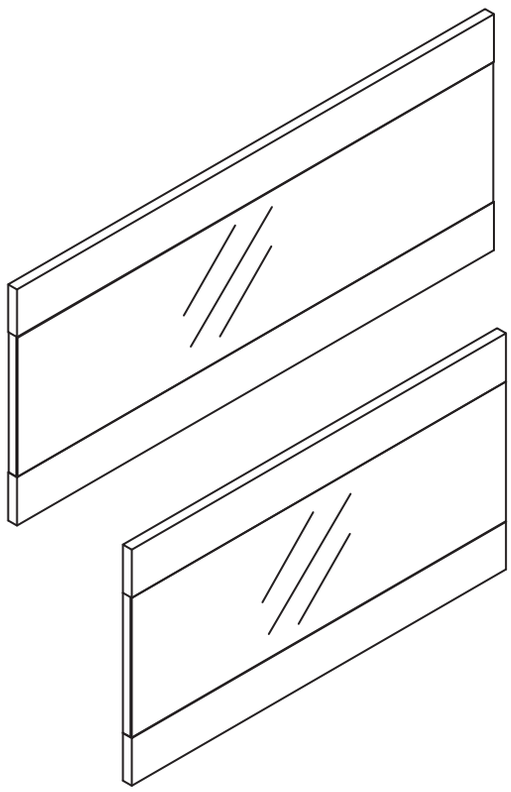

Montage darf nur durch fachkundiges Personal erfolgen

Fitting has to be done
by qualified personnel

Le montage doit uniquement être effectué par de main d´oevre spécialisée

Montage uitsluitend door
vakkundig personeel

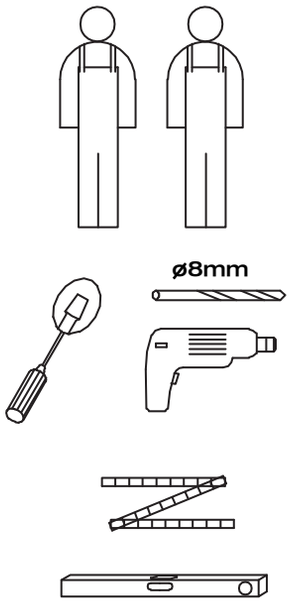

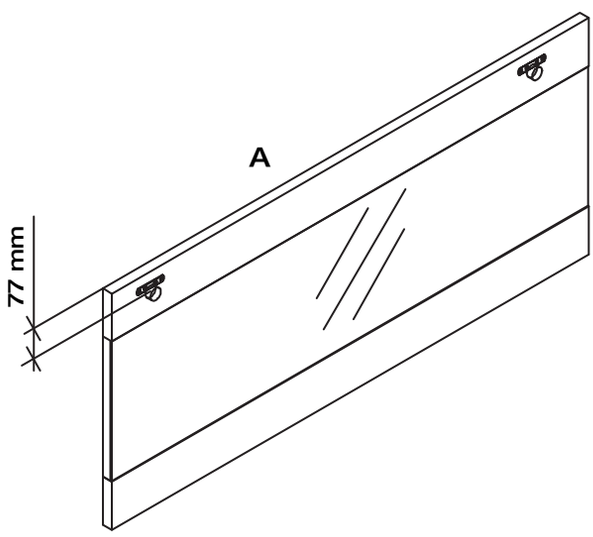

Beschlagbeutel 181
Accessories bag 181
Sachets de ferrures 181
Zakjes met beslagdelen 181

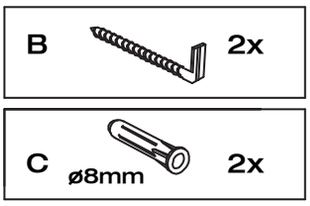

MONTAGEANLEITUNG

hülsta

SPIEGEL
MIRROR
MIROIR
SPIEGEL

MANIT

MONTAGE · ASSEMBLY · *MONTAGE* · MONTAGE

1

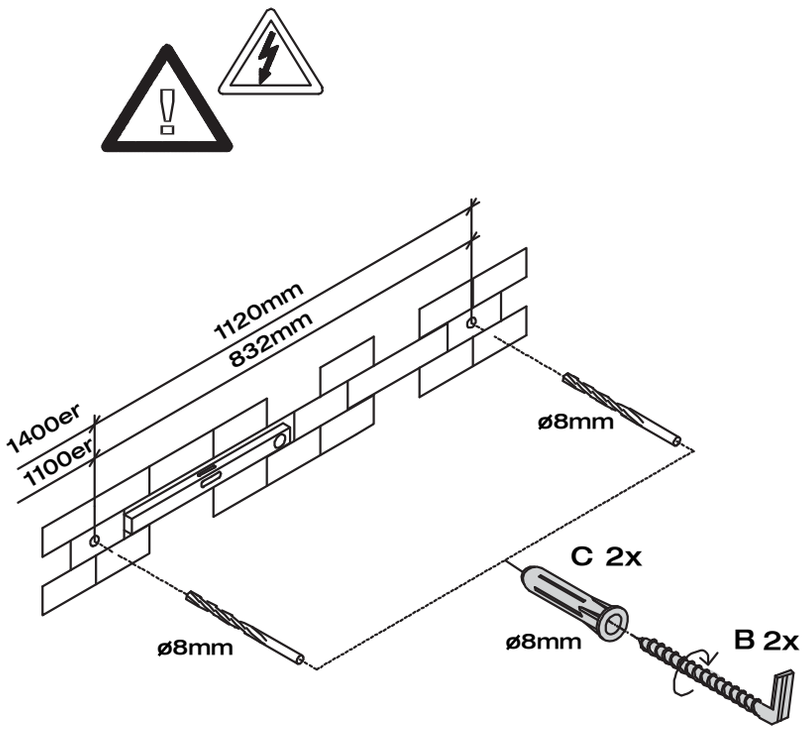

Wandbefestigung
Achtung! Die Wandbeschaffenheit ist vor der Montage unbedingt zu prüfen. Verwendung von Dübeln bei Beton und/oder festem Mauerwerk. Bei abweichender Beschaffenheit (z.B. Rahmenbauweise mit Gipskartonplatten, Leichtbausteinen etc.) ist eine andere, der Belastung angemessene Befestigung bauseits vorzunehmen. Beachten Sie, dass in dem Befestigungsbereich keine Elektro-Installationszonen und keine Ver- oder Entsorgungsleitungen vorhanden sein dürfen. Prüfen Sie mit einem geeigneten Leitungssuchgerät. Beachten Sie, dass Kunststoffrohre nicht dedektiert werden.

Wall mounting
Please note! Please be sure to test the soundness of walls beforehand. Use plugs for concrete and solid walls. Use different method for lighter masonry. Please note that there must not be any electrical installations nor any electrical connections or leads of any kind in the assembly area. Please ensure this is so by testing the area with a suitable electrical leads search device. Please also note that plastic tubing will not be detected.

Fixation mural
Attention! La composition du mur doit absolument être contrôlée. Utilisation de chevilles pour le béton et/ou la maçonnerie dure. Pour les autres types de construction (cloisons en placoplâtre, maçonnerie légère, etc...), il faut prévoir un autre mode de fixation en rapport avec la charge. Veuillez contrôler l'absence d'installations électriques et de conduits dans le secteur de la fixation à l'aide d'un appareil. Veuillez noter que les tubes en matière synthétiques ne sont pas détectés.

Bevestiging aan de muur
Attentie! Kontroleer het materiaal waarvan de muur vervaardigd is. I.g.v. beton en schoon metselwerk zijn standaard pluggen voldoende. Voor muren van gips, gasbetonblokken e.d. zijn speciale bevestigingsmaterialen te gebruiken. Let u er a.u.b. op, dat in het muurgedeelte geen elektrische- en afvoerleidingen lopen. U kunt dit controleren met een desbetreffend opspoorapparaat.
N.B.! Kunststofleidingen zijn helaas niet op te sporen.

2

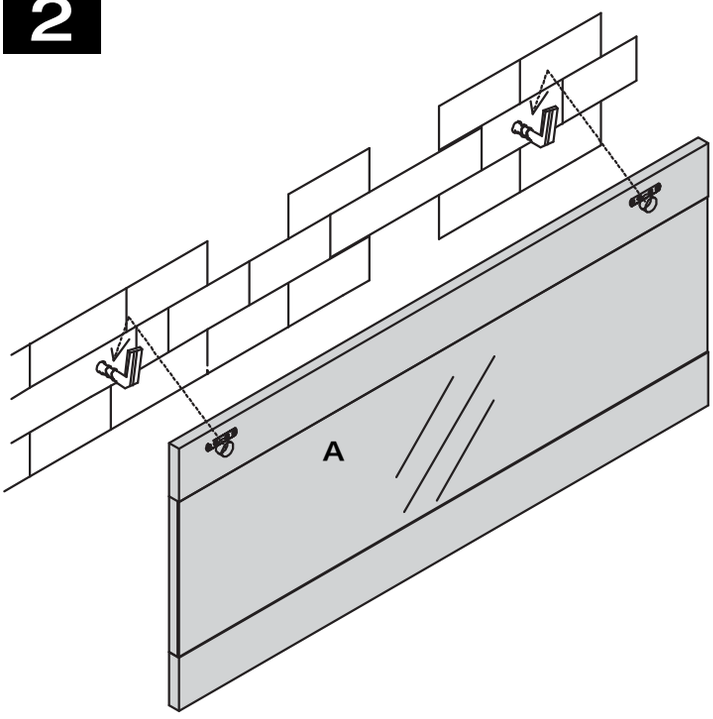

MONTAGEANLEITUNG

hülsta

HÄNGEELEMENT
WALL UNIT
ELEMENT SUSPENDU
HANGELEMENT

MANIT

MONTAGE · ASSEMBLY · *MONTAGE* · MONTAGE

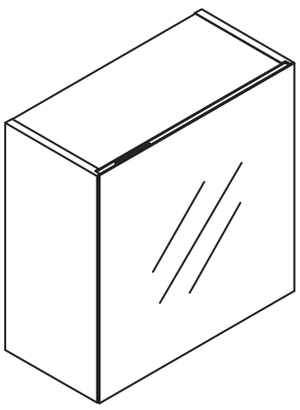

Montage darf nur durch fachkundiges Personal erfolgen

Fitting has to be done
by qualified personnel

Le montage doit uniquement être effectué par de main d´oevre spécialisée

Montage uitsluitend door
vakkundig personeel

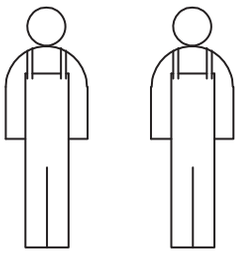

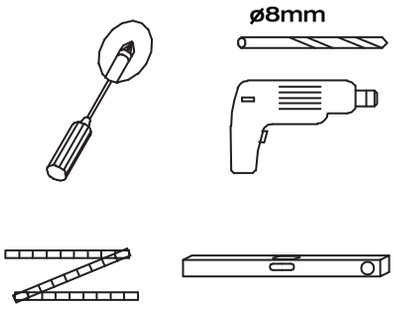

Beschlagbeutel 1303
Accessories bag 1303
Sachets de ferrures 1303
Zakjes met beslagdelen 1303

C	ø8mm	2x
D	5,5x60	2x

Beschlagbeutel 1650
Accessories bag 1650
Sachets de ferrures 1650
Zakjes met beslagdelen 1650

E	ø12mm	4x

A

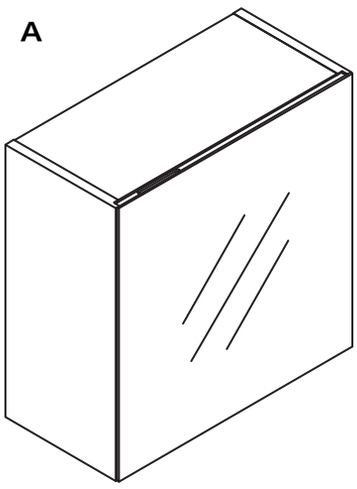

B

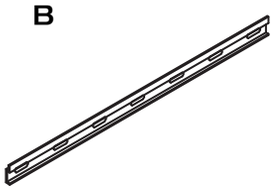

MONTAGEANLEITUNG

hülsta

MANIT

HÄNGEELEMENT
WALL UNIT
ELEMENT SUSPENDU
HANGELEMENT

MONTAGE · ASSEMBLY · *MONTAGE* · MONTAGE

1

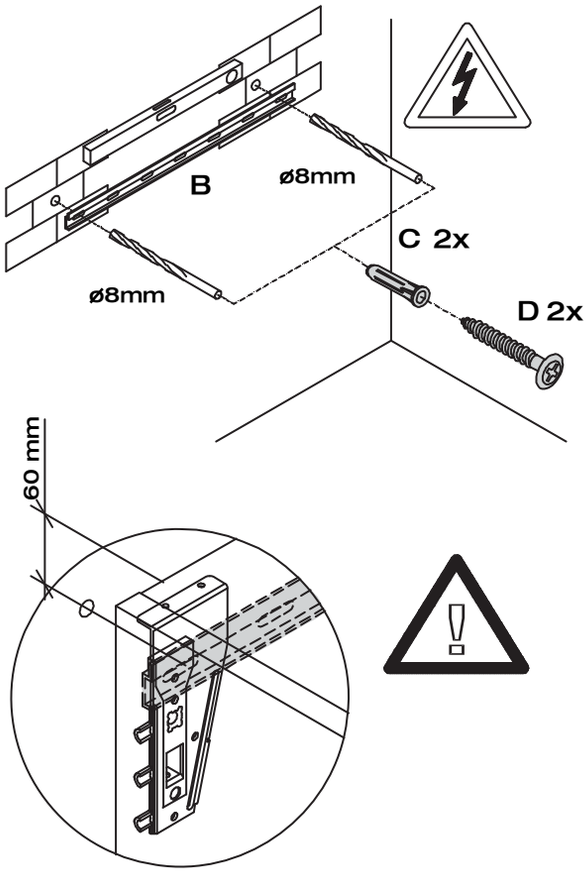

2

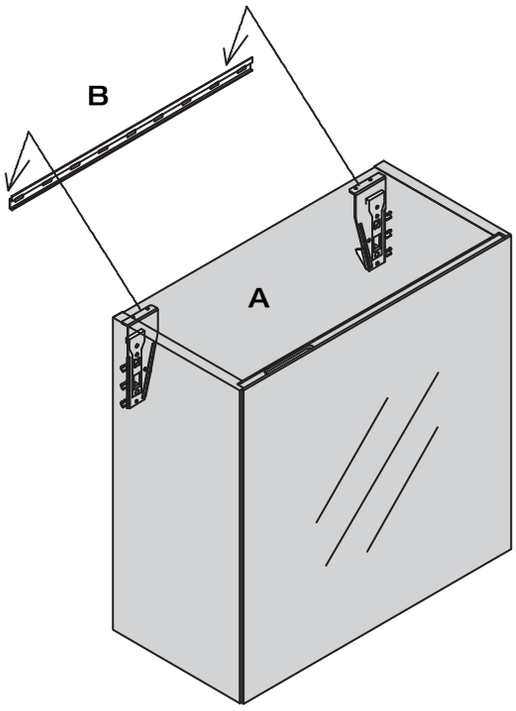

Wandbefestigung
Achtung! Die Wandbeschaffenheit ist vor der Montage unbedingt zu prüfen. Verwendung von Dübeln bei Beton und/ oder festem Mauerwerk. Bei abweichender Beschaffenheit (z.B. Rahmenbauweise mit Gipskartonplatten, Leichtbausteinen etc.) ist eine andere, der Belastung angemessene Befestigung bauseits vorzunehmen. Beachten Sie, dass in dem Befestigungsbereich keine Elektro-Installationszonen und keine Ver- oder Entsorgungsleitungen vorhanden sein dürfen. Prüfen Sie mit einem geeigneten Leitungssuchgerät. Beachten Sie, dass Kunststoffrohre nicht dedektiert werden.

Wall mounting
Please note! Please be sure to test the soundness of walls beforehand. Use plugs for concrete and solid walls. Use different method for lighter masonry. Please note that there must not be any electrical installations nor any electrical connections or leads of any kind in the assembly area. Please ensure this is so by testing the area with a suitable electrical leads search device. Please also note that plastic tubing will not be detected.

Fixation mural
Attention! La composition du mur doit absolument être contrôlée. Utilisation de chevilles pour le béton et/ou la maçonnerie dure. Pour les autres types de construction (cloisons en placoplâtre, maçonnerie légère, etc...), il faut prévoir un autre mode de fixation en rapport avec la charge. Veuillez contrôler l'absence d'installations électriques et de conduits dans le secteur de la fixation à l'aide d'un appareil. Veuillez noter que les tubes en matière synthétiques ne sont pas détectés.

Bevestiging aan de muur
Attentie! Kontroleer het materiaal waarvan de muur vervaardigd is. I.g.v. beton en schoon metselwerk zijn standaard pluggen voldoende. Voor muren van gips, gasbetonblokken e.d. zijn speciale bevestigingsmaterialen te gebruiken. Let u er a.u.b. op, dat in het muurgedeelte geen elektrische- en afvoerleidingen lopen. U kunt dit controleren met een desbetreffend opspoorapparaat. N.B.! Kunststofleidingen zijn helaas niet op te sporen.

HÄNGEELEMENT
WALL UNIT
ELEMENT SUSPENDU
HANGELEMENT

MONTAGE · ASSEMBLY · *MONTAGE* · MONTAGE

3

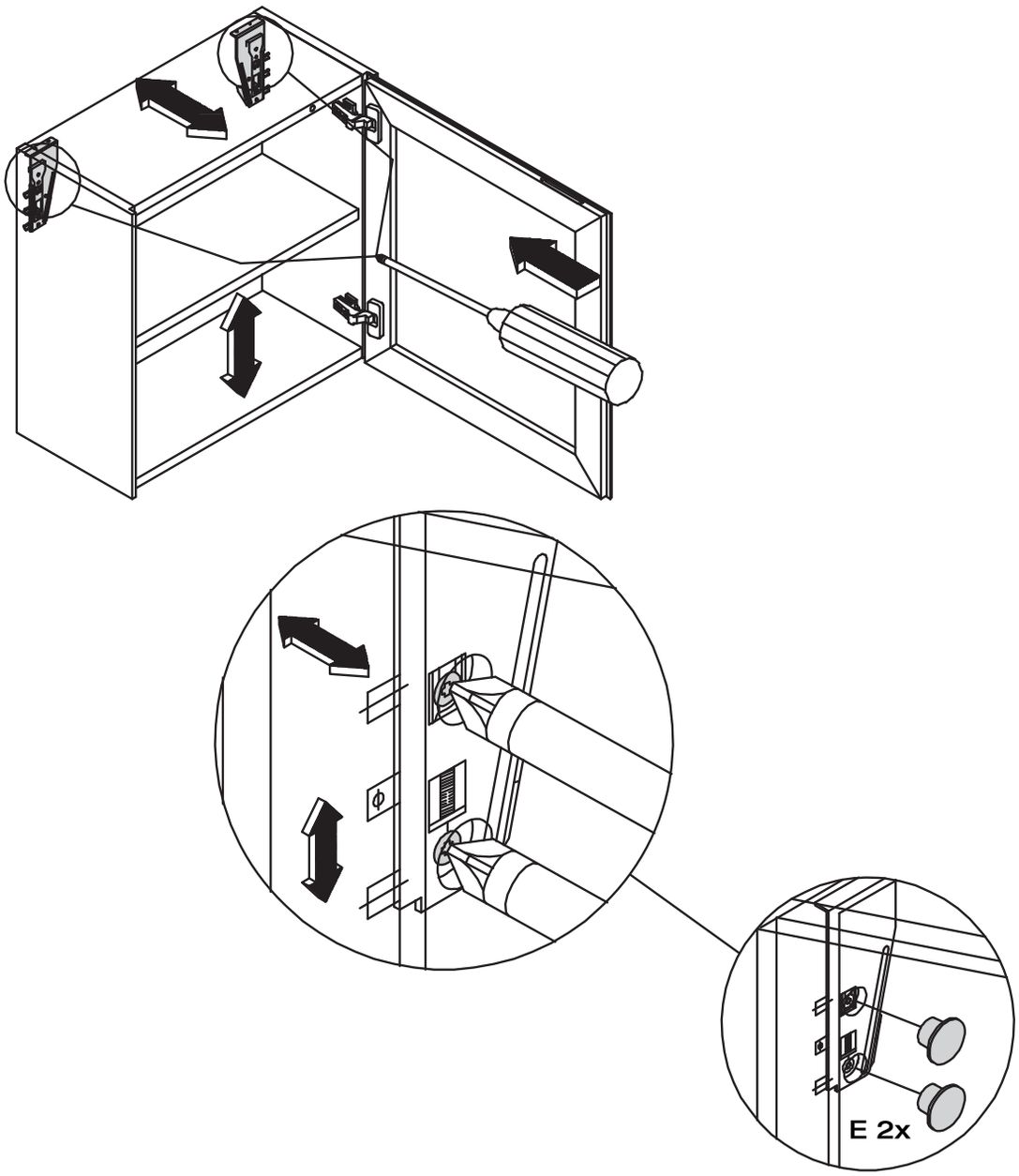

hülsta-werke · Karl-Hüls-Straße 1 · 48703 Stadtlohn
TEL +49 2563 86-0 · FAX +49 2563 86-1417
www.huelsta.com · info@huelsta.com