taff

Montageanleitung

Seite 1–4 Kinderbett	Seite 5–10 Erlebnismöbel	Seite 11–14 Hochbett
Seite 15–18 Etagenbett	Seite 19 Wickelplatz	Seite 20 Regal
Seite 21 Paneel und Regal	Seite 22 Winkelbord	Seite 22 Baukasten
Seite 23 Hänger	Seite 24 Türmontage	Seite 25 Schubkastenschienen
Seite 26–30 Kleiderschrank	Seite 31 Jugendstuhl	Seite 32 Kinderhocker

hülsta Die Möbelmarke.

Wichtig! Die Montageanleitung vor der Montage unbedingt durchlesen und aufbewahren.

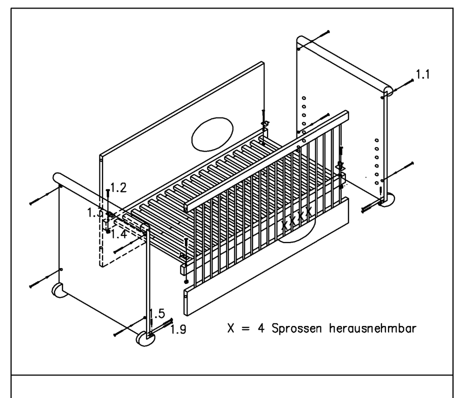

X = 4 Sprossen herausnehmbar

Stück	Auflistung der Beschläge	Nr.
8	Flachrundschraube, M6x60	1.1
4	Flachrundschraube M6x30	1.2
4	Tragblech für Lattenrost links und rechts (je 2)	1.3
4	selbstsichernde Mutter	1.4
4	Eisenbolzen ø5x30	1.5
1	Imbusschlüssel SW4	1.6
1	Sechskantschraubendreher	1.7
1	Steckschlüssel	1.8
8	Spanplattenschraube 3,5x50	1.9

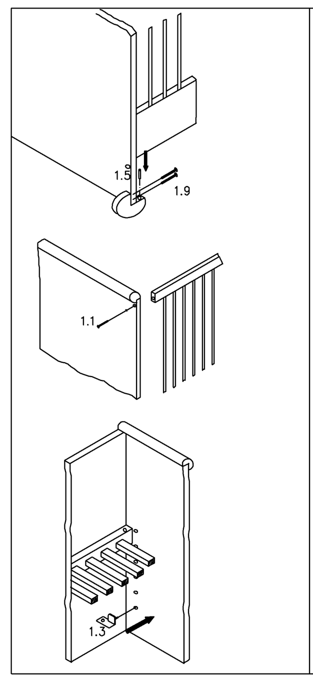

Die Schrauben 1.9 durch die Kopf- und Fußteile schieben und in die Räder schrauben. Den Eisenbolzen 1.5 in die 4 Räder stecken und die Seitenteile von oben aufsetzen.

Die Seitenteile mittels Flachrundschraube 1.1 und Imbusschlüssel 1.6 an das Kopf- und Fußteil schrauben.
Achtung! Bei der Kinderbettseite mit dem Rundfenster muß die Seite mit den Schraubenköpfen unbedingt nach außen geschraubt werden, da sonst eine erhöhte Verletzungsgefahr besteht.

Lattenrostträger 1.3 in die Lochreihe einstecken und Lattenrost auflegen.

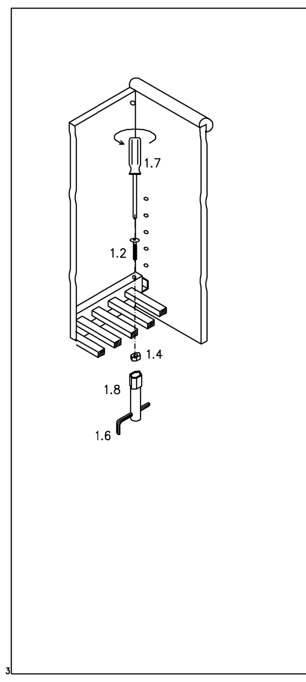

Flachrundschraube 1.2 von oben einstecken. Selbstsichernde Mutter 1.4 von Hand kurz aufdrehen. Imbusschlüssel 1.6 und Steckschlüssel 1.8 fixieren, von oben mit Sechskantschraubendreher 1.7 fest andrehen.

Wichtig!

Der Lattenrost ist in der Höhe 6 mal verstellbar. Niedrigste Stelle 650, höchste 330mm von Lattenrostoberkante bis Oberkante Seitenteil.
Achten Sie auf eine altersgerechte Höhe der seitlichen Begrenzungen, damit Ihr Kind nicht aus dem Bett fallen kann. Mit zunehmendem Alter ist der Bettboden abzusenken.

Die unterste Stellung ist die sicherste Position, die auf jeden Fall verwendet werden sollte, sobald das Kind alt genug ist, um sich aufzustellen.

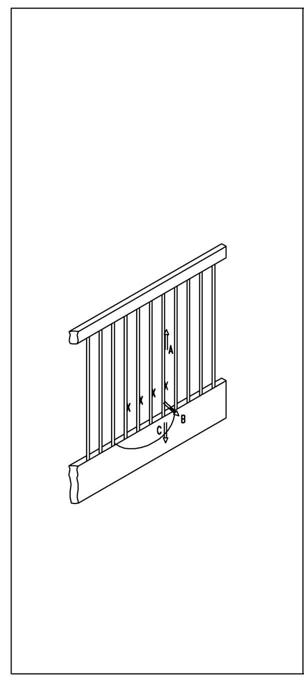

In der untersten Stellung darf die Bauhöhe von Matratzenoberfläche bis Betthumrandungsoberkante nicht weniger als 500mm sein. Gegenstände im Kinderbett, auf die sich das Kind stellen könnte, vermindern die Übersteighöhe und stellen deshalb ein Risiko dar.

Pflegeanleitung:
Jede Kommission erhält neben dem Gütepass eine Pflegeanleitung. Bitte beachten Sie die einzelnen Punkte. Das Kinderbett ist nach neuestem Stand der Technik konstruiert und entspricht der optimalen Sicherheitsgestaltung.

Aufsichtspflicht:
Denken Sie bitte an Ihre Aufsichtspflicht und Fürsorge.
Vermeiden Sie Schnüre an Schnullern, Spielzeug usw. Kinderkleidung im Halsbereich mit Bändchen, Kordeln wie auch Schnullerbänder oder Halskettchen können zur Strangulation führen, wenn sie sich an Teilen des Bettes verhaken oder verklemmen.
Achten Sie auf den festen Stand des Kinderbettes!

Maximale Auflagenstärke: 130mm
Auflagengröße: 700x1400x110mm

X = 4 Sprossen herausnehmbar
Sprosse nach oben drücken (A), dann nach vorne (B), mit genügend Abstand, über den unteren Riegel ziehen und nach unten (C) herausnehmen.
Bitte immer alle Schlupfsprossen entfernen, da sonst die Sicherheitsabstände unterschritten werden.

Abenteuerbett

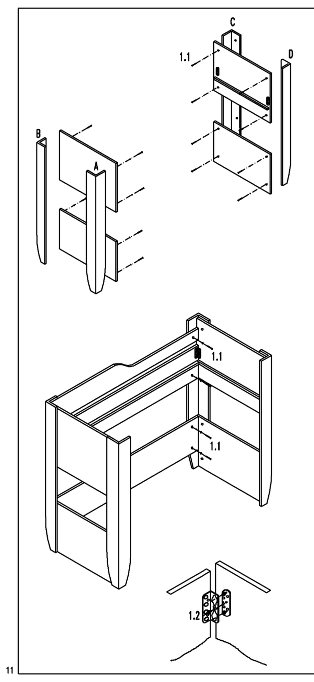

Hochbett

Kopf- und Fußstücke mit den Stollen verschrauben, indem man die Schrauben M6x45 1.1 durch das Kopf- bzw. Fußstück in die vormontierten Muffen dreht.

Achtung:
Die Kopf- und Fußstücke mit den montierten Auflageleisten müssen nach oben!

Obere Bettseite in den montierten Beschlag einhängen, unbedingt die Sicherungsschraube 1.2 montieren. Das Seitenteil zusätzlich mit Schrauben 1.1 befestigen. Absturzsicherung und untere Traverse ebenfalls anschrauben.

Achtung:
Die Seitenteile mit den montierten Auflageleisten müssen nach oben!

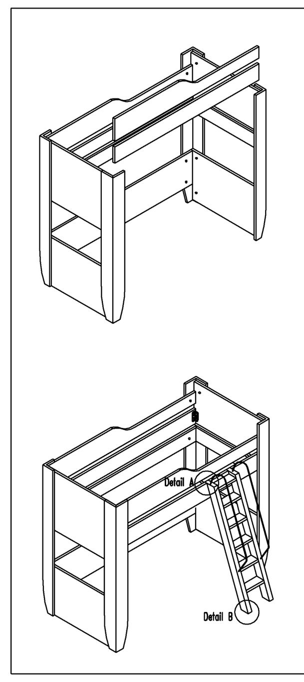

Vordere Bettseite ebenso montieren.

Die Leiterposition ist im Bereich der abgesenkten Absturzsicherung beliebig zu wählen.

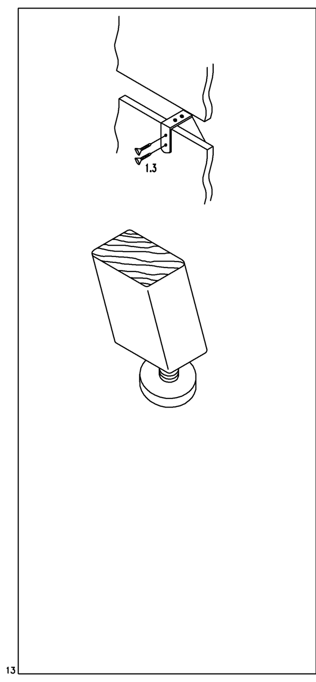

Detail A:
Die Leiterwinkel müssen mit 4 Spaxschrauben 3,5x15 1.3 angeschraubt werden.

Detail B:
Die Höhenverstellung der Leiterfußenden muß auf die jeweilige Fußbodenbeschaffenheit eingestellt werden.

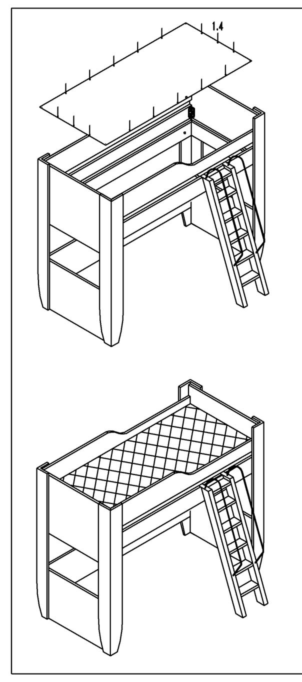

Unterboden (Lochplatte) für obere Liegefläche, mit der Lochfläche nach unten, einlegen und mit Spaxschrauben 3x20 1.4 befestigen. Lattenrost (nur Rumol UNIVERSAL, nicht verstellbar) und Matratze einlegen.

Achtung:
Bitte denken Sie an Ihre Aufsichts- und Fürsorgepflicht und lassen Sie keine Kleinkinder oder zu beaufsichtigende Personen im Hochbett schlafen.
Die Matratze im oberen Bett darf eine max. Stärke von 150mm nicht überschreiten.
Sorgen Sie dafür, daß die obere Liegefläche nicht zum Spielen und Herumtoben, usw. zweckentfremdet wird, da sonst Unfallgefahr besteht.

Umwandlung in 2 normale Liegen:
Die Sicherungsschrauben 1.1 demontieren und die Absturzsicherungen entfernen.
Die Befestigung der Leiter lösen und die Leiter abmontieren.
Anschließend mit 2 Personen die Verbindungen zwischen Kopf-, Fußteil und Eckstollen entfernen.

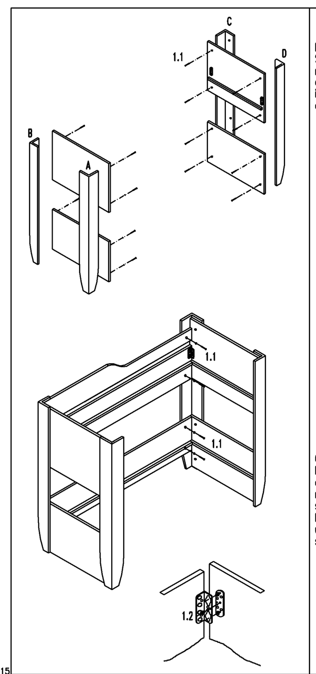

Etagenbett

Kopf- und Fußstücke mit den Stollen verschrauben, indem man die Schrauben M6x45 1.1 durch das Kopf- bzw. Fußstück in die vormontierten Muffen dreht.

Obere Bettseite in den montierten Beschlag einhängen, unbedingt die Sicherungsschraube 1.2 montieren. Das Seitenteil zusätzlich mit Schrauben 1.1 befestigen. Absturzsicherung und untere Traverse ebenfalls anschrauben.

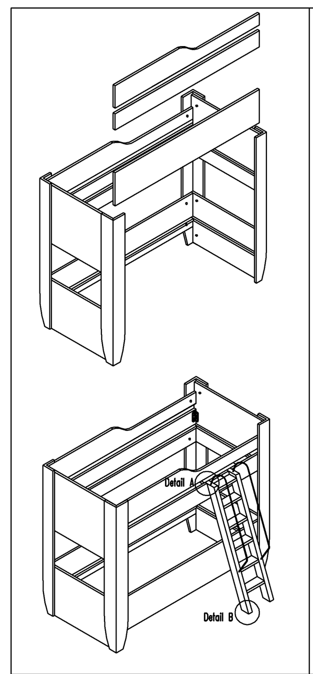

Vordere Bettseite ebenso montieren.

Die Leiterposition ist im Bereich der abgesenkten Absturzsicherung beliebig zu wählen.

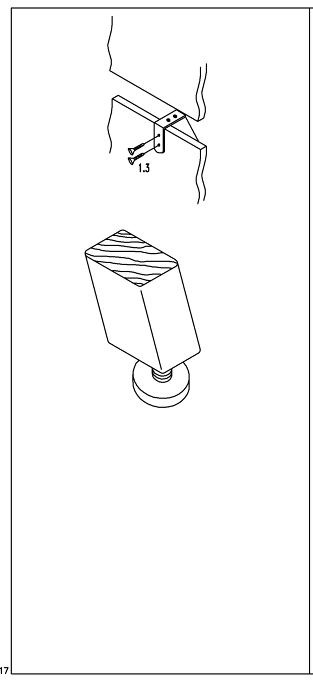

Detail A:
Die Leiterwinkel müssen mit 4 Spaxschrauben 3,5x15 1.3 angeschraubt werden.

Detail B:
Die Höhenverstellung der Leiterfußenden muß auf die jeweilige Fußbodenbeschaffenheit eingestellt werden.

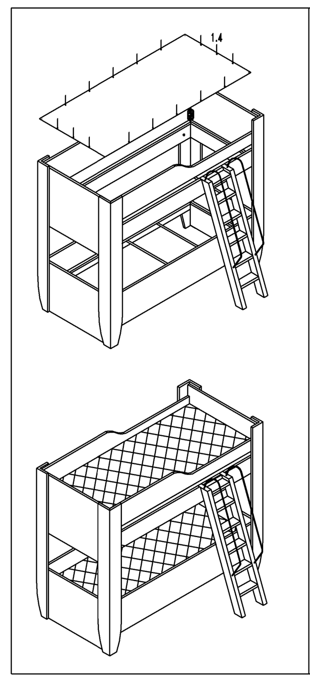

Unterboden (Lochplatten) für obere Liegefläche, mit der Lochfläche nach unten, einlegen und mit Spaxschrauben 3x20 1.4 befestigen. Lattenrost (nur Rumol UNIVERSAL, nicht verstellbar) und Matratze einlegen.

Achtung:
Bitte denken Sie an Ihre Aufsichts- und Fürsorgepflicht und lassen Sie keine Kleinkinder oder zu beaufsichtigende Personen im Hochbett schlafen.
Die Matratze im oberen Bett darf eine max. Stärke von 150mm nicht überschreiten.
Sorgen Sie dafür, daß die obere Liegefläche nicht zum Spielen und Herumtoben, usw. zweckentfremdet wird, da sonst Unfallgefahr besteht.

Umwandlung in 2 normale Liegen:
Die Sicherungsschraube 1.1 demontieren und die Absturzsicherungen entfernen.
Die Befestigung der Leiter lösen und die Leiter abmontieren.
Anschließend mit 2 Personen die Verbindungen zwischen Kopf-, Fußteil und Eckstollen entfernen.

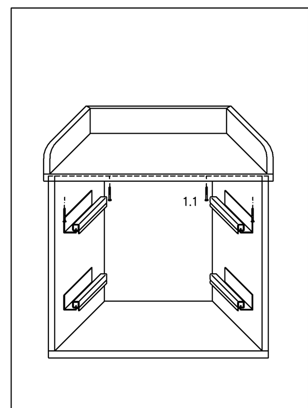

Stück	Auflistung der Beschläge	Nr.
4	Spanplattenschraube 4x35	1.1

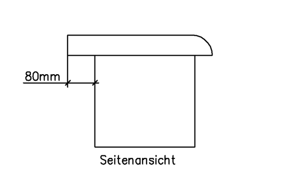

Wickelplatz

Wickelaufsatz auf den Baukasten setzen nach hinten 8cm überstehend und seitlich bündig ausrichten. Mit 4 Spanplattenschrauben 1.1 durch den Kranzboden schrauben und den Wickelaufsatz befestigen.
Bitte lassen Sie Ihr Kind nicht unbeaufsichtigt auf dem Wickelplatz.

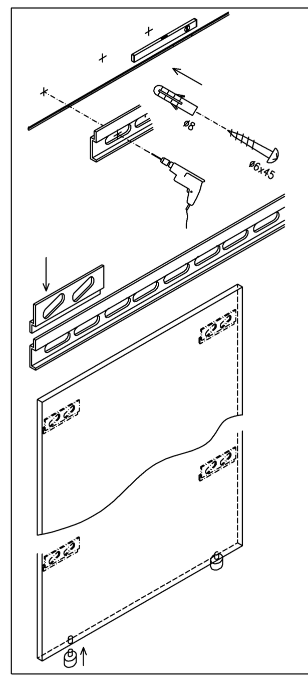

Paneel- und Regalmontage

Trägerschiene mittels Dübel und Schrauben an der Wand befestigen.
Die Baukästen bzw. Paneele von oben einhängen.
Zur Höhenjustierung die Schrauben in den Langlöchern lösen, die kurze Schiene ausrichten und die Schrauben wieder festziehen.

Die Wandbeschaffenheit ist unbedingt zu prüfen. Dübel bei Beton und festem Mauerwerk. Bei Gipskarton- Leichtbausteinen usw. ist eine andere Befestigung vorzunehmen.

Die Sockelpaneele sind mit einem höheneinstellbaren Fuß ausgestattet.

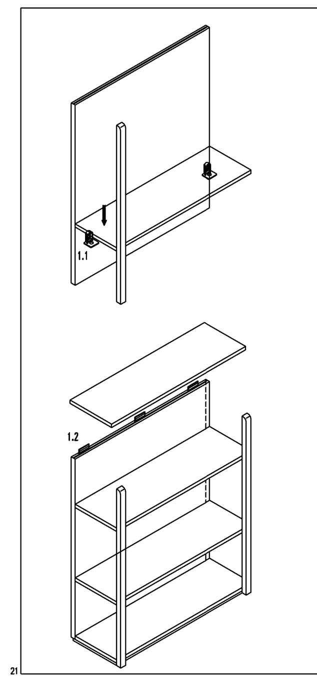

Regal

Befestigen Sie das Paneel wie unter der Paneelmontage beschrieben an der Wand.
Lösen Sie die vormontierten Schrauben etwas, so daß sie die Keilbeschläge 1.1 aufstecken können, und ziehen Sie die Schrauben wieder fest an.
Stecken Sie die Regalböden in die Keilbeschläge am Paneel und verriegeln Sie die Keilbeschläge durch eine Vierteldrehung mit dem Schraubendreher.

Die Befestigung der Lisene an den Böden geschieht ebenfalls über die Keilbeschläge.
Zum montieren der Abdeckplatte stecken Sie die Harpunenstege 1.2 in die Nut des Paneels.
Dann legen Sie die Abdeckplatte auf und verriegeln Sie vorne zur Lisene mit den Keilbeschlägen.

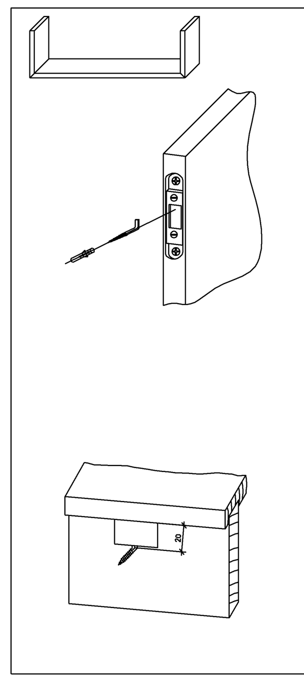

Winkelbord

Winkelbord mit Dübel und Mauerhaken an der Wand befestigen.

Die Wandbeschaffenheit ist unbedingt zu prüfen. Dübel bei Beton und festem Mauerwerk. Bei Gipskarton- Leichtbausteinen usw. ist eine andere Befestigung vorzunehmen.

Baukästen

Vor dem Öffnen der Türen unbedingt die Kippsicherung montieren.

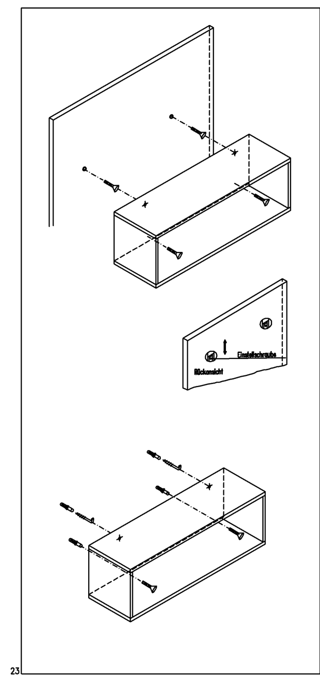

Hängeelemente

Hänger vor Paneele
Die Schrauben in die vormontierten Rampamuffen drehen und die Hänger mit dem Hängebeschlag auf die Schrauben positionieren. Anschließend die Spanplattenschrauben durch die Baukastenrückwand in die Paneele schrauben.

Hängebeschlag höhenverstellbar

Hänger vor Mauerwerk
Hänger mit Dübel und Mauerhaken an der Wand befestigen.

Die Wandbeschaffenheit ist unbedingt zu prüfen. Dübel bei Beton und festem Mauerwerk. Bei Gipskarton- Leichtbausteinen usw. ist eine andere Befestigung vorzunehmen.

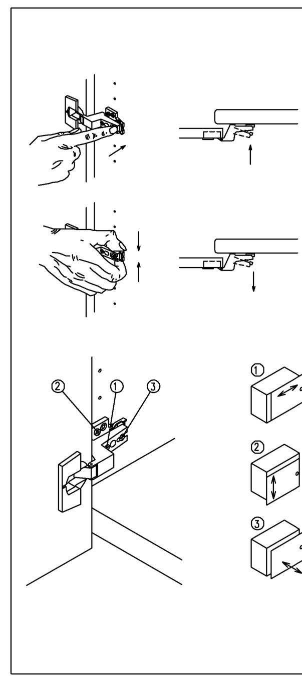

Türmontage

Tür anschlagen

Tür lösen

Tür einstellen

Schubkastenschienen

Jugendstuhl

hülsta Die Möbelmarke.

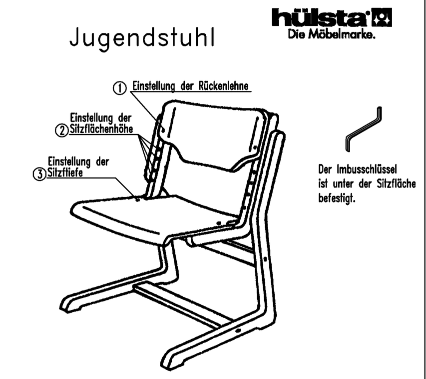

Beachten Sie bitte: Die 4-fache Verstellbarkeit entspricht der DIN/ISO-Norm 5970.
Die gewünschte Körpergröße ist dann richtig gewählt, wenn alle 3 Verstellmöglichkeiten farbgleich gewählt sind. Reihenfolge beim Verstellen: ①Rückenlehne, ②Sitzhöhe, ③Sitztiefe.
Schrauben von Zeit zu Zeit nachziehen.

Auszug aus der DIN/ISO-Norm 5970, die die optimale Sitzfläche und Tischhöhe eines Kindes beschreibt

Farbkennzeichnung angegeben auf Jugendstuhl	gelb	rot	grün	blau
Körpergröße des Kindes (ca.)	135 cm	150 cm	165 cm	180 cm
Sitzflächenhöhe	34 cm	38 cm	42 cm	46 cm
Tischhöhe	58 cm	64 cm	70 cm	76 cm
effektive Sitztiefe	33 cm	36 cm	38 cm	40 cm
Höhe der Rückenlehnenoberkante (von min.–max.)	28 – 31 cm	31 – 33 cm	33 – 36 cm	36 – 40 cm

Kinderhocker

Bitte beachten Sie unbedingt folgende Punkte!
–Durch eine fehlerhafte Montage kann Gefahr entstehen! Die gesamte Montage darf nur durch fachkundige Personen erfolgen.
–Es ist notwendig die Eignung des Untergrundes und die Eignung der Befestigungsmittel für die auftretenden Kräfte zu prüfen.
–Für alle GS-geprüften Elemente gilt, das diese nicht anders als bestimmungsgemäß verwendet werden; stellen Sie die Elemente nicht in die Nähe von offenem Feuer, Heizstrahlern oder anderen starken Hitzequellen.
–Achten Sie auf den festen Sitz aller Verbindungsteile! Schraubverbindungen, die sich noch Gebrauch gelockert haben sollten, müssen nachgezogen werden, da sonst Klemmstellen und Einzugsstellen entstehen können, oder gar Strangulationsgefahr besteht.
Ziehen Sie die Schrauben etwa 3 Wochen nach Aufstellung der Möbel noch einmal fest an.
–Diese Montageanleitung entspricht der DIN EN 716 Ausgabe 1995.
–Speziell für das Hochbett, das Etagenbett und das Erlebnisbett halten Sie einen Abstand von weniger als 7,5cm zwischen Wand und Absturzsicherung ein. Größere Abstände können dazu führen, daß Kinder zwischen Wand und Absturzsicherung rutschen und festhängen.
Falls ein größerer Abstand gewünscht wird oder unvermeidbar ist, sollte er größer als 20cm sein.

Bei evtl. Ersatzteil-Nachlieferung benötigen wir folgende Angaben:

1.) Programm	z.B.: taff
2.) Holzart	z.B.: Ahorn natur
3.) Nummer der Auftragsbestätigung (siehe Gütepaß)	
4.) Typennummer (siehe Typenliste)	
5.) Benötigtes Ersatzteil	z.B.: Topfband

hülsta – taff – Programm
Technische Änderungen vorbehalten.
Stand: 5/1999 Nr.: 01-02-01114 ff
Entwurf und Konzeption gesetzlich geschützt, Irrtum vorbehalten.
hülsta-werke Gerhart-Hauptmann-Str.43-49 D-48703 Stadtlohn Tel.02563/86-0 Fax86417 Tlx256316

Montagehinweis
Sockelmontage
Baukästen, taff

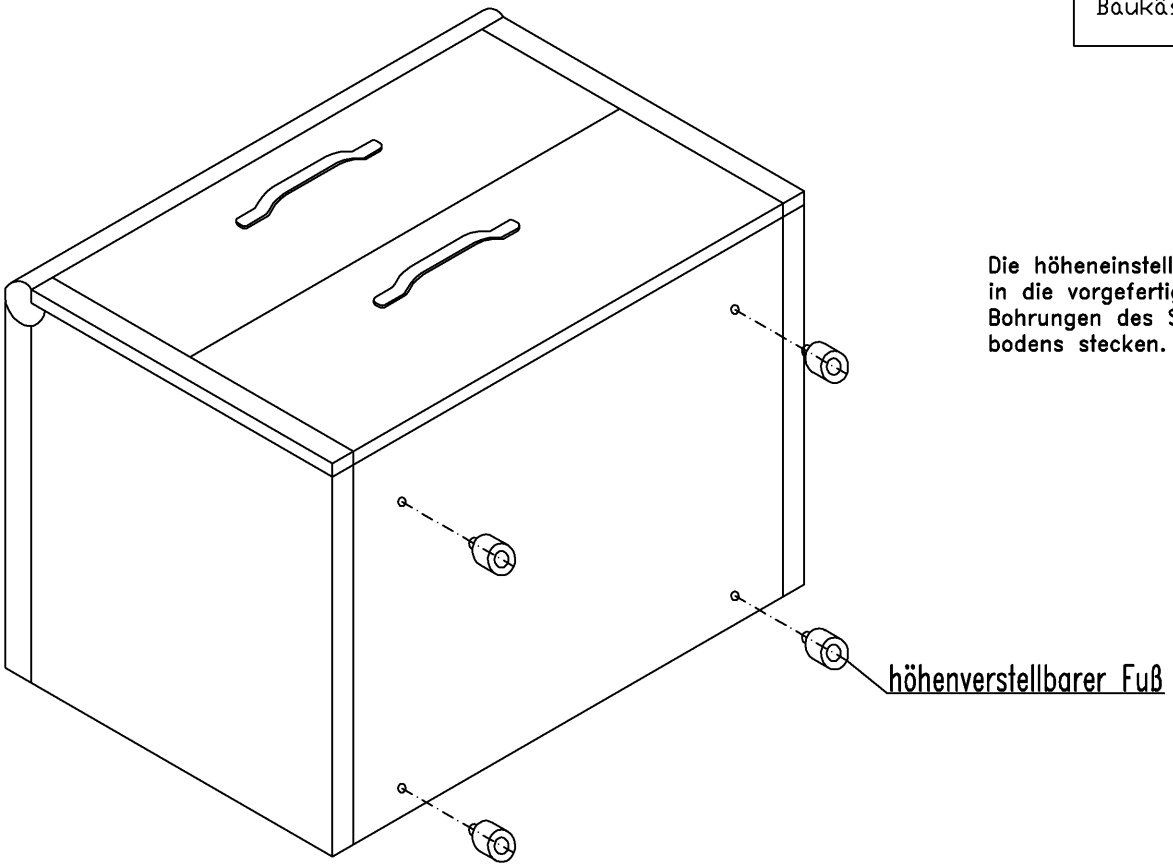

Die höheneinstellbaren Füße in die vorgefertigten Bohrungen des Sockel-bodens stecken.

01-02-01195 hülsta

Montagehinweis
Sockelmontage
Baukästen, taff

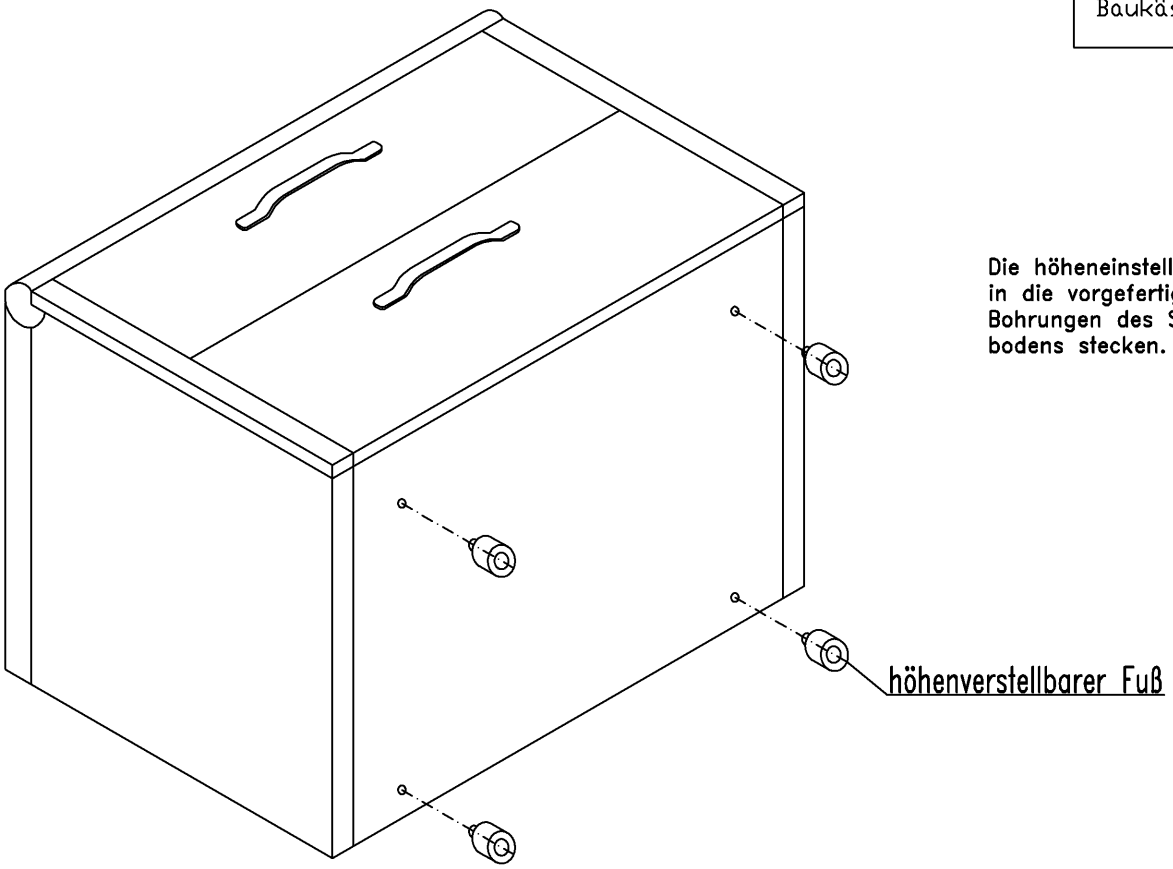

Die höheneinstellbaren Füße in die vorgefertigten Bohrungen des Sockel-bodens stecken.

01-02-01195 hülsta